

Technische Daten

DEMAG KBK ALULINE

01 Juni 2026

20381344

DEMAG

Interne Referenz: X1006270 de-DE / B / DOC2722231 / 2 / SI

Ansprechpartner

Kontaktieren Sie die Niederlassung des Herstellers
vor Ort oder
Demag Cranes & Components GmbH
Forststraße 16
40597 Düsseldorf
DEUTSCHLAND
www.demagcranes.com

DOC2722231 / 2 01 Juni 2026 Copyright © 2026 Demag Cranes & Components GmbH. Alle Rechte vorbehalten.

Dieses Dokument und die darin enthaltenen Informationen sind ausschließliches Eigentum der Demag Cranes & Components GmbH. Das Dokument enthält nicht öffentliche, vertrauliche Informationen und Firmengeheimnisse, die weder reproduziert noch Dritten gegenüber veröffentlicht noch verändert oder in sonstiger Weise ohne ausdrückliche schriftliche Zustimmung der Demag Cranes & Components GmbH verwendet werden dürfen. Copyright © 2026 Demag Cranes & Components GmbH. Alle Rechte vorbehalten.

INHALTSVERZEICHNIS

1 Einführung....9
1.1 Informationen zu dieser Betriebsanleitung....9
1.1.1 Verwendung dieser Informationen....9
1.1.2 Copyright-Hinweis....9
1.1.3 Begriffsdefinition....9
1.1.4 Symbole und Konventionen....11
1.1.5 Zugehörige Informationen....13
1.2 Zu diesem Produkt....14
1.2.1 Umgebungstemperatur....14
1.2.2 Normen und Richtlinien....14

2 Produktbeschreibung....15
2.1 Kranbaukasten....15
2.2 Baukastenstruktur....15
2.3 Konstruktionsprinzipien....16
2.3.1 Leichtlauf....16
2.3.2 Profile....17
2.3.3 Aufhängesystem....17
2.3.4 Aufhängungssystem Ergo....18
2.3.5 Horizontalkräfte....18
2.3.6 Fahrwerke....18
2.3.7 Ergo-Fahrwerke....18
2.3.8 Fahrantriebe....19
2.3.9 Kombinierte Krananlage....19
2.3.10 Ergo-Krananlagen....19
2.3.11 Handverfahrbare Krane....19
2.3.12 Elektrisch verfahrbare Krane....19
2.3.13 Einspeisung....19
2.3.14 Elektrik und Steuerung....20
2.3.15 Korrosionsschutz....20

3 Projektierung und Planung (Classic)....21
3.1 Projektierung von Hängekran- und Einschienenbahnanlagen....21
3.2 KBK Designer....21
3.3 Beispiele und Symbole....22
3.4 Projektierungsblatt Leichtkrananlagen....24
3.5 Belastbarkeit der Profile nach Diagramm....25
3.5.1 Standard-Profil....26
3.6 Projektierungsschritte und technische Auslegung....26
3.7 Ermittlung nach Diagramm....27
3.7.1 Kranspurmittenmaß l_{Kr}....27
3.7.2 Aufhängeabstand l_w....27
3.7.3 Einzellast....27
3.7.4 Mehrere Lasten....27
3.7.5 Zwei gleiche Lasten oder Lasttraverse....28
3.7.6 Mehr als zwei gleiche Lasten im gleichen Abstand....28
3.8 Ermittlung der Aufhängebelastung G_{AB}....28
3.8.1 Einzellast....28
3.8.2 Zwei oder mehrere Lasten in einem der zwei Aufhängefelder....29
3.8.3 Zwei Lasten oder Lastgruppen im Abstand e_{KT}....29
3.9 Systemmaße und Systemgrenzen....30
3.9.1 Überhang....30

DOC2722231 / 2 01 Juni 2026 Copyright © 2026 Demag Cranes & Components GmbH. Alle Rechte vorbehalten.

3.9.2 Kranüberhang.....30
3.9.3 Bahnüberhang.....30
3.9.4 Anfahrmaß.....30
3.9.5 Zulässiger Stoßabstand st.....30
3.9.6 Antriebe.....30
3.9.7 Durchbiegung.....31
3.10 Hubwerke mit Leichtkrananlagen.....31
3.10.1 Höhere Hubgeschwindigkeiten.....31
3.10.2 Einsatz von Balancern mit Leichtkrananlagen.....31
3.11 Einschienenbahnen.....32
3.11.1 Ermittlung Einschienenbahn.....32
3.11.2 Ermittlung Einschienenbahn nach Auswahltabelle.....32
3.12 Ein- und Zweiträgerkrane.....33
3.12.1 Einträgerkran.....33
3.12.2 Zweiträgerkran.....34
3.12.3 Ermittlung Ein- und Zweiträgerkran nach Auswahltabellen.....35
3.12.3.1 Tragfähigkeit: 125 kg, Hebezeug-Gewicht: 30 kg, Hubgeschwindigkeit: 30 m/min.....38
3.12.3.2 Tragfähigkeit: 250 kg, Hebezeug-Gewicht: 35 kg, Hubgeschwindigkeit: 20 m/min.....38
3.12.3.3 Tragfähigkeit: 500 kg, Hebezeug-Gewicht: 75 kg, Hubgeschwindigkeit max.: 15 m/min.....40
3.12.3.4 Tragfähigkeit: 1000 kg, Hebezeug-Gewicht: 85 kg, Hubgeschwindigkeit max.: 15 m/min.....41
3.12.3.5 Tragfähigkeit: 1250 kg, Hebezeug-Gewicht: 115 kg, Hubgeschwindigkeit max.: 10 m/min.....41
3.12.3.6 Tragfähigkeit: 1600 kg, Hebezeug-Gewicht: 115 kg, Hubgeschwindigkeit max.: 10 m/min.....42
3.12.3.7 Tragfähigkeit: 2000 kg, Hebezeug-Gewicht: 115 kg, Hubgeschwindigkeit max.: 5 m/min.....42

4 Projektierung und Planung (Ergo).....43
4.1 Krane mit großem Überhang.....43
4.2 Ausschiebekrane.....45
4.3 Ausschiebearretierung.....47
4.4 Krane für Handhabungsgeräte.....48
4.4.1 Projektierung für Handhabungsgeräte.....49

5 Basiskomponenten Einschienenbahn, Kranbahn und Kranträger.....51
5.1 Kran- und Bahnelemente.....51
5.1.1 Geradstück (Teil-Nr. 1).....51
5.1.2 Ausrichtvorrichtung.....53
5.2 Verschraubung (Teil-Nr. 2) und Stromschienenverbindung (Teil-Nr. 3).....53
5.3 Bahnpuffer (Teil-Nr. 6).....55
5.4 Verstellbare Fahrwerksbegrenzung (Teil-Nr. 172).....56
5.5 Endkappe mit Puffer (Teil-Nr. 7, 7e).....56
5.6 Innenliegende Schleifleitung.....58
5.6.1 Endeinspeisung (Teil-Nr. 8).....58
5.6.2 Festpunkte DFL (Teil-Nr. 200).....58
5.6.3 Stromabnehmerwagen (Teil-Nr. 12).....59
5.7 Ausbaustücke.....60
5.8 Beschilderung.....60

6 Bahnaufhängung.....62
6.1 Hinweise und Übersicht.....62
6.2 Aufhängung senkrecht an I-Profilen.....64
6.2.1 Zuordnung I-Profile.....64
6.2.2 Aufhängung mit Gewindestange.....66
6.2.2.1 Komplettaufhängungen, vormontiert (Teil-Nr. 30).....67
6.2.2.2 Aufhängungen in Einzelteilen.....67

DOC2722231 / 2 01 Juni 2026 Copyright © 2026 Demag Cranes & Components GmbH. Alle Rechte vorbehalten.

6.2.2.3 Bohrvorrichtung (Teil-Nr. 38)..... 68
6.2.3 Kupplung für Gewindestange (Teil-Nr. 50)..... 68
6.2.4 Kurze Aufhängung mit Höhenausgleich..... 69
6.2.4.1 Komplettaufhängungen, vormontiert (Teil-Nr. 31)..... 69
6.2.4.2 Aufhängungen in Einzelteilen..... 70
6.3 Aufhängung senkrecht für seitliche Befestigung..... 71
6.4 Aufhängung senkrecht an U-Profilen..... 72
6.5 Deckenbefestigung..... 73
6.5.1 Aufhängung mit Ankerschraubenbefestigung..... 73
6.5.2 Aufhängung an Bügelschraube mit Deckenlasche A..... 73
6.5.3 Aufhängung an Deckenprofilschienen mit Deckenlasche A..... 74
6.5.4 Aufhängung mit Bodenplatte und Abdeckung..... 74
6.5.5 Aufhängung mit Deckenlasche A oder Deckenblech B und Gewindestangen..... 76
6.6 V-Aufhängung..... 77
6.7 Versteifung..... 78
6.8 Einzelteile für V-Aufhängung / Versteifung..... 80
6.8.1 V-Deckenlasche (Teil-Nr. 46)..... 80
6.8.2 Unterlegplatte für Deckenlasche..... 81
6.8.3 V-Gelenk-Hängelasche (Teil-Nr. 47)..... 82
6.8.4 Federstecker (Teil-Nr. 43), Spannschloss (Teil-Nr. 48) und Gelenkstück (Teil-Nr. 49)..... 83
6.8.5 Wandbefestigung..... 84
6.9 Ermittlung der Gewindestangenlänge h1 bei V-Aufhängungen und Versteifungen..... 85
6.10 Aufhängung Ergo..... 85

7 Fahrwerkkombinationen..... 87
7.1 Einzelfahrwerke..... 87
7.1.1 Fahrwerke Classic (Teil-Nr. 55)..... 88
7.1.2 Ergo-Fahrwerke..... 89
7.2 Doppelfahrwerke mit Gelenkrahmen..... 90
7.3 Traversen mit einem Tragbolzen für Geradeausfahrt für Fahrwerke und Krane..... 91
7.3.1 Traverse 300 (Teil-Nr. 59, 60)..... 91
7.3.2 Traverse 600 (Teil-Nr. 59, 60)..... 92
7.3.3 Traverse Typ A (Teil-Nr. 59)..... 92
7.4 Klassische Kranfahrwerke..... 93
7.4.1 Rahmen für Zweiträgerkran (Teil-Nr. 63)..... 94
7.4.2 Einträgerkrankopfträger, starr (Teil-Nr. 62)..... 95
7.4.3 Krantraverse, starr, hochgezogen..... 96
7.5 Kranfahrwerke Ergo (Teil-Nr. 62e)..... 100
7.6 Fahrwerke für spezielle Hebezeuge..... 103
7.6.1 Rahmen für Einschienenkatzen mit kurzer Bauhöhe..... 103
7.6.2 Lastfahrwerk für D-BP II (Teil-Nr. 55)..... 103

8 Zweischienenkatze..... 105
8.1 Katzrahmen mit DC und DC-II Hubwerk (Teil-Nr. 78) 105
8.2 Katzrahmen hochgezogen mit DC und -DC-IIHubwerk (Teil-Nr. 77)..... 107
8.3 Fahrwerktraverse 220 (Teil-Nr. 120)..... 108

9 Kranaufhängung..... 109

10 Fahrantriebe für Katzen und Krane..... 111
10.1 Reibradfahrantrieb RF 100 PN (Teil-Nr. 70)..... 111
10.1.1 Fahrantrieb mit Ausrückzylinder (Teil-Nr. 70)..... 111
10.1.2 Gegengewicht (Teil-Nr. 70a)..... 112

DOC2722231 / 2 01 Juni 2026 Copyright © 2026 Demag Cranes & Components GmbH. Alle Rechte vorbehalten.

10.1.3 Fahrantrieb mit Druckfeder (Teil-Nr. 70)....112
10.1.4 Steuerungen RF 100 PN....113
10.2 Reibradfahrantrieb RF 125/TD 200 (Teil-Nr. 70)....114
10.2.1 Antriebsdaten....115
10.2.2 Steuerung....116
10.2.3 Anschluss am Hubwerk....116
10.2.4 RF 125 Schwinge (Teil-Nr. 135)....116
10.2.5 TD 200 Schwinge (Teil-Nr. 136)....117
10.2.6 Anbaumöglichkeiten....117
10.3 Reibradfahrantrieb DRF 200 (Teil-Nr. 70)....118
10.4 Ausrückvorrichtungen....119
10.4.1 Manuell betätigte Ausrückvorrichtungen (Teil-Nr. 137)....120
10.4.2 Elektrisch betätigte Ausrückvorrichtungen (Teil-Nr. 138)....121
10.4.3 Winkelblech für Gehäuse (Teil-Nr. 92)....122
10.5 Fahrendschalter....122
10.5.1 Mechanisch betätigter Schalter....122
10.5.2 Optische Fahrendschalter für Krane – Endschalter für einen Kran gegen einen anderen Kran....123
10.6 Zusatzkomponenten bei kabellosen Steuerungen....125
10.6.1 Fahrtrichtungsschilder (Teil-Nr. 146)....125
10.6.2 Kennzeichnung der Anlage....126
10.6.3 Warnleuchte, Set (Teil-Nr. 148)....126

11 Fahrwerke für Fahrantriebe....128

12 Koppelelemente und Abstandhalter zur Distanzierung....130
12.1 Lasche für Einzelfahrwerk (Teil-Nr. 61)....130
12.2 Kupplungsstück / Kupplungsstange....131
12.3 Abstandhalter mit Gelenken (Teil-Nr. 72, 73)....132
12.4 Abstandhalter für gerade Bahn, A18/A22/A28 (Teil-Nr. 76)....134

13 Puffer und Anschläge....136
13.1 Puffer an Katzen und Kranen außerhalb des Profils (Teil-Nr. 98)....136
13.2 Puffer am Einzelfahrwerk A18/A22/A28 innerhalb des Profils....138
13.3 Anschläge für Ergo Traversen (Teil-Nr. 98e)....138
13.3.1 Anschlagblech....138
13.3.2 Anschlag....138

14 Aufnahmeteile....140
14.1 Fahrwerkanbau mit Bolzen (Teil-Nr. 53)....140
14.2 Montagewinkel, Schraubensatz (Teil-Nr. 89)....141
14.3 Fahrwerkarretierung (Teil-Nr. 155)....141
14.4 Regenabdeckung....142
14.4.1 Regenabdeckung ohne Arretierung....143
14.4.2 Regenabdeckung mit Arretierung....144

15 Einspeisung bei Katzen und Kranen....145
15.1 Schleppleitung....145
15.2 Schleppleitung, Teile und Anbauteile....146
15.2.1 Schienenendkabelschelle (Teil-Nr. 83), Flachkabel mit PE (Teil-Nr. 84), Kabelschlitten (Teil-Nr. 85) und Leitungswagen (Teil-Nr. 86)....146
15.2.2 Leitungsbefestigung Kranträger (Teil-Nr. 80)....148
15.2.3 Leitungsbefestigung Katzrahmen (Teil-Nr. 81)....148

DOC2722231 / 2 01 Juni 2026 Copyright © 2026 Demag Cranes & Components GmbH. Alle Rechte vorbehalten.

15.2.4 Leitungsbefestigung RF-Fahrwerk (Teil-Nr. 82)..... 149
15.2.5 Leitungsbefestigung hochgezogene Traversen (Teil-Nr. 187)..... 149
15.3 Innenliegende Schleifleitungen A18-R, A22-R, A28-R..... 150
15.4 Rundleitung und Verbindung Kranbrückenfahrantrieb..... 150
15.5 Netzanschlussschalter / Trennschalter (Teil-Nr. 88)..... 151
15.6 Klemmenkasten (Teil-Nr. 94)..... 153
15.7 Anbaulaschen für Schalter und Klemmenkästen..... 154
15.7.1 Anbau für Klemmenkasten (Teil-Nr. 92)..... 154
15.7.2 Anbaulasche für Gehäuse an RF 125 / TD 200 (Teil-Nr. 92)..... 155
15.7.3 Anbauwinkel (Teil-Nr. 93)..... 155
15.7.4 Halter für Trennschalter / Klemmenkasten mit Anbauwinkel klein (Teil-Nr. 90)..... 157
15.7.5 Schalter- und Klemmenkastenanbau (Teil-Nr. 88)..... 158
15.8 Energiezuführung pneumatisch..... 158
15.8.1 Variante mit einem Gummischlauch..... 159
15.8.1.1 Gummischlauch (Teil-Nr. 102)..... 160
15.8.1.2 Schlauchwagen / Leitungswagen mit Schlauchhalter (Teil-Nr. 104)..... 161
15.8.1.3 Montagewinkel mit Schlauchhalter (Teil-Nr. 103)..... 162
15.8.1.4 Schlauchbefestigungspunkt, Schienen-/Profilbefestigungswinkel (Teil-Nr. 109)..... 163
15.8.1.5 Wartungseinheit LFR (Teil-Nr. 107) mit Montagewinkel..... 164
15.8.1.6 Zugentlastungsbügel Lastfahrwerk..... 165
15.8.2 Variante mit einem Schutzschlauch..... 166
15.8.2.1 Schutzschlauch (Teil-Nr. 100), Endtülle Schutzschlauch (Teil-Nr. 101)..... 167
15.8.2.2 Schlauchhalterset (Teil-Nr. 105)..... 168
15.8.2.3 Montagewinkel mit Schlauchhalter (Teil-Nr. 103)..... 168
15.8.2.4 Profilbefestigungswinkel (Teil-Nr. 109)..... 169
15.8.2.5 Leitungswagen mit Schlauchhalter (Teil-Nr. 104)..... 170
15.8.2.6 Winkelanschluss für Balancer (Teil-Nr. 106a)..... 170
15.8.2.7 Schottsteckverschraubung (Teil-Nr. 106b), Winkel Schottverschraubung (Teil-Nr. 108)..... 171
15.8.2.8 Winkel-Steckverbindung (Teil-Nr. 106c)..... 171
15.8.2.9 Wartungseinheit (Teil-Nr. 107)..... 172
15.8.2.10 Sonstige Bauteile..... 172
15.9 Externe Stromversorgung..... 173
15.9.1 C-Schienenmontage..... 173
15.9.2 Außenliegende Schleppleitung (KBK 0/KBK 25)..... 174
15.9.3 Außenliegende Schleifleitung..... 174
15.9.4 Energiekette..... 176

16 Standard-Elektrik..... 177
16.1 Allgemeines..... 177
16.2 Standard-Elektrik..... 178
16.3 Kabel-Einführungssets (Teil-Nr. 190, 191)..... 180
16.4 Darstellung der Leitungswege und der Leitungsbefestigungen..... 180
16.5 Elektrische Kennwerte für Elektrokettenzüge..... 182

DOC2722231 / 2 01 Juni 2026 Copyright © 2026 Demag Cranes & Components GmbH. Alle Rechte vorbehalten.

DOC2722231 / 2 01 Juni 2026 Copyright © 2026 Demag Cranes & Components GmbH. Alle Rechte vorbehalten.

1 Einführung

1.1 Informationen zu dieser Betriebsanleitung

1.1.1 Verwendung dieser Informationen

Dieses Dokument soll technische Informationen über das Produkt liefern und Anweisungen ergänzen, nicht ersetzen.

Der Hersteller gibt keinerlei Garantie im Hinblick auf den Inhalt dieses Dokuments, weder direkt noch indirekt, weder nach geltendem Recht noch anderweitig, insbesondere keine indirekten Garantien zur Handelbarkeit oder Eignung für einen bestimmten Zweck.

1.1.2 Copyright-Hinweis

Dieses Dokument und die darin enthaltenen Informationen sind ausschließliches Eigentum von Demag Cranes & Components GmbH und enthalten nicht öffentliche, vertrauliche und firmeneigene Geschäftsgeheimnisse, die weder reproduziert, noch Dritten gegenüber veröffentlicht, noch verändert oder in sonstiger Weise ohne ausdrückliche schriftliche Zustimmung von Demag Cranes & Components GmbH verwendet werden dürfen. Demag Cranes & Components GmbH © 2026. Alle Rechte vorbehalten.

1.1.3 Begriffsdefinition

Alle in diesem Dokument verwendeten Markennamen, Produktnamen und Handelsmarken sind eingetragene Marken der jeweiligen Eigentümer.

Folgende Begriffe und Definitionen werden in diesem Dokument möglicherweise verwendet:

ANSI	American National Standards Institute
Autorisiertes Personal	Personal, das vom Eigentümer autorisiert wurde und hinreichend für die Bedienung oder für Wartungsarbeiten geschult ist.
Brücke	Die Brücke (Hauptträger) bewegt sich entlang der Laufbahn.
CE-Kennzeichnung	Die CE-Kennzeichnung des Krans wird an der Tür der elektrischen Schalttafel der Brücke angezeigt. Das Symbol zeigt an, dass der Kran die entsprechenden CE-Vorschriften erfüllt.
Prüfung	Eine visuelle und funktionelle Beurteilung (kein Test) des Krans ohne Demontage.
Steuerung	Der Hängesteuerschalter oder eine andere Art von Steuerung, die der Bediener verwendet, um Befehle an den Kran zu geben.
Kranbediener	Person, die den Kran zur Handhabung von Lasten bedient.
Elektroschaltschrank	Die Stromversorgung der Kranmotoren wird über die elektrische Schalttafel gesteuert.
Notbremse	Eine Bremse, die der Bediener betätigen kann oder die bei einem Stromausfall automatisch betätigt wird.
Sachverständige Person	Eine Person mit ausreichenden Kenntnissen zum betreffenden Thema.
Sachkundiger	Als Sachkundiger gilt, wer aufgrund seiner fachlichen Ausbildung und Erfahrung über ausreichende Kenntnisse auf dem Gebiet der Maschine verfügt. Er muss mit den einschlägigen nationalen Arbeitsschutzvorschriften, Verfahrensregeln, Unfallverhütungsvorschriften, Richtlinien

DOC2722231 / 2 01 Juni 2026 Copyright © 2026 Demag Cranes & Components GmbH. Alle Rechte vorbehalten.

	und allgemein anerkannten Regeln der Technik vertraut sein, um den sicheren Betriebszustand von Maschinen beurteilen zu können.
Flurbedienter Kran	Ein Kran, den ein Bediener über eine Funksteuerung oder eine Hängestation steuert, die am Kran hängt.
Hubwerk	Antriebsmechanismus zum Anheben und Absenken der Last.
Inspektion	Prüfen des Krans auf Defekte und Prüfung der Funktion der Bedienelemente, Begrenzungs- und Anzeigevorrichtungen ohne Belastung des Krans. Bei dieser Inspektion geht es um weit mehr als nur eine Prüfung. Normalerweise muss jedoch mit Ausnahme von Abdeckungen oder Gehäusen kein Teil des Krans demontiert werden.
ISO	Internationale Organisation für Normung
Hauptträger	Der Hauptträger (Brücke) bewegt sich entlang der Laufbahn.
Netzanschlussschalter	Der Netzanschlussschalter ist der Netzschalter zum Trennen der Stromversorgung für alle Krane auf einer Laufbahn. In der Schaltschrankreihe können sich auch zusätzliche Schalter zur Steuerung einzelner Krane befinden, wie z. B. ein Sicherheitsschalter für Leistungs- und Steuerstromkreise und Hilfskreise, Klimaanlagen.
Anweisungen für die Wartung	Wichtigstes Hilfsmittel, über das der Hersteller Informationen oder Anweisungen über den Kran bereitstellt, die für das Kranwartungspersonal relevant sind.
Mikrogeschwindigkeit	Ein Modus, bei dem die Bewegungen des Krans in jeder Drucktaster- oder Joystickposition langsamer als normal erfolgen. Er wird verwendet, um langsame und präzise Kranbewegungen durchzuführen.
Hersteller	Als Hersteller gilt: wer die Anlage unter eigenem Namen herstellt und erstmals in Verkehr bringt, die Anlagen anderer Hersteller unter eigenem Namen weiterverkauft, wobei der Wiederverkäufer nicht als Hersteller gilt, sofern der Name des Herstellers auf der Anlage erscheint, die Anlage in das Land einführt und erstmals in Verkehr bringt oder die Anlage in einen anderen Mitgliedstaat der Europäischen Union ausführt und direkt an einen Nutzer in diesem Land übergibt.
Betriebsanweisungen	Wichtigstes Hilfsmittel, über das der Hersteller Informationen oder Anweisungen über den Kran bereitstellt, die für den Kranbediener relevant sind.
Betriebs- und Wartungsanweisungen	Wichtigstes Hilfsmittel, über das der Hersteller Informationen oder Anweisungen über den Kran bereitstellt, die für den Eigentümer des Krans, den Bediener des Krans und das Kranwartungspersonal relevant sind.
Bedienpersonal/Bediener	Als Bedienpersonal oder Maschinenführer gilt, wer vom Betreiber der Maschine mit der Bedienung der Maschine beauftragt ist. Diese Person muss vom Betreiber entsprechend den durchzuführenden Aufgaben geschult werden.
Betreiber	Als Betreiber (Unternehmer, Unternehmen) gilt, wer die Maschine betreibt und bestimmungsgemäß einsetzt oder durch geeignete und unterwiesene Personen bedienen lässt.

DOC2722231 / 2 01 Juni 2026 Copyright © 2026 Demag Cranes & Components GmbH. Alle Rechte vorbehalten.

Qualifiziertes Personal	Eine Person mit der erforderlichen Qualifikation, die auf theoretischen und praktischen Kenntnissen von Hubwerken oder und Kranen basiert, für erforderliche Tätigkeiten, wie in den Betriebsanweisungen aufgeführt. Die Person muss in der Lage sein, die Sicherheit der Anlage bei der Anwendung zu beurteilen. Zu den Personen, die bestimmte Wartungsarbeiten an Produkten von Herstellern durchführen dürfen, gehören Servicetechniker der Hersteller und geschulte Monteure mit entsprechender Zertifizierung.
Elektrofachkraft	Als Elektrofachkraft gilt, wer aufgrund seiner fachlichen Ausbildung, Kenntnisse über und Erfahrungen mit elektrische(n) Maschinen sowie Kenntnis der einschlägigen gültigen Normen und Vorschriften die ihm übertragenen Arbeiten beurteilen und mögliche Gefahren erkennen und beseitigen kann. Diese Person muss vom Betreiber entsprechend den durchzuführenden Aufgaben geschult werden.
Funkgesteuerter Kran	Ein Kran, den ein Bediener über eine Bedienstation steuert, die nicht am Kran befestigt ist (z. B. Funkfernsteuerung).
Service-Steuertafel	Eine Steuertafel mit Touch-Anzeige, die an der Schaltschrankreihe des Krans angebracht ist und als Backup-Steuerung für den Kranbetrieb verwendet werden kann.
Fachpersonal	Als Fachpersonal gilt, wer vom Betreiber der Maschine mit besonderen Aufgaben wie Installation, Rüsten, Wartung und Fehlerbeseitigung beauftragt ist. Diese Person muss vom Betreiber entsprechend den durchzuführenden Aufgaben geschult werden.
Fahrwerk	Das Fahrwerk bewegt sich entlang der Brücke (Hauptträger).
Unterwiesene Person	Als unterwiesene Person gilt, wer über die ihr übertragenen Aufgaben und über mögliche Gefahren bei unsachgemäßem Verhalten unterwiesen und geschult wurde. Das Personal ist über die erforderlichen Sicherheitseinrichtungen, Schutzmaßnahmen, einschlägigen Vorschriften, Regeln der Technik, Unfallverhütungsvorschriften und Betriebsbedingungen zu unterrichten und hat den Nachweis seiner Befähigung zu erbringen. Diese Person muss vom Betreiber entsprechend den durchzuführenden Aufgaben geschult werden.
UKCA (UK Conformity Assessed)	Die Kennzeichnung zeigt an, dass das Produkt die entsprechenden britischen Vorschriften erfüllt.

1.1.4 Symbole und Konventionen

Machen Sie sich mit den folgenden in diesem Dokument verwendeten Symbolen und Konventionen vertraut.

Symbol	Beschreibung
	Dieses Symbol zeigt an, dass das Produkt abbremst oder mit niedrigster Geschwindigkeit fährt.

DOC2722231 / 2 01 Juni 2026 Copyright © 2026 Demag Cranes & Components GmbH. Alle Rechte vorbehalten.

Symbol	Beschreibung
	Dieses Symbol zeigt an, dass das Produkt beschleunigt oder mit Maximalgeschwindigkeit fährt.
HINWEIS	Dieses Symbol verweist auf Elemente, die die besondere Aufmerksamkeit des Lesers erfordern. Hinweise verweisen nicht auf eine offensichtliche Verletzungsgefahr.
	Zeigt eine schnelle, gleichmäßige Bewegung an
	Zeigt eine langsame, gleichmäßige Bewegung an
	Zeigt eine schnell beschleunigende Bewegung an
	Zeigt eine langsam beschleunigende Bewegung an
	Zeitbezogene Aufgabe
	Bewegung stoppen
	Produkt entspricht der ATEX-Richtlinie
	Produkt entspricht der ATEX-Richtlinie
	Messinspektion
	Sichtprüfung
	Benötigtes Werkzeug
	Betriebsprüfung
	Schmierung mit Fettpinsel erforderlich

DOC2722231 / 2 01 Juni 2026 Copyright © 2026 Demag Cranes & Components GmbH. Alle Rechte vorbehalten.

Symbol	Beschreibung
	Schmierung mit Ölkanne erforderlich
	Schmierung mit Fettpresse erforderlich
	Betriebsgeräusch prüfen
	Erdsymbol

1.1.5 Zugehörige Informationen

Für dieses Produkt sind technische Dokumente für unterschiedliche Zwecke und Zielgruppen verfügbar. Kontaktieren Sie Ihren Lieferanten, falls Sie die nachstehend aufgeführten Angaben benötigen.

Betriebsanleitung	Beschreibt die Verantwortlichkeiten des Bedieners und enthält die Betriebsanleitung.
Betriebs- und Wartungsanleitungen	Beschreibt der Verantwortlichkeiten des Betreibers. Umfasst die Funktion, die Nutzung und die Wartung des Produkts.
Technische Zeichnungen	Beschreiben die mechanische Konstruktion des Produkts.
Schaltpläne	Beschreiben die elektrische Konstruktion und enthalten eine Komponentenliste.
Zertifikate	Dienen als Nachweis, dass die Anlage den Richtlinien entspricht und im Einklang mit den Normen hergestellt wurde. Enthält auch Prüfungsergebnisse.
Prüfbuch	Besteht aus Aufzeichnungen des Nutzungs- und Instandhaltungsverlaufs.
Ersatzteilkatalog	Enthält Teilenummern für alle Ersatzteile.
Anweisungen für die Wartung	Beschreibt die Aufgaben in Verbindung mit der routinemäßigen Wartung, wie Schmierung und Inspektionen.
Anweisungen für die Montage und Inbetriebnahme	Enthält Anweisungen zur Montage und Inbetriebnahme des Produkts.

Neben der vorliegenden Betriebsanleitung sind für Baugruppen oder Komponenten weitere Handbücher lieferbar. Die entsprechenden Druckschriften - auch bei Sonderausführungen oder zusätzlichen Optionen, die von dieser Unterlage abweichen - werden bei Bedarf mitgeliefert oder können separat angefordert werden.

DOC2722231 / 2 01 Juni 2026 Copyright © 2026 Demag Cranes & Components GmbH. Alle Rechte vorbehalten.

Druckschriften		Bestell-Nr.
Technische Daten	Demag KBK	20297644
	Freistehende Stahlbau-Tragkonstruktion	20394244
	Ankerschrauben	20327644
	Anbau DCL bei Leichtkrananlagen	20351044
	KBK-Aufhängungen	20307244
	Schleppleitung KBK 0, 25, 100	20261744
	Kompakt-Kleinschleifleitung DCL-Pro	20375144
Montageanleitung	Fahrantrieb E11 – E34 1/2 WD ab 10/2018	21481044
	Freistehende Stahlbau-Tragkonstruktion	21191644
	Fahrantrieb DRF 200	21439544
Betriebsanleitung	Demag KBK Aluline	21183444
	Demag KBK	20607644
	Kettenzug	Im Lieferumfang des Kettenzugs enthalten.

HINWEIS ***Die Dokumentation an einem sicheren, trockenen Ort aufbewahren, an dem sie bei Bedarf schnell zur Hand ist.***

1.2 Zu diesem Produkt

1.2.1 Umgebungstemperatur

Leichtkranlagen sind für den Betrieb in Innenräumen und für Temperaturen von -20°C...+70°C ausgelegt. Bei extremen Temperaturen, Anwendungen im Freien und aggressiver Atmosphäre sind Sondermaßnahmen zu treffen.

1.2.2 Normen und Richtlinien

Vorschriften

Leichtkrananlagen sind im Sinne der Norm DIN 15018 bemessen. Die Materialeigenschaften von Aluminium wurden berücksichtigt.

Bei der Planung, Projektierung und dem Betrieb von Leichtkrananlagen sind die einschlägigen Arbeitsschutz- und Sicherheitsbestimmungen zu beachten.

Leichtkrananlagen und Einschienenbahnen, ausgelegt nach den Projektierungsvorschriften dieser Druckschrift, sind nach den Regeln der Technik gebaut und entsprechen dem Gerätesicherheitsgesetz (Gesetz über technische Arbeitsmittel), den UVV und DIN VDE-Bestimmungen und der EG-Maschinenrichtlinie.

Hersteller- bzw. Konformitätserklärung und Prüfbuch Leichtkrananlage für Hängekrane und Einschienenbahnen werden mitgeliefert.

Die Angaben in den Betriebs- und Montageanleitungen sind einzuhalten.

DOC2722231 / 2 01 Juni 2026 Copyright © 2026 Demag Cranes & Components GmbH. Alle Rechte vorbehalten.

2 Produktbeschreibung

2.1 Kranbaukasten

Die Leichtkrananlage ist die rationelle und sichere Lösung für den Bau von Hängebahnen und Hängekranen aus Aluminiumprofilen.

Die Verwendung von Aluminium-Profilen steigert die Ergonomie der Anlagen. Geringere Eigengewichte der Kranbrücken und äußerst geringe Rollwiderstände reduzieren die erforderlichen Verfahrkräfte zusätzlich.

Der Kranbaukasten besteht aus standardisierten mechanischen und steuerungstechnischen Baueinheiten. Das erleichtert die Planung, Montage und Wartung. Umbau und Erweiterung sind jederzeit möglich.

Die Anlagen lassen sich geänderten Aufgabenstellungen leicht anpassen. Leichtkrananlagen nutzen den freien Raum unter der Decke der Arbeits- und Fertigungsbereiche. Für Förderaufgaben geht keine wertvolle Produktionsfläche verloren.

Ersatzteile

Wir empfehlen dringend ausschließlich die von uns freigegebenen Ersatzteile und Zubehörteile zu verwenden. Nur hierdurch können wir die Sicherheit und übliche Lebensdauer der Anlage gewährleisten.
Von uns nicht freigegebene Ersatzteile können zu Beschädigungen, Fehlfunktionen oder Totalausfall der Anlage führen.

Bei Verwendung nicht freigegebener Ersatzteile können Garantie-, Service-, Schadenersatz- und Haftpflichtansprüche gegen den Hersteller oder seinen Beauftragten, Händler und Vertreter verfallen.

Prüfung

Leichtkrananlagen-Hängebahnen und -Hängekrane sind wartungsarm. Jedoch sind 1–2 Monate nach Inbetriebnahme alle Schraubverbindungen der Aufhängungen, der Stoßverschraubungen, der Endkappen sowie alle Bolzenverbindungen zwischen Hebezeug und Fahrwerk, zwischen Kranträger und Bahnfahrwerk zu prüfen und gegebenenfalls nachzuziehen bzw. zu sichern. Diese Prüfung muss danach mindestens einmal jährlich wiederholt werden.

Weitere Informationen finden Sie unter „Zugehörige Informationen“ und im Dokument „Demag KBK Aluline Betriebsanleitung“.

Information

Es ist wichtig, dass alle Mitarbeiter, die für die Montage, den Betrieb, die Betriebssicherheit und die Instandhaltung der Leichtkrananlage verantwortlich sind, die Demag KBK Aluline-Betriebsanleitung und alle dazugehörigen Unterlagen erhalten.

2.2 Baukastenstruktur

Allgemeines

Leichtkrananlagen sind modular aufgebaut. Der Grundbaukasten besteht aus einer überschaubaren Anzahl ausgereifter Bauteile. Mit ihren einheitlichen Anschlussmaßen garantieren sie eine schnelle Montage sowie einen schnellen Um- oder Ausbau. Alle Bauteile werden in Serie gefertigt.

Auftragsspezifi sche Sonderfunktionen werden von unserem erfahrenen Konstruktionsteam mit Sonderbauteilen realisiert.

Der Baukasten ist für normale Betriebsbedingungen ausgelegt.

Classic

DOC2722231 / 2 01 Juni 2026 Copyright © 2026 Demag Cranes & Components GmbH. Alle Rechte vorbehalten.

Der Leichtkrananlagenbaukasten ist für hängende Lasten mit zentrischer Lasteinleitung konzipiert.

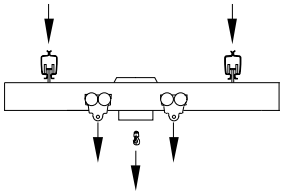

Ergo

Zur Aufnahme von Lastmomenten und Kräften entgegen der Schwerkraft (Abdrückkräfte) sind spezielle Ergo-Bauteile entwickelt worden.

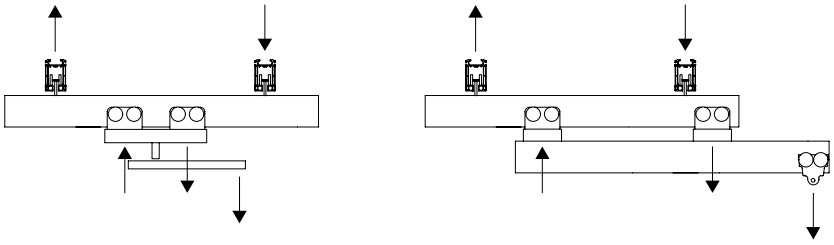

2.3 Konstruktionsprinzipien

- Statisch abgesicherte Projektierungen
- Serienmäßig gefertigte, erprobte Bauteile
- Maßgeschneiderte Anlagen unter Berücksichtigung von Sicherheitsvorschriften und Normen
- Wartungsarme Anlagen
- Einfache, schnelle Montage
- Ausführliche technische Unterlagen

2.3.1 Leichtlauf

Dieses Produkt ist auf bestmögliche Ergonomie ausgelegt.

Beachten Sie, dass die Laufruhe der Aufhängung von Krananlagen von mehreren Faktoren abhängt. Diese umfassen:

- Qualität der Fahrwerke (für weitere Informationen siehe „Einzelfahrwerke“);
- Eigengewicht
- Auslegung des Schienensystems hinsichtlich Durchbiegung
- Position der Last auf dem Kran
- Genauigkeit der Montage/Installation, z. B.
  - Ausrichtung der Schienen zueinander an den Schienenübergängen
  - Ausrichtung der Kranbahn an der Oberkonstruktion
  - Steifigkeit der Tragkonstruktion
  - Generelle Umgebungseinflüsse (Staub, Dreck usw.).

Bei korrekter Auslegung und Montage bietet das Produkt ausgezeichnete Laufeigenschaften ohne unerwünschte Bewegungen oder erhöhtem Kraftaufwand zum Stoppen der Last.

DOC2722231 / 2 01 Juni 2026 Copyright © 2026 Demag Cranes & Components GmbH. Alle Rechte vorbehalten.

2.3.2 Profile

Die Grundelemente der Leichtkrananlage sind stranggepresste Spezialprofile aus Aluminium mit hoher, durch Hohlkammern optimierter Steifigkeit, geringem Eigengewicht und eloxierter Oberfläche. Die Schienen sind zum Schutz der Fahrwerke als Innenläufer ausgebildet. Seitliche Befestigungsnuten bieten vielfältige Anbaumöglichkeiten für Anbauten jeglicher Art. Die Unterseite ist als Lauffläche für Gegendruckrollen ausgebildet.

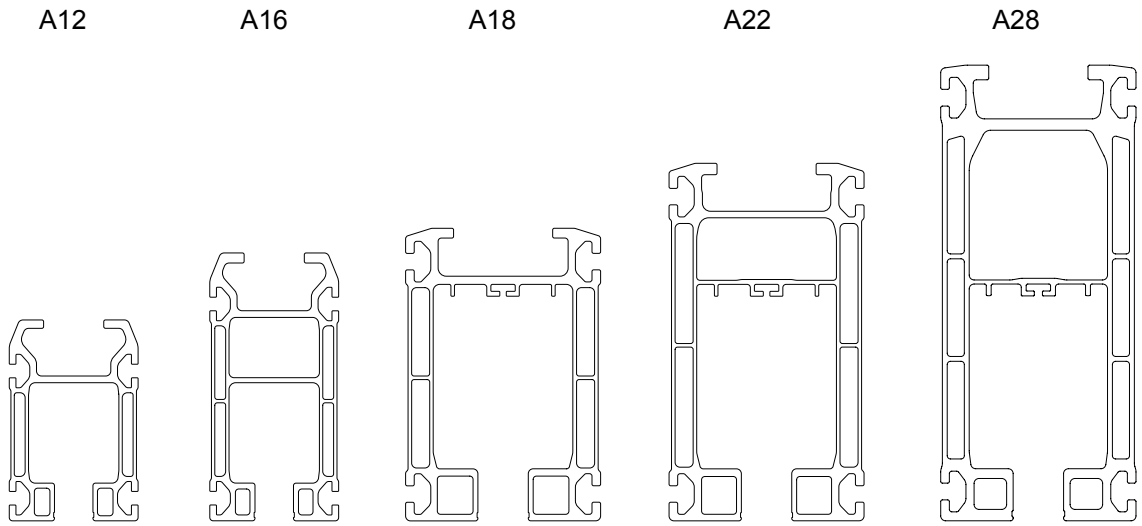

2.3.3 Aufhängesystem

- Bewegliche Schienenaufhängung (minimale Seitenkräfte auf das Bahnsystem)
- Doppelkardanische Aufhängung durch Kugelgelenke (momentenarmer Anschluss an die Oberkonstruktion)
- Wartungsarme Gelenke durch Kunststoffschalen
- Höheneinstellbar durch Gewinde
- Sicherheit gegen Lösen durch quergesteckte Federstecker
- Universelle Aufhängungen für fast jede Oberkonstruktion serienmäßig
- Hohe Tragfähigkeit der Aufhängungen dem Schienensystem angepasst
- Geringe Bauhöhen durch kurze Aufhängungen möglich

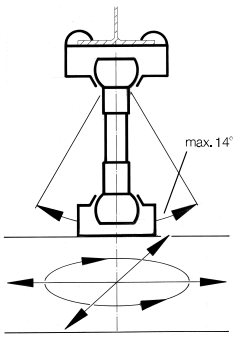

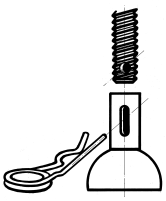

DOC2722231 / 2 01 Juni 2026 Copyright © 2026 Demag Cranes & Components GmbH. Alle Rechte vorbehalten.

2.3.4 Aufhängungssystem Ergo

- Ergo-Aufhängung für Belastungsaufnahme von Gegenkräften (aus Handhabungsgeräten und Kranen mit großem Überhang resultierend) mit starren Aufhängungen, durch Gummipuffer abgefedert.
- Höheneinstellbar durch Gewinde
- Geringe Bauhöhe
- Gelenkige Krane dürfen nicht in starr aufgehängten Kranbahnen verwendet werden.

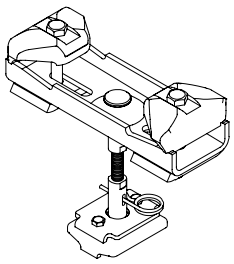

Abbildung 1. Classic-Aufhängung

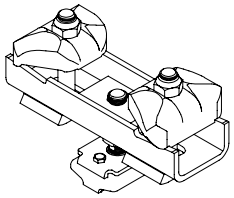

Abbildung 2. Aufhängung Ergo

2.3.5 Horizontalkräfte

Durch die pendelnd gelenkige Aufhängungskonstruktion werden nur geringe Horizontalkräfte in die Oberkonstruktion eingeleitet.

Bei Kranen sind dies max. 10% der auftretenden Fahrwerkbelastung K. Für Ein- und Zweischienenbahnen beträgt der Wert 5% von K.

2.3.6 Fahrwerke

- Leichter und leiser Lauf durch Wälzlagerung der Kunststofflaufrollen
- Hohe vertikale Belastbarkeit
- Lange Lebensdauer
- Horizontale Führung im Profil
- Lastanschluss über Bolzen, gelenkig und momentfrei
- Horizontale Belastbarkeit bis 10% der angehängten Vertikallast

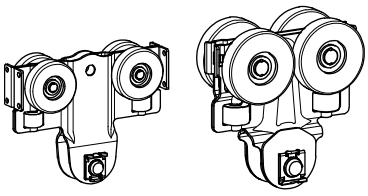

2.3.7 Ergo-Fahrwerke

- Leichter und leiser Lauf durch Wälzlagerung der Kunststoffl aufrollen
- Hohe vertikale Belastbarkeit
- Lange Lebensdauer

DOC2722231 / 2 01 Juni 2026 Copyright © 2026 Demag Cranes & Components GmbH. Alle Rechte vorbehalten.

- Horizontale Führung im Profil
- Starrer Lastanschluss über Ergo-Tragschild
- Geeignet zur Aufnahme vertikal nach oben gerichteter Kräfte durch Gegendruckrollen

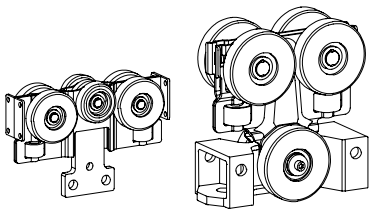

Abbildung 3. Fahrwerk Eergo

2.3.8 Fahrantriebe

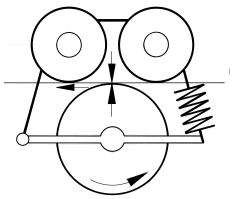

Geräuscharme Reibräder mit hohem Reibwert gewährleisten sichere Übertragung des Antriebmomentes. Einsatz mit speziellen Fahrwerken. Anpressung über Federn.

2.3.9 Kombinierte Krananlage

Krane und Kranbahnen aus unterschiedlichen Profilen des Baukastens sind kombinierbar. Auch die Kombination von Bahnen und Kranträgern aus Aluminium- und Stahl-Profilen ist möglich.

2.3.10 Ergo-Krananlagen

Krane, die durch außermittige Lasten bzw. Momente die Aluline-Bauteile mit entgegen der Schwerkraft gerichteten Kräften beanspruchen, werden mit speziellen Ergo Bauteilen projektiert.

2.3.11 Handverfahrbare Krane

Zwängungsfrei durch möglichen Schieflauf und Beweglichkeit der Bahnen an doppelkardanischen Aufhängungen.

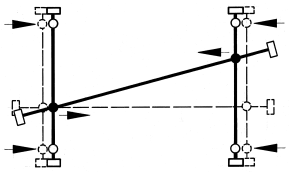

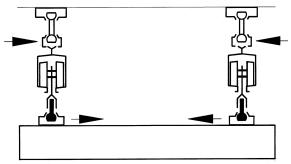

2.3.12 Elektrisch verfahrbare Krane

Einträger- und Zweiträgerbauart mit starren Kranfahrwerken oder als versteifte Zweiträgerkrane.

2.3.13 Einspeisung

Flachleitungsstromzuführung mit Gleitschuhen und Energiezuführungen mit Leitungswagen laufen im gleichen Profil.

Kompaktschleifleitungen, Einzelschleifleitungen und Laufschienen für Energiezuführung sind anbaubar.

DOC2722231 / 2 01 Juni 2026 Copyright © 2026 Demag Cranes & Components GmbH. Alle Rechte vorbehalten.

Die Profilgrößen A18, A22 und A28 können mit innenliegender 5-poliger Schleifleitung ausgeführt werden.

2.3.14 Elektrik und Steuerung

- Standardsteuerungen für hand- und elektrisch verfahrbare Katzen und Krane mit Hebezeugen
- Sondersteuerungen

2.3.15 Korrosionsschutz

Bauteile von Leichtkrananlagen sind serienmäßig gegen Korrosion geschützt. Der Korrosionsschutz entspricht mindestens der Kategorie C2-M nach DIN EN ISO 12944-2. Aufhängungsteile sind verzinkt, Serienschienen pulverbeschichtet, sonstige Bauteile mit Fertiganstrich versehen;

DOC2722231 / 2 01 Juni 2026 Copyright © 2026 Demag Cranes & Components GmbH. Alle Rechte vorbehalten.

3 Projektierung und Planung (Classic)

3.1 Projektierung von Hängekran- und Einschienenbahnanlagen

Zur Projekterfassung für Leichtkrananlagen sind alle für die Projektierung erforderlichen Daten zusammenzustellen. Hierzu sollte das Projektierungsblatt im Abschnitt „Projektierungsblatt für Leichtkrananlagen“ genutzt werden.

Grundlage jeder Planung ist eine Skizze oder Zeichnung, in der maßstabgerecht Bahnverlauf, Lage der Aufhängungen und Stöße, Anzahl der Fahrzeuge oder Krane, Verzweigungen usw. eingezeichnet sind. Für weitere Informationen, siehe „Beispiele und Symbole“.

HINWEIS ***Alle Anlagen sind so zu dimensionieren, dass die Endkappen und Bahnpuffer nicht betriebsmäßig angefahren werden.***

3.2 KBK Designer

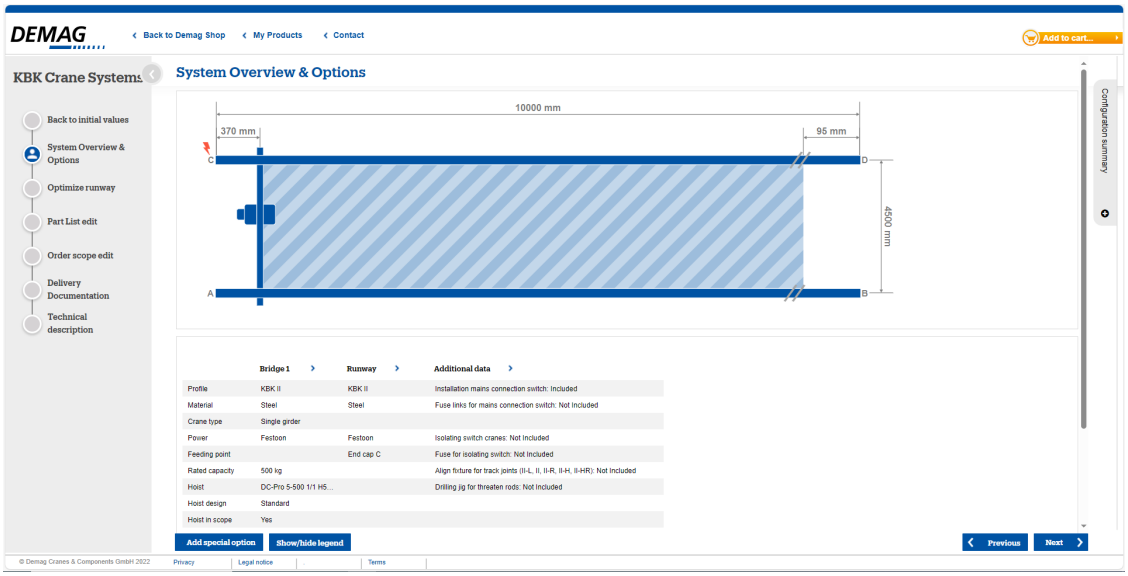

Zur Projektierung von Demag KBK-Hängekrananlagen empfehlen wir die Nutzung des KBK Designers. Weitere Informationen finden Sie auf unserer Homepage.

www.demagcranes.com

DOC2722231 / 2 01 Juni 2026 Copyright © 2026 Demag Cranes & Components GmbH. Alle Rechte vorbehalten.

3.3 Beispiele und Symbole

Einschienenbahn

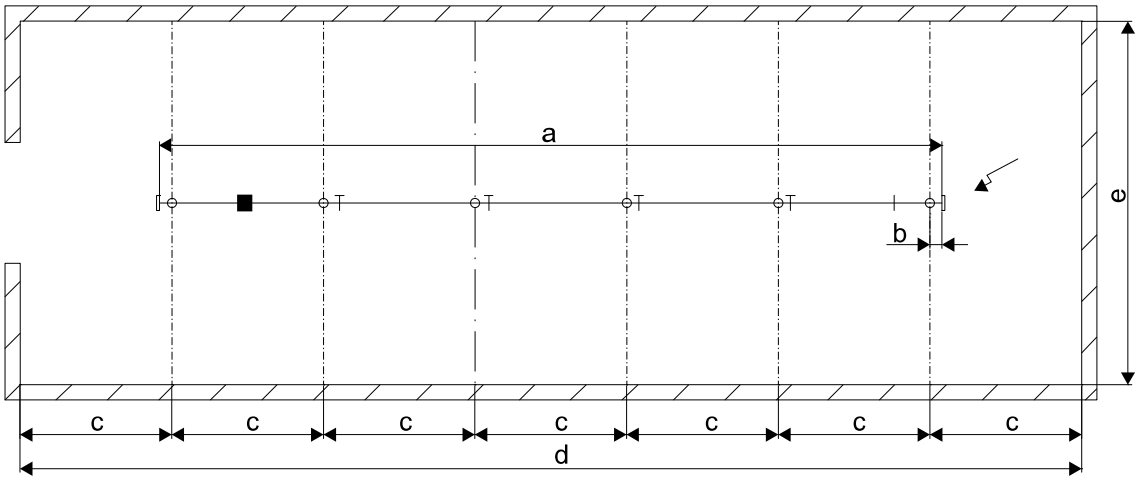

a [mm]	b [mm]	c [mm]	d [mm]	e [mm]
25400	200	5000	35000	9000

Zweiträgerkran

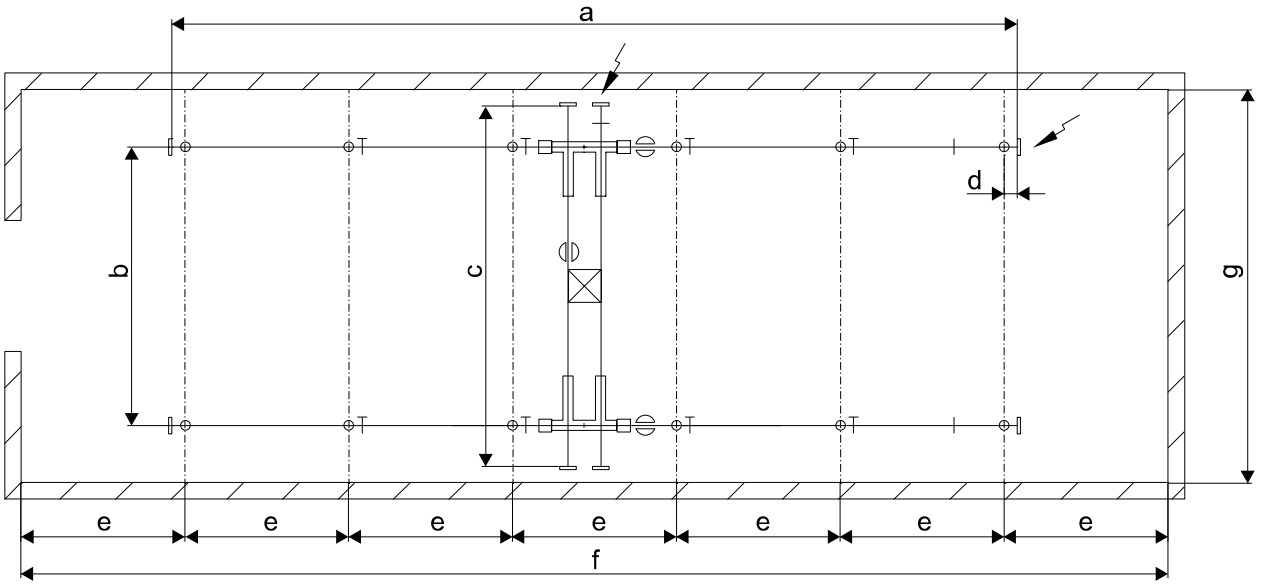

a [mm]	b [mm]	c [mm]	d [mm]	e [mm]	f [mm]	g [mm]
25400	7000	8000	200	5000	35000	9000

DOC2722231 / 2 01 Juni 2026 Copyright © 2026 Demag Cranes & Components GmbH. Alle Rechte vorbehalten.

Symbolische Darstellung der Bauteile

Fahrtrichtung		Kranfahrwerk starr	
Geradstück		Einschienenkatze	
Verschraubung	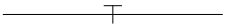	Zweischienenkatze	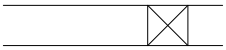
Bahnpuffer		Fahrantrieb	
Kappe mit Puffer		Fahrantrieb mit Endschalter	
Aufhängung		Endschalter Betätigung	
V-Aufhängung	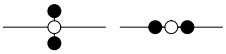	Einspeisung	
Versteifung	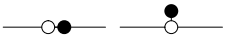	Einspeisung	
Fahrwerk		Stromabnehmer	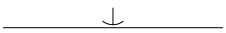

DOC2722231 / 2 01 Juni 2026 Copyright © 2026 Demag Cranes & Components GmbH. Alle Rechte vorbehalten.

3.4 Projektierungsblatt Leichtkrananlagen

Kunde		Projektnr. Kundennr. Kunde	
		Sachbearbeiter	Datum
		Abt./Vertriebsbüro	
Planungsstadium des Kunden Finanzplanung für Investitionen ☐ Tech. ☐ Vor-/ ☐ Detailplanung Zeitpunkt der Realisierung _____ ☐ Ausschreibung ☐ Auftragsvergabe bevorstehend	**Umfang des gewünschten Angebotes** ☐ Kurzangebot ☐ Detailliertes Angebot ☐ mit Tragkonstruktion Angebot bis _____	☐ ohne Skizze ☐ mit Montage	☐ mit Skizze Liefertermin _____
Art der Anlage			
☐ Einschienenbahn	☐ Zweischienenbahn		Art des Laufbahnprofils _____
☐ Einträgerkran		Typ des Kranprofils _____	Art des Laufbahnprofils _____
☐ Zweiträgerkran	☐ Mehr als 2 Kranbahnen	Typ des Kranprofils _____	Art des Laufbahnprofils _____
Technische Daten			
Nenntraglast/Tragfähigkeit	_____ kg	Durchschnittl. Benutzungsdauer	_____ Stunden/Tag
Kran-/Laufbahnlänge	_____ m		
Kranlänge	_____ m	Kranspurmittenmaß	_____ m
Anzahl der Katzen auf einer Bahn	_____	Lastabstand bei mehreren Lasten	_____ m
Anzahl Krane auf einer Laufbahn	_____	Höchste Hakenstellung über Flur	_____ m
Aufstellungsort _____			
Art der Oberkonstruktion / Aufhängemöglichkeiten / Flansch _____			
Maß Unterkante Oberkonstruktion bis Flur _____			
Hebezeug			
Elektrokettenzug Typ _____		Hubgeschwindigkeit v	_____/_____ m/min
Hakenweg _____ m			
Fahrgeschwindigkeiten			
Katze	☐ von Hand	☐ elektrisch, v =	_____/_____ m/min
Kran	☐ von Hand	☐ elektrisch, v =	_____/_____ m/min
Stromversorgung			
Am Kran	☐ Schleppleitung	☐ Integrierte Schleifleitung	☐ Schleifleitung extern
An der Bahn	☐ Schleppleitung	☐ Integrierte Schleifleitung	☐ Schleifleitung extern
Stromart			
Auslegung der Betriebsspannung	_____ V,	_____ Hz	
Steuerungsart			
☐ von der Katze	☐ vom Kran	☐ verfahrbar	☐ drahtlos
Zusätzliche Angaben (z. B. besondere Umgebungsbedingungen)			
Spezielle kaufmännische Bedingungen			

DOC2722231 / 2 01 Juni 2026 Copyright © 2026 Demag Cranes & Components GmbH. Alle Rechte vorbehalten.

3.5 Belastbarkeit der Profile nach Diagramm

Grundlage für die Ermittlung der Profilgröße für Krane und Bahnen, der Kranspurmittenmaße l_{Kr} und der Aufhängeabstände l_w ist das Diagramm über die Belastbarkeit der Profile.

Anhand der einfach zu bestimmenden Belastungen für die Kran- und Bahnprofile können die Kranspurmittenmaße oder die Aufhängeabstände abgelesen werden.

Dabei sind die zulässigen Aufhängungs- und Fahrwerkbelastungen, Überhänge und Stoßabstände zu beachten.

(Kurven gelten bei Einsatz von Hebezeugen mit Hubgeschwindigkeiten bis 16 m/min. Für höhere Geschwindigkeiten siehe „Hubwerke mit Leichtkrananlagen“.)

Auswahl des Profils

Bestimmung von Aufhängeabstand oder Kranspurmittenmaß:

1. Bestimmen Sie die Belastung K_{Ges} gemäß den Anweisungen in „Projektierungsschritte und technische Auslegung“ und „Ermittlung der Aufhängebelastung GAB“.
2. Bestimmen Sie im Diagramm den maximalen Wert für l_w und l_{Kr} (Schnittpunkt Grenzkurve).
3. Wählen Sie das geeignete Profil aus

Handverfahrbar

alle Profilgrößen

Elektrisch verfahrbar

alle Profilgrößen

DOC2722231 / 2 01 Juni 2026 Copyright © 2026 Demag Cranes & Components GmbH. Alle Rechte vorbehalten.

3.5.1 Standard-Profil

Technische Werte

Art des Profils	A12	A16	A18	A22	A28 [1]
Trägheitsmoment	313 cm^4	713 cm^4	1520 cm^4	2593 cm^4	6203 cm^4
Neutrale Achse	ca. Profilmitte				

[1] A28 die Verfügbarkeit hängt von der Region ab.

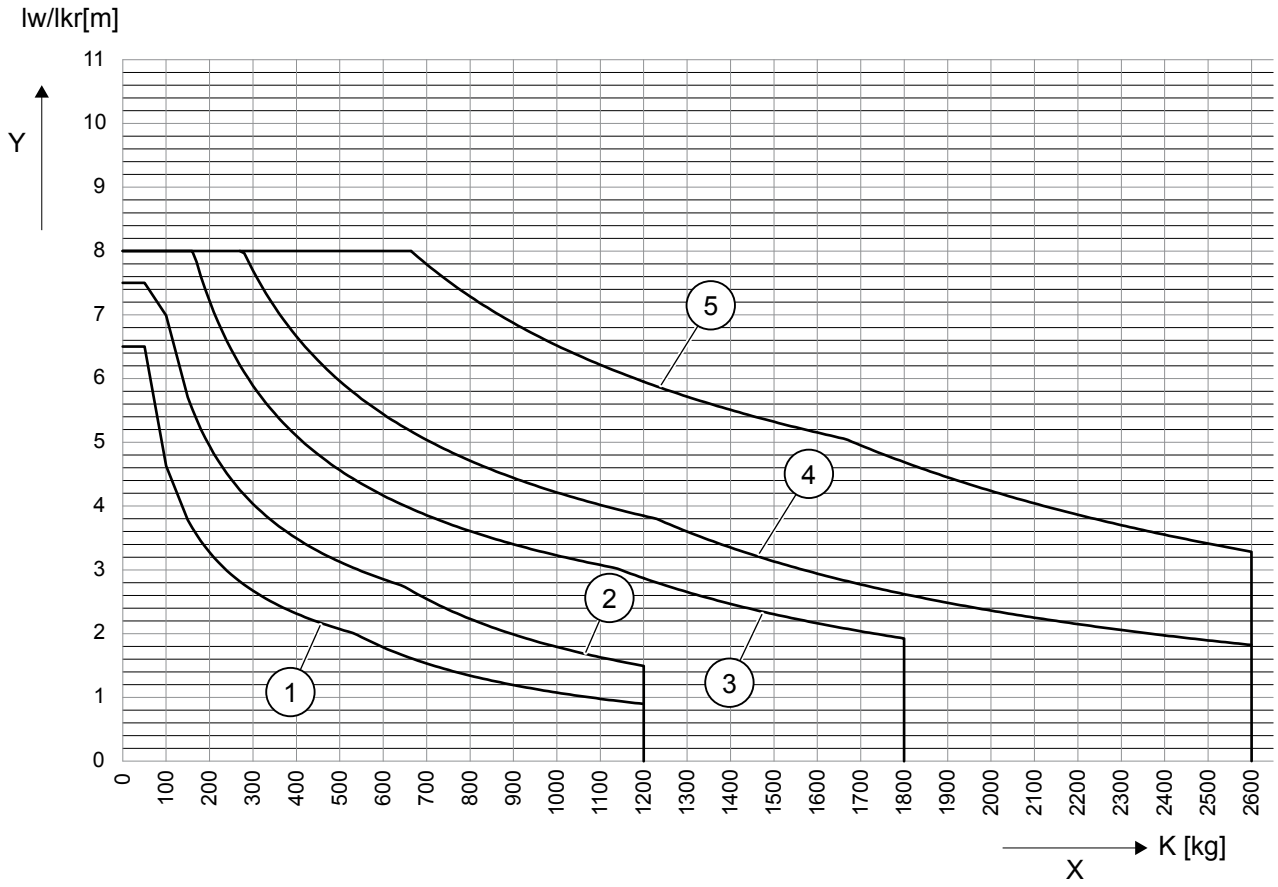

1. A12
2. A16
3. A18
4. A22
5. A28*

K = Belastung des Profils

l_w = Aufhängeabstand

l_{Kr} = Kranspurmittenmaß

Wichtig: – – – Grenzkurven für max. Geradstücklänge. Aufhängebelastung und Stoßabstände beachten (weitere Informationen siehe „Berechnung der Belastung GAB an einer Aufhängungshalterung“). Hublastbeiwert ψ, Eigenlastbeiwert φ nach DIN 15018 für Krangruppe H1, B3 sowie die Eigenlast des jeweils belasteten Trägers sind bereits eingerechnet.

3.6 Projektierungsschritte und technische Auslegung

Bestimmung der Belastung K

Einschienenbahn und Einträgerkran

DOC2722231 / 2 01 Juni 2026 Copyright © 2026 Demag Cranes & Components GmbH. Alle Rechte vorbehalten.

$K = G_H + G_3$

Zweiträgerkran

Es wird der Träger mit der ungünstigsten Belastung (RF-Antrieb) betrachtet	$K = 0{,}5\ (G_H + G_3 + G_{RFK})$

Kranbahn

Last fährt nicht in den Kranträgerüberhang	$K = G_H + G_3 + 0{,}50\ (G_1 + G_2)$
Last fährt in den Kranträgerüberhang	$K = G_H + G_3 + 0{,}80\ (G_1 + G_2)$
Kran mit mehr als zwei Kranbahnen (Mittelbahn)	$K = G_H + G_3 + 0{,}65\ (G_1 + G_2)$

Hierbei ist:

G_H = Nenntraglast/Tragfähigkeit einschl. Lastaufnahmemittel

G_1 = Eigenlast Kranträger einschl. Anbauten

G_2 = Eigenlast Kranfahrwerke einschl. Anbauten (beide Seiten zusammen)

G_3 = Eigenlast Katze einschl. Hebezeug, Katzfahrantrieb und -anbauten

G_{RFK} = Eigenlast Katzfahrantrieb und -anbauten

3.7 Ermittlung nach Diagramm

Es wird unterschieden zwischen Einzellast, zwei gleichen Lasten oder mehr als zwei gleichen Lasten in einem Feld.

3.7.1 Kranspurmittenmaß l_{Kr}

e_{Ka} = Abstand Katzfahrwerke oder Radachsen

3.7.2 Aufhängeabstand l_w

e_{KT} = Abstand Kranfahrwerke oder Radachsen (Einschienenbahn und Kranbahn)

3.7.3 Einzellast

Für die (punktförmige) Last K im Aufhängefeld kann aus dem Diagramm direkt der zulässige Grenzwert für l_w oder l_{Kr} abgelesen werden.

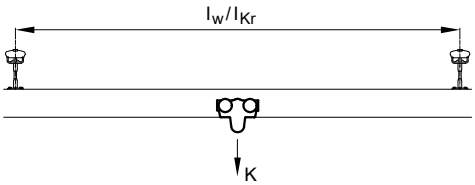

3.7.4 Mehrere Lasten

Bei zwei oder mehreren Lasten mit gesichertem Abstand in einem Feld darf der Maximalwert für l_w oder l_{Kr} nicht größer sein als der zulässige Grenzwert für eine der Einzellasten.

DOC2722231 / 2 01 Juni 2026 Copyright © 2026 Demag Cranes & Components GmbH. Alle Rechte vorbehalten.

3.7.5 Zwei gleiche Lasten oder Lasttraverse

Beide Lasten werden zu einer Gesamtlast K_{Ges} addiert und hierfür wird der Grenzwert für $l_{w(KGes)}$ oder $l_{Kr(KGes)}$ aus dem Diagramm bestimmt. Dieser Grenzwert kann nach folgender Formel erhöht werden:

max. $l_w = l_{w(KGes)} + 0{,}9 \times e_{Ka}$ (bzw. e_{KT})

max. $l_{Kr} = l_{Kr(KGes)} + 0{,}9 \times e_{Ka}$ (bzw. e_{KT})

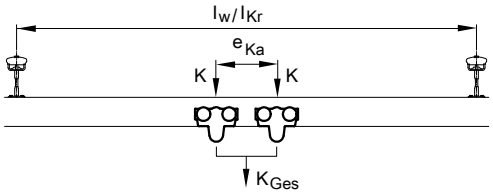

3.7.6 Mehr als zwei gleiche Lasten im gleichen Abstand

Die Lasten eines Aufhängefeldes werden zu einer Gesamtlast K_{Ges} addiert und hier für wird der Grenzwert für $l_{w(KGes)}$ aus dem Diagramm bestimmt. Dieser Grenzwert kann nach folgender Formel erhöht werden:

max. $l_w = l_{w(KGes)} + n/2 \times e_{Ka}$ (bzw. e_{KT}); n = Anzahl der Lasten K

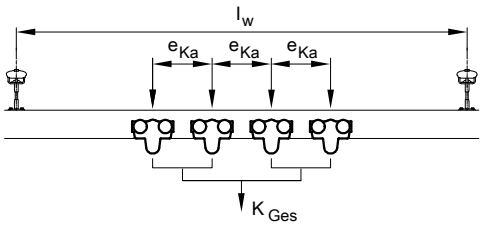

3.8 Ermittlung der Aufhängebelastung G_{AB}

Es wird die Aufhängung mit der ungünstigsten Belastung betrachtet.

Tabelle 1. Max. zulässige Belastung einer Aufhängung G_{AB}

Art des Profils	A12	A16	A18	A22/M16 A28/M16	A22/M20 A28/M20
max. G_{AB} [kg]	750		1400	1700	2400

3.8.1 Einzellast

Die Belastung einer Aufhängung ergibt sich aus dem Wert K für eine Einschienen- oder Hängekranbahn und der anteiligen Eigenlast des Bahnträgers.

Anteilige Bahnträgereigenlast = max. Aufhängeabstand x Bahnträgergewicht/m x 1,25

G_B = Bahnträgergewicht/m; l_w = max. Aufhängeabstand

$G_{AB} = K_{Ges} + G_B \times l_w \times 1{,}25$

DOC2722231 / 2 01 Juni 2026 Copyright © 2026 Demag Cranes & Components GmbH. Alle Rechte vorbehalten.

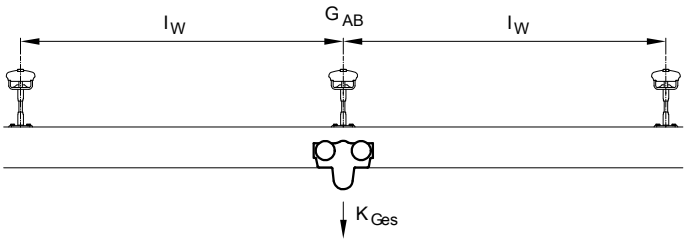

3.8.2 Zwei oder mehrere Lasten in einem der zwei Aufhängefelder

Die Belastung einer Aufhängung wird aus der Summe aller Einzellasten in zwei Feldern und der anteiligen Bahneigenlast bestimmt. Überschreitet die nach dieser Formel ermittelte Aufhängebelastung den max. zul. Wert, so ist eine oder beide der folgenden Maßnahmen erforderlich:

- Verringerung des Aufhängeabstandes durch zusätzliche Aufhängungen
- Lastenverteilung durch Distanzierung

$G_{AB} = K_{Ges} + G_B \times l_w \times 1{,}25$

Mehrere gleiche Lasten

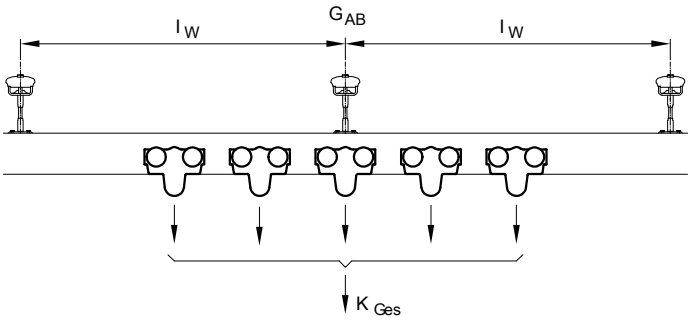

3.8.3 Zwei Lasten oder Lastgruppen im Abstand e_{KT}

$e_{KT} = 0{,}5 \times l_w$: $G_{AB} = 0{,}9K_{Ges} + G_B \times l_w \times 1{,}25$

$e_{KT} = l_w$: $G_{AB} = 0{,}7K_{Ges} + G_B \times l_w \times 1{,}25$ (Lastabstand = Aufhängeabstand)

$e_{KT} = 1{,}5 \times l_w$: $G_{AB} = 0{,}5K_{Ges} + G_B \times l_w \times 1{,}25$

Gleiche Beanspruchungsgruppen

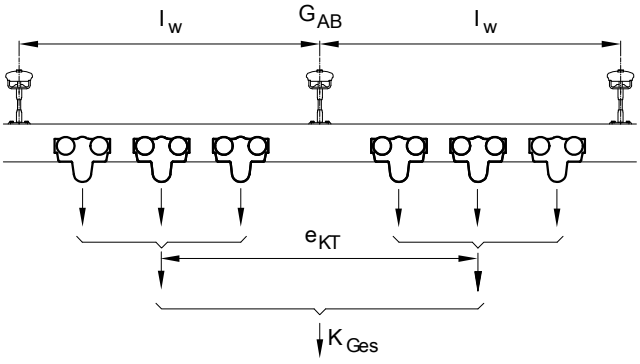

DOC2722231 / 2 01 Juni 2026 Copyright © 2026 Demag Cranes & Components GmbH. Alle Rechte vorbehalten.

3.9 Systemmaße und Systemgrenzen

3.9.1 Überhang

			A12/A16	A18	A22/A28
Kleinster erreichbarer Überhang	u min	[mm]	40	50	125
Projektierungswerte für Überhang	u	[mm]	200	300	

Bei kurzen Bahnen und Kranträgern ist die stabile Lage des Trägers zu überprüfen. (Last im Überhang mit Faktor 1,2 multipliziert, Kranträger bildet Gegenmoment).

Aluline-Bahnen und -Krane dürfen nicht aufkippen (z.B. bei Last im Überhang).

Bei instabiler Lage des Trägers (Aufkippen, Entlastung der Aufhängung) tritt Verschleiß in der Aufhängung auf, der zum vorzeitigen Versagen der Verbindung führen kann.

Durch Verwendung von Ergo-Komponenten wird ein vorzeitiges Versagen verhindert.

3.9.2 Kranüberhang

Maximale und minimale Werte für Kranüberhänge können der Kranauswahltabelle entnommen werden. Sie stehen im direkten Zusammenhang mit der Kranträgerlänge.

Der Überhang u kann vergrößert werden bei

- Flachleitungsstromzuführung an der Speicherstelle um das Maß der zusammengeschobenen Leitungsträger,
- unbelasteten Vorlauffahrwerken um das entsprechende Baumaß.

Bei Zweiträgerkranen auf mehr als zwei Kranbahnschienen entspricht der Überhang je Kranseite den Überhängen für Krane gleicher Traglast und vergleichbarem Spurmittenmaß der Kranauswahltabelle.

3.9.3 Bahnüberhang

Weitere Informationen zu den maximalen Überhanglängen u (für Einträgerkrane) finden Sie in den Kranauswahltabellen „Ermittlung Ein- und Zweiträgerkran nach Auswahltabellen“.

3.9.4 Anfahrmaß

Das Anfahrmaß l_{an} (Mitte Lasthaken bis Trägerende) wird aus den Einzelmaßen der Bauteile bestimmt.

3.9.5 Zulässiger Stoßabstand st

In der Nähe jedes Bahn- oder Trägerstoßes auf dem Kran ist eine Aufhängung vorzusehen.

				A12/A16	A18	A22	A28
Kleinster Abstand	st min	[mm]	$l_w \leq 5$ m	40	50	125	
			$l_w > 5$ m	0,05 x l_w			
Größter zulässiger Abstand	st max	[mm]		0,25 x l_w			0,15 x l_w

3.9.6 Antriebe

Ein- und Zweiträgerkrane sowie Ein- und Zweischienenkatzen sind leichtgängig handverfahrbar. Katzen und starre Krane können auch mit elektrischen oder pneumatischen Antrieben ausgerüstet werden.

DOC2722231 / 2 01 Juni 2026 Copyright © 2026 Demag Cranes & Components GmbH. Alle Rechte vorbehalten.

3.9.7 Durchbiegung

Bei Maximal-Auslegung nach den Diagrammkurven ergeben sich Durchbiegungsverhältnisse von 1/500. Durch den Einsatz größerer Profilabschnitte oder Stahlprofilabschnitte kann die Durchbiegung vermindert werden.

3.10 Hubwerke mit Leichtkrananlagen

3.10.1 Höhere Hubgeschwindigkeiten

Die in dieser Druckschrift dargestellten Auslegungsdiagramme sind gültig für Kettenzüge aus dem Demag Programm mit Hubgeschwindigkeiten bis max. 16 m/min. Weitere Informationen finden Sie unter „Belastbarkeit der Profile nach Diagramm“.

Der Einsatz von anderen Kettenzügen kann im Grenzbereich zu einer Überlastung der Krananlage führen. Höhere Hubgeschwindigkeiten und Gewichte können unter Verwendung der Diagramme durch folgenden Faktor berücksichtigt werden:

$G_{Hneu} = G_H \times (0{,}97 + 0{,}002 \times v_H)$

v_H = Hubgeschwindigkeit in m/min

3.10.2 Einsatz von Balancern mit Leichtkrananlagen

Beim Einsatz von Seil-Balancern an Leichtkrananlagen ist Folgendes zu beachten.

- Seilbalancer arbeiten mit höheren Geschwindigkeiten und Beschleunigungen als Kettenzüge. Hierduch erhöht sich der Hublastbeiwert.
- Beim Einsatz in der Handhabungstechnik sind häufig geringere Durchbiegungen und Schwingungen gewünscht als im klassischen Kranbau.

Pneumatische Seilbalancer mit Hubgeschwindigkeiten bis max. 60 m/min bei der Berechnung der Last K und Verwendung der Diagramme mindestens der Faktor 1,1 verwendet wird.

$K = G_H \times 1{,}1 + G_3$

Zur Vermeidung von hohen Durchbiegungen und unerwünschten Schwingungen kann der Faktor erhöht werden.

Elektrische Seilbalancer mit Hubgeschwindigkeiten bis max. 35 m/min können verwendet werden, wenn zur Berechnung der Last K anhand der Diagramme ein Faktor von mindestens 1,15 verwendet wird.

$K = G_H \times 1{,}15 + G_3$

Bei Verwendung der Kranauswahltabelle vereinfachend die Auswahltabelle mit der nächstgrößeren Tragfähigkeit verwenden.

Beispiel: Für Balancer-Einheiten mit einer Nenntraglast von 125 kg die Auswahltabelle für 80 kg Hubkapazität verwenden.

DOC2722231 / 2 01 Juni 2026 Copyright © 2026 Demag Cranes & Components GmbH. Alle Rechte vorbehalten.

3.11 Einschienenbahnen

3.11.1 Ermittlung Einschienenbahn

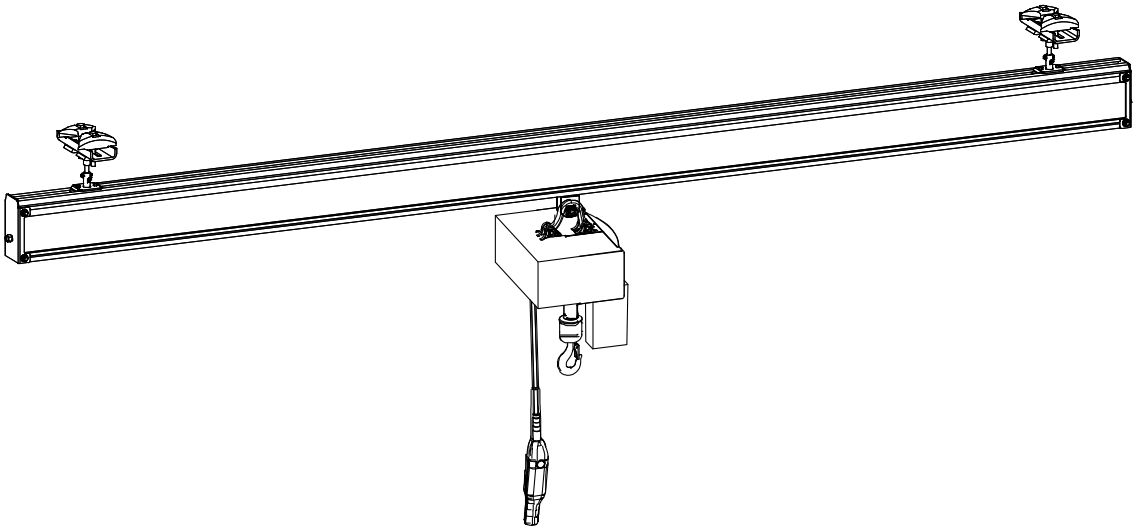

Einschienenbahn		
Baugruppen	**Bauteile**	**siehe Kapitel / Abschnitt**
Schieneneleme nte	Schiene, Verschraubung, Endkappe, Puffer, Bahnpuffer, Beschilderung	Basiskomponenten Kranbahn und Kranträger
Aufhängung	Aufhängung, kurze Aufhängung, Deckenlasche, Klemmbügel, Kugelstange, Gewindestange, Kugelschraube, Hängelasche, Federstecker	Bahnaufhängung
Fahrwerkkombi nation	Fahrwerk, Gelenkrahmen, Traverse	Fahrwerkkombinationen
Fahrantrieb	RF 100, RF 125, TD 200 und DRF 200	Fahrantriebe für Katzen und Krane
Koppelelement e	Lasche, Kupplungsstange, Abstandhalter	Kopplungselemente und Abstandhalter zur Distanzierung
Zubehör	Puffer an Katzen, Fahrwerkanbau	Puffer und Anschläge
Energiezuführu ng elektr	Gleitschuh, Leitungswagen, Schleppleitung, Schleifleitung	Einspeisung bei Katzen und Kranen
Energiezuführu ng pneum.	Leitungswagen, Schutzschlauch, Druckluftleitungen, Anbauten	Energiezuführung pneum.
Steuerung		Standard-Elektrik

Ausführung: Bewegliche Bahnaufhängungen

3.11.2 Ermittlung Einschienenbahn nach Auswahltabelle

Einstufung gemäß DIN 15018, H1 B3

G_H = Hublast

G_Z = Gewicht Hubwerk

$K_{(1)}$ = Gesamtlast (Nutzlast + Katzeigengewicht)

$K_{(2)}$ = Gesamtlast mit elektrischem / pneumatischem Antrieb

e_{Ka} = Distanz Katzfahrwerk (Achsabstand)

G_{AB} = Aufhängungsbelastung bei 1 Katze

l_W = Aufhängeabstand für 1 Katze

DOC2722231 / 2 01 Juni 2026 Copyright © 2026 Demag Cranes & Components GmbH. Alle Rechte vorbehalten.

Es gilt: 1 Last auf der Einschienenbahn

In Einzelfällen sind bei genauer statischer Berechnung abweichende Werte möglich: Für die exakte Auslegung von Leichtkrananlagen sind Produktkonfiguratoren zu nutzen.

		A12				A16				A18				A22				A28			
G_H	G_Z	$K_{(1)}$	e_{Ka}	l_w	G_{AB}	$K_{(1)}$	e_{Ka}	l_w	G_{AB}	$K_{(1)}$	e_{Ka}	l_w	G_{AB}	$K_{(1)}$	e_{Ka}	l_w	G_{AB}	$K_{(1)}$	e_{Ka}	l_w	G_{AB}
		$K_{(2)}$				$K_{(2)}$				$K_{(2)}$				$K_{(2)}$				$K_{(2)}$			
[kg]	[kg]	[kg]	[m]	[m]	[kg]	[kg]	[m]	[m]	[kg]	[kg]	[m]	[m]	[kg]	[kg]	[m]	[m]	[kg]	[kg]	[m]	[m]	[kg]
125	30	160	0.065	3.70	184	160	0.065	5.55	207	160	0.085	8.00	263	160	0.085	8.75	290	160	0.085	8.75	357
		175	0.065	3.55	197	175	0.065	5.30	220	190	0.085	7.70	293	190	0.085	8.75	320	190	0.085	8.75	387
250	35	290	0.065	2.75	307	290	0.065	4.10	325	290	0.085	5.95	367	290	0.085	7.80	406	290	0.085	8.75	487
		305	0.065	2.70	321	305	0.065	4.00	338	320	0.085	5.80	397	320	0.085	7.60	436	320	0.085	8.75	517
500	75	565	0.210	2.00	577	565	0.210	2.90	591	560	0.085	4.25	620	560	0.085	5.60	648	560	0.085	8.65	760
		580	0.210	1.95	590	580	0.210	2.90	605	590	0.085	4.20	650	590	0.085	5.50	678	590	0.085	8.55	790
1000	85	-	-	-	-	-	-	-	-	1095	0.250	3.05	1136	1095	0.085	4.00	1155	1095	0.085	6.20	1235
		-	-	-	-	-	-	-	-	1125	0.250	3.05	1166	1125	0.085	3.95	1184	1125	0.085	6.10	1265
1250	-	-	-	-	-	-	-	-	-	-	-	-	-	1405	0.300	3.55	1455	1405	0.300	5.50	1528
		-	-	-	-	-	-	-	-	-	-	-	-	1435	0.300	3.50	1485	1435	0.300	5.45	1558
1600	-	-	-	-	-	-	-	-	-	-	-	-	-	1755	0.300	3.15	1797	1755	0.300	4.90	1864
		-	-	-	-	-	-	-	-	-	-	-	-	1785	0.300	3.15	1827	1785	0.300	4.85	1894
2000	-	-	-	-	-	-	-	-	-	-	-	-	-	2155	0.300	2.85	2189	2155	0.300	4.45	2252
		-	-	-	-	-	-	-	-	-	-	-	-	2185	0.300	2.80	2219	2185	0.300	4.40	2282

3.12 Ein- und Zweiträgerkrane

3.12.1 Einträgerkran

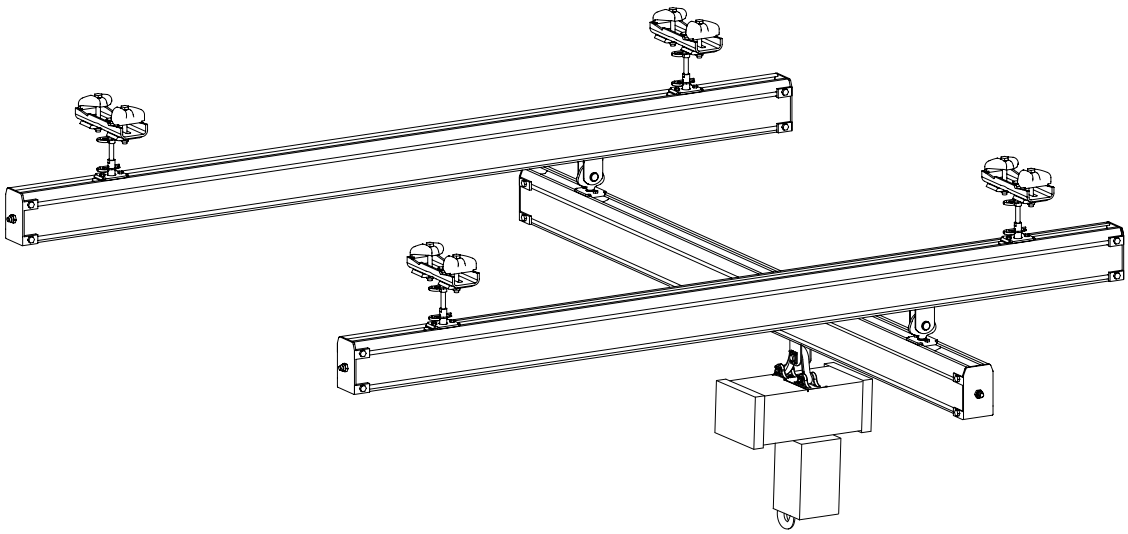

Einträgerkran		
Baugruppen	**Bauteile**	**siehe Kapitel / Abschnitt**
Schienenelemente	Schiene, Verschraubung, Endkappe, Puffer, Bahnpuffer, Beschilderung	„Basiskomponenten Einschienenbahn, Kranbahn und Kranträger“
Aufhängung	Aufhängung, kurze Aufhängung, Deckenlasche, Klemmbügel, Kugelstange, Gewindestange, Kugelschraube, Hängelasche, Federstecker	„Bahnaufhängung“
Fahrwerkkombination	Fahrwerk, Gelenkrahmen, Traverse, Kranfahrwerk, Kranaufhängung, Kranfahrwerk starr	„Fahrwerkkombinationen“
Fahrantrieb	RF 100, RF 125/TD 200 und DRF 200	„Fahrantriebe für Katzen und Krane“
Koppelelemente	Lasche, Kupplungsstange, Abstandhalter	„Koppelelemente und Abstandhalter zur Distanzierung“

DOC2722231 / 2 01 Juni 2026 Copyright © 2026 Demag Cranes & Components GmbH. Alle Rechte vorbehalten.

Einträgerkran		
Baugruppen	**Bauteile**	**siehe Kapitel / Abschnitt**
Zubehör	Puffer an Katzen und Kranen	„Puffer und Endanschläge“
Einspeisung elektr.	Gleitschuh, Leitungswagen, Schleppleitung, Schleifleitung	„Energiezuführung zu Katzen und Kranen“
Energiezuführung pneum.	Leitungswagen, Schutzschlauch, Druckluftleitungen, Anbauten	„Pneumatische Einspeisung“
Steuerung		„Standard-Elektrik“

Ausführung:

a) Gelenkige Bahn- und Kranaufhängungen (dargestellt)

b) Gelenkige Bahnaufhängungen mit starren Kranfahrwerken

Kranträger ohne Schienenstoß

3.12.2 Zweiträgerkran

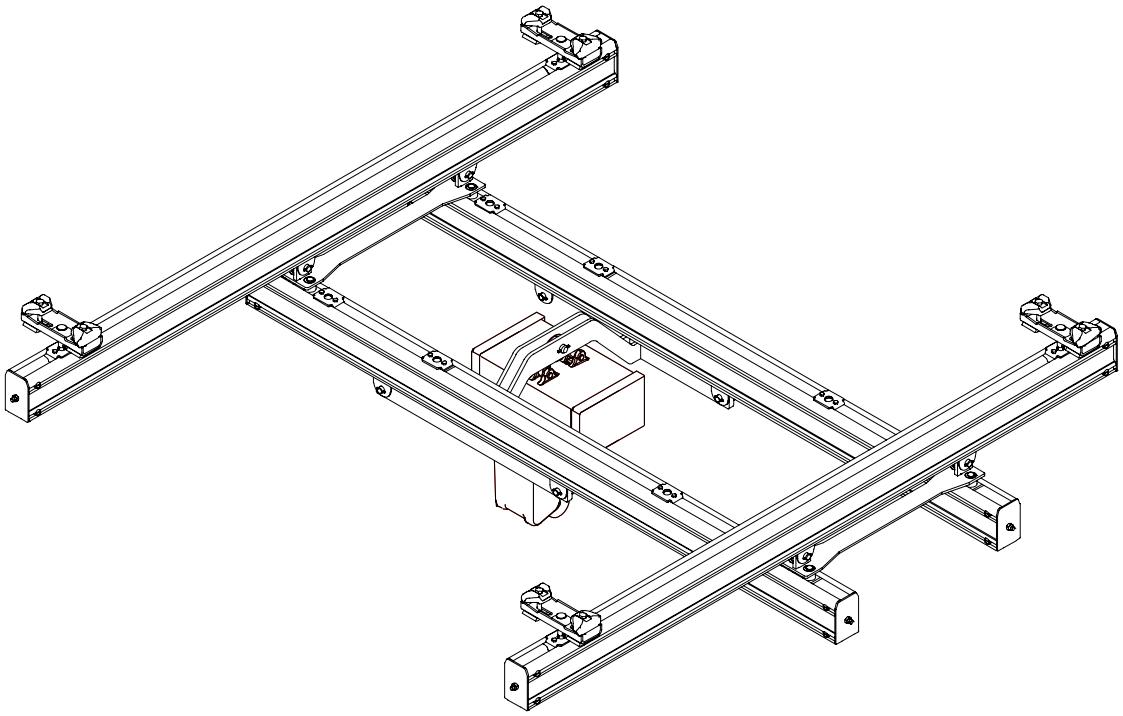

Zweiträgerkran		
Baugruppen	**Bauteile**	**siehe Kapitel / Abschnitt**
Schienenelemente	Schiene, Verschraubung, Endkappe, Puffer, Bahnpuffer, Beschilderung	„Basiskomponenten Einschienenbahn, Kranbahn und Kranträger“
Aufhängung	Kurze Aufhängung, Deckenlasche, Klemmbügel, Kugelstange, Gewindestange, Hängelasche, Federstecker	„Bahnaufhängung“
Fahrwerkkombination	Fahrwerk, Gelenkrahmen, Rahmen für Zweiträgerkran, Katzrahmen	„Fahrwerkkombinationen“
Fahrantrieb	RF 100, RF 125/TD 200 und DRF 200	„Fahrantriebe für Katzen und Krane“
Koppelelemente	Lasche, Kupplungsstange, Abstandhalter	„Koppelelemente und Abstandhalter zur Distanzierung“
Zubehör	Puffer an Katzen und Kranen	„Puffer und Endanschläge“

DOC2722231 / 2 01 Juni 2026 Copyright © 2026 Demag Cranes & Components GmbH. Alle Rechte vorbehalten.

Zweiträgerkran		
Baugruppen	**Bauteile**	**siehe Kapitel / Abschnitt**
Einspeisung elektr.	Gleitschuh, Leitungswagen, Schleppleitung, Schleifleitung	„Energiezuführung zu Katzen und Kranen“
Steuerung		„Standard-Elektrik“

Ausführung:

Gelenkige Bahnaufhängungen mit starren Kranfahrwerken

(Gelenkkranaufhängungen sind nicht vorgesehen)

3.12.3 Ermittlung Ein- und Zweiträgerkran nach Auswahltabellen

Einschienenbahn

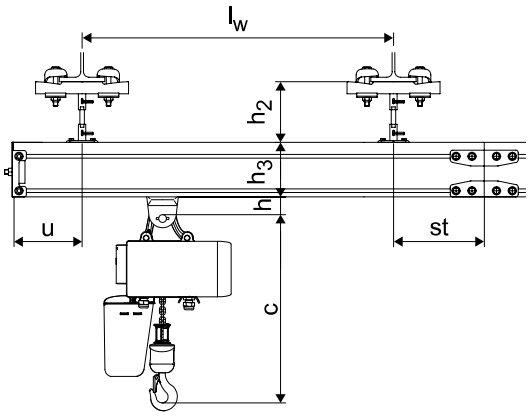

DOC2722231 / 2 01 Juni 2026 Copyright © 2026 Demag Cranes & Components GmbH. Alle Rechte vorbehalten.

Einträgerkran

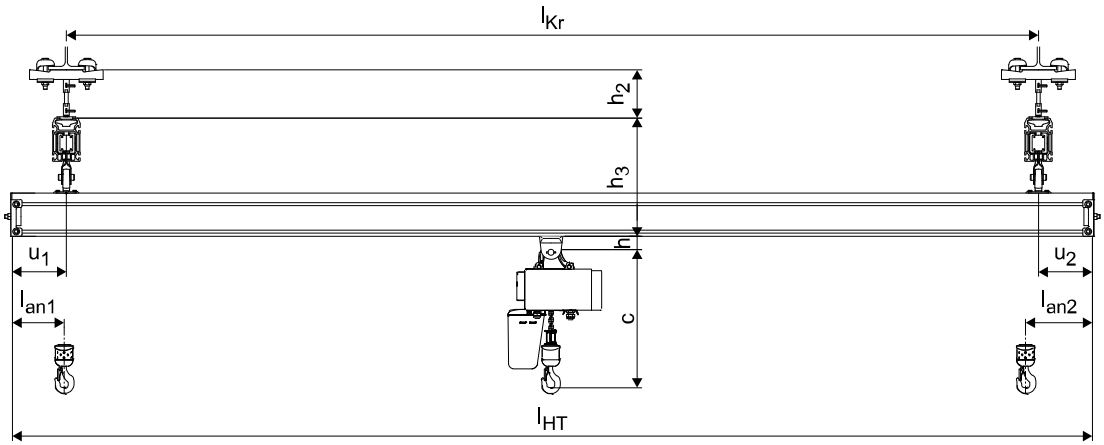

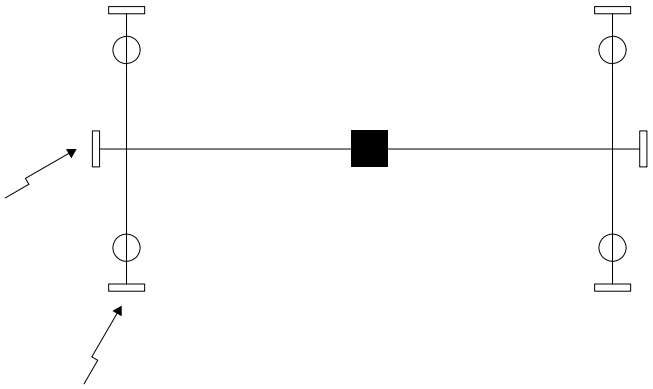

DOC2722231 / 2 01 Juni 2026 Copyright © 2026 Demag Cranes & Components GmbH. Alle Rechte vorbehalten.

Zweiträgerkran

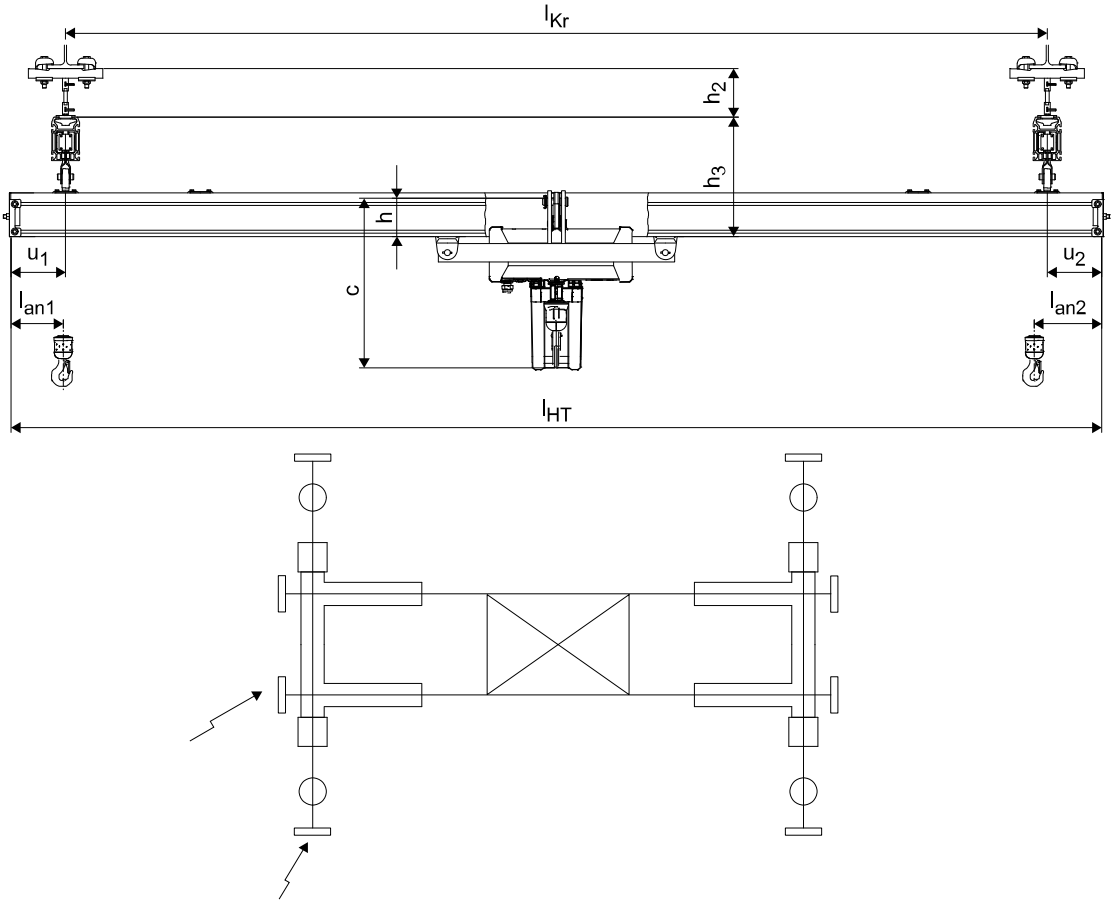

l_{Kr} = Kranspurmittenmaß	h = UK Schiene bis Bolzenoberkante	c = Bauhöhe Hebezeug
l_{HT} = Kranträgerlänge	h_2 = UK I-Träger bis OK Bahnträger	l_{an} = Anfahrmaß
u = Überhang	h_3 = OK Bahnträger bis UK Kranträger	st = Abstand Schienenstoß zum Aufhängepunkt

Nachfolgende Auswahltabellen zeigen einen Ausschnitt der vielfältigen Möglichkeiten zum Aufbau von Leichtkrananlagen. Für die exakte Auslegung von Leichtkrananlagen sind Produktkonfiguratoren zu nutzen.

l_W-Angaben gelten für einen Kran auf der Kranbahn

Überhänge der Kranträger sind immer auf beiden Kranseiten gleich.

Durchbiegungsgrenzen: Krane, Bahnen: 1/500,

Frequenz ≥ 2,8 Hz

Bei mehreren Kranen auf der gleichen Kranbahn sind die Kranfahrwerke von Einträgerkranen immer als Doppel- oder Vierfachfahrwerke auszuführen.

Die Aufhängeabstände l_W sind dann gesondert zu ermitteln. Zwischenlängen für Kranträger sind möglich. Auslegung erfolgt für Krane in Normalbauart mit Serienteilen ohne besondere Anbauten.

Aufhängelasten beachten!

Einstufung gemäß DIN 15018, H1 B3

DOC2722231 / 2 01 Juni 2026 Copyright © 2026 Demag Cranes & Components GmbH. Alle Rechte vorbehalten.

l_{HT} = Kranträgerlänge

l_{Kr} = Kranspurmittenmaß

l_{w} = Bahn-Aufhängeabstand

Aufhängelasten auf Anfrage

Alle Maße in m

3.12.3.1 Tragfähigkeit: 125 kg, Hebezeug-Gewicht: 30 kg, Hubgeschwindigkeit: 30 m/min

Alle Maße in m.

	Profil	l_{HT}	Einträgerkran							Zweiträgerkran						
			l_{Kr}			l_{w}				l_{Kr}			l_{w}			
			Min.	Max.		A12	A16	A18	A22	A28	Min.	Max.	A12	A16	A18	A22	A28
Kranträgerprofil, Kranträgerlänge	A12	1	0,80	0.90		3.55	5.30	7.75	8.75	8.75			-	-	-	-	-
		2	1.70	1.90		3.50	5.20	7.60	8.75	8.75	1.50	1.75	3.30	4.95	7.10	8.75	8.75
		3	2.60	2.90		3.45	5.15	7.50	8.75	8.75	1.95	2.75	3.25	4.80	6.90	8.75	8.75
		4	3.40	3.55		3.40	5.05	7.40	8.75	8.75	2.70	3.75	3.15	4.70	6.75	8.75	8.75
		5				-	-	-	-	-	3.40	4.75	3.10	4.60	6.60	8.65	8.75
		6				-	-	-	-	-	4.05	4.90	3.00	4.40	6.30	8.25	8.75
		7				-	-	-	-	-	4.65	4.90	2.95	4.35	6.20	8.10	8.75
		8				-	-	-	-	-			-	-	-	-	-
	A16	1	0.75	0.90		3.55	5.25	7.70	8.75	8.75			-	-	-	-	-
		2	1.70	1.90		3.45	5.15	7.55	8.75	8.75	1.50	1.75	3.25	4.85	6.95	8.75	8.75
		3	2.55	2.90		3.40	5.10	7.40	8.75	8.75	1.90	2.75	3.15	4.70	6.75	8.75	8.75
		4	3.35	3.90		3.35	5.00	7.30	8.75	8.75	2.60	3.75	3.10	4.60	6.60	8.60	8.75
		5	4.10	4.90		3.30	4.90	7.15	8.75	8.75	3.20	4.75	3.00	4.50	6.40	8.35	8.75
		6	4.80	5.40		3.25	4.85	7.05	8.75	8.75	3.80	5.75	2.90	4.30	6.10	7.95	8.75
		7				-	-	-	-	-	4.30	6.75	2.85	4.20	6.00	7.80	8.75
		8				-	-	-	-	-	4.75	7.40	2.75	4.10	5.85	7.65	8.75
	A18	1				3.50	5.20	7.60	8.75	8.75			-	-	-	-	-
		2	1.65	1.90		3.40	5.05	7.40	8.75	8.75	1.50	1.75	3.15	4.70	6.75	8.75	8.75
		3	2.45	2.90		3.30	4.95	7.20	8.75	8.75	1.60	2.75	2.95	4.40	6.30	8.20	8.75
		4	3.15	3.90		3.25	4.85	7.05	8.75	8.75	2.25	3.75	2.85	4.25	6.10	7.95	8.75
		5	3.85	4.90		3.15	4.70	6.90	8.75	8.75	2.80	4.75	2.75	4.10	5.90	7.70	8.75
		6	4.45	5.90		3.10	4.60	6.75	8.75	8.75	3.30	5.75	2.65	3.90	5.60	7.30	8.75
		7	5.00	6.90		3.05	4.50	6.60	8.65	8.75	3.70	6.75	2.60	3.80	5.45	7.10	8.75
		8	5.55	7.85		3.00	4.45	6.50	8.45	8.75	4.10	7.75	2.55	3.70	5.30	6.90	8.75
	A22	1				-	-	-	-	-			-	-	-	-	-
		2	1.60	1.75		3.35	5.05	7.35	8.75	8.75	1.50	1.75	3.15	4.70	6.70	8.75	8.75
		3	2.40	2.75		3.25	4.90	7.15	8.75	8.75	1.55	2.75	2.90	4.30	6.20	8.05	8.75
		4	3.10	3.75		3.20	4.75	6.95	8.75	8.75	2.15	3.75	2.80	4.15	5.95	7.75	8.75
		5	3.70	4.75		3.10	4.65	6.75	8.75	8.75	2.65	4.75	2.70	4.00	5.75	7.50	8.75
		6	4.30	5.75		3.05	4.55	6.60	8.65	8.75	3.10	5.75	2.60	3.80	5.45	7.10	8.75
		7	4.80	6.75		2.95	4.45	6.45	8.45	8.75	3.50	6.75	2.50	3.70	5.30	6.90	8.75
		8	5.30	7.75		2.90	4.35	6.30	8.25	8.75	4.00	7.75	2.45	3.65	5.20	6.75	8.75
	A28	1				-	-	-	-	-			-	-	-	-	-
		2	1.55	1.75		3.25	4.90	7.10	8.75	8.75	1.50	1.75	3.05	4.55	6.55	8.55	8.75
		3	2.20	2.75		3.15	4.70	6.85	8.75	8.75	1.50	2.75	2.80	4.15	5.95	7.75	8.75
		4	2.80	3.75		3.05	4.50	6.60	8.60	8.75	2.00	3.75	2.65	3.95	5.65	7.35	8.75
		5	3.30	4.75		2.95	4.35	6.40	8.35	8.75	2.50	4.75	2.55	3.80	5.40	7.05	8.75
		6	3.80	5.75		2.85	4.25	6.20	8.10	8.75	3.00	5.75	2.45	3.60	5.15	6.70	8.75
		7	4.20	6.75		2.75	4.10	6.00	7.85	8.75	3.50	6.75	2.40	3.50	5.00	6.55	8.75
		8	5.00	7.75		2.75	4.10	5.95	7.80	8.75	4.00	7.75	2.35	3.45	4.90	6.40	8.75

3.12.3.2 Tragfähigkeit: 250 kg, Hebezeug-Gewicht: 35 kg, Hubgeschwindigkeit: 20 m/min

Alle Maße in m.

DOC2722231 / 2 01 Juni 2026 Copyright © 2026 Demag Cranes & Components GmbH. Alle Rechte vorbehalten.

	Profil	l_{HT}	Einträgerkran							Zweiträgerkran						
			l_{Kr}			l_W				l_{Kr}		l_W				
			Min.	Max.		A12	A16	A18	A22	A28	Min.	Max.	A12	A16	A18	A22	A28
Kranträgerprofi, Kranträgerlänge	A12	1	0.80	0.90		2.70	4.00	5.85	7.65	8.75			-	-	-	-	-
		2	1.75	1.90		2.65 [1]	3.95 [1]	5.80	7.55	8.75	1.50	1.75	2.65	3.90	5.55	7.25	8.75
		3		-		-	-	-	-	-	2.05	2.75	2.60	3.85	5.50	7.15	8.75
		4		-		-	-	-	-	-	2.90	3.75	2.55	3.80	5.40	7.05	8.75
		5		-		-	-	-	-	-	3.70	3.75	2.50	3.75	5.35	6.95	8.75
		6		-		-	-	-	-	-		-	-	-	-	-	-
		7		-		-	-	-	-	-		-	-	-	-	-	-
		8		-		-	-	-	-	-		-	-	-	-	-	-
	A16	1	0.80	0.90		2.70 [1]	4.00 [1]	5.85	7.60	8.75		-	-	-	-	-	-
		2	1.75	1.90		2.65 [1]	3.95 [1]	5.75	7.50	8.75	1.50	1.75	2.60	3.85	5.50	7.20	8.75
		3	2.65	2.90		2.60 [1]	3.90 [1]	5.70	7.45	8.75	2.00	2.75	2.55	3.80	5.40	7.05	8.75
		4	3.50	3.90		2.60 [1]	3.85 [1]	5.65	7.35	8.75	2.85	3.75	2.50	3.70	5.30	6.95	8.75
		5		-		-	-	-	-	-	3.60	4.75	2.50	3.65	5.25	6.80	8.75
		6		-		-	-	-	-	-	4.30	5.65	2.40	3.55	5.05	6.60	8.75
		7		-		-	-	-	-	-	4.95	5.65	2.40	3.50	5.00	6.50	8.75
		8		-		-	-	-	-	-	5.55	5.65	2.35	3.45	4.90	6.40	8.75
	A18	1		-		2.65 [1]	3.95 [1]	5.80	7.55	8.75		-	-	-	-	-	-
		2	1.70	1.90		2.60 [1]	3.90 [1]	5.70	7.45	8.75	1.50	1.75	2.55	3.80	5.40	7.05	8.75
		3	2.60	2.90		2.60 [1]	3.85 [1]	5.60	7.30	8.75	1.75	2.75	2.45	3.60	5.15	6.75	8.75
		4	3.40	3.90		2.55 [1]	3.75 [1]	5.50	7.20	8.75	2.50	3.75	2.40	3.55	5.05	6.55	8.75
		5	4.20	4.90		2.50 [1]	3.70 [1]	5.45	7.10	8.75	3.20	4.75	2.35	3.45	4.95	6.45	8.75
		6	4.95	5.90		2.50 [1]	3.65 [1]	5.35	7.00	8.75	3.80	5.75	2.30	3.35	4.75	6.20	8.75
		7	5.65	5.90		2.45 [1]	3.65 [1]	5.30	6.95	8.75	4.40	6.75	2.25	3.30	4.65	6.10	8.75
		8		-		-	-	-	-	8.75	4.95	7.75	2.20	3.20	4.60	5.95	8.75
	A22	1		-		-	-	-	-	-		-	-	-	-	-	-
		2	1.70	1.75		2.60 [1]	3.85 [1]	5.65	7.40	8.75	1.50	1.75	2.55	3.75	5.40	7.00	8.75
		3	2.55	2.75		2.55 [1]	3.80 [1]	5.55	7.25	8.75	1.70	2.75	2.40	3.55	5.10	6.65	8.75
		4	3.35	3.75		2.50 [1]	3.75 [1]	5.45	7.15	8.75	2.45	3.75	2.35	3.50	4.95	6.50	8.75
		5	4.15	4.75		2.50 [1]	3.70 [1]	5.40	7.05	8.75	3.10	4.75	2.30	3.40	4.85	6.30	8.75
		6	4.85	5.75		2.45 [1]	3.65 [1]	5.30	6.95	8.75	3.70	5.75	2.25	3.30	4.65	6.10	8.75
		7	5.55	6.75		2.40 [1]	3.55 [1]	5.25	6.85	8.75	4.20	6.75	2.20	3.20	4.55	5.95	8.75
		8	6.15	7.70		2.40 [1]	3.50 [1]	5.15	6.75	8.75	4.70	7.75	2.15	3.15	4.50	5.85	8.75
	A28	1		-		-	-	-	-	-		-	-	-	-	-	-
		2	1.65	1.75		2.55 [1]	3.80 [1]	5.55	7.25	8.75	1.50	1.75	2.50	3.70	5.30	6.90	8.75
		3	2.45	2.75		2.50 [1]	3.70 [1]	5.40	7.10	8.75	1.60	2.75	2.35	3.45	4.90	6.40	8.75
		4	3.15	3.75		2.45 [1]	3.60 [1]	5.30	6.95	8.75	2.20	3.75	2.25	3.30	4.75	6.15	8.75
		5	3.85	4.75		2.40 [1]	3.55 [1]	5.20	6.75	8.75	2.75	4.75	2.20	3.20	4.55	5.95	8.75
		6	4.45	5.75		2.35 [1]	3.45 [1]	5.05	6.65	8.75	3.25	5.75	2.10	3.10	4.40	5.70	8.75
		7	5.05	6.75		2.30 [1]	3.40 [1]	4.95	6.50	8.75	3.65	6.75	2.05	3.00	4.25	5.55	8.55
		8	5.55	7.75		2.25 [1]	3.35 [1]	4.85	6.35	8.75	4.05	7.75	2.00	2.90	4.15	5.40	8.30
	[1] Zwei Fahrwerke je Kranseite																

DOC2722231 / 2 01 Juni 2026 Copyright © 2026 Demag Cranes & Components GmbH. Alle Rechte vorbehalten.

3.12.3.3 Tragfähigkeit: 500 kg, Hebezeug-Gewicht: 75 kg, Hubgeschwindigkeit max.: 15 m/min

Alle Maße in m.

	Profil	l_{HT}	Einträgerkran							Zweiträgerkran						
			l_{Kr}		l_W					l_{Kr}		l_W				
			Min.	Max.	A12	A16	A18	A22	A28	Min.	Max.	A12	A16	A18	A22	A28
Kranträgerprofi, Kranträgerlänge	A12	1	0.75	0.90 [2]	2.05 [1]	3.05 [1]	4.45	5.80	8.75			-	-	-	-	-
		2	1.55	1.90 [2]	1.95 [1]	2.85 [1]	4.15	5.40	8.40	1.50	1.75	2.00 [3]	2.90 [3]	4.10	5.35	8.25
		3			-	-	-	-	-	2.15	2.75	1.95 [3]	2.85 [3]	4.05	5.30	8.15
		4			-	-	-	-	-			-	-	-	-	-
	A16	1	0.75	0.90 [2]	2.05 [1]	3.05 [1]	4.45	5.80	8.75			-	-	-	-	-
		2	1.60	1.90 [2]	1.95 [1]	2.85 [1]	4.15	5.40	8.40	1.50	1.75	1.95 [3]	2.90 [3]	4.10	5.30	8.20
		3	2,60	2.85 [2]	1.90 [1]	2.85 [1]	4.15	5.40	8.40	2.15	2.75	1.95 [3]	2.85 [3]	4.05	5.25	8.10
		4			-	-	-	-	-	3.00	3.75	1.95 [3]	2.80 [3]	4.00	5.20	8.00
		5			-	-	-	-	-	3.85	4.05	1.90 [3]	2.80 [3]	3.95	5.15	7.95
		6			-	-	-	-	-			-	-	-	-	-
	A18	1			-	-	-	-	-			-	-	-	-	-
		2	1.75	1.90	2.00 [1]	2.90 [1]	4.10	5.40	8.35	1.50	1.75	1.95 [3]	2.85 [3]	4.05	5.25	8.10
		3	2.70	2.90	2.00 [1]	2.85 [1]	4.10	5.35	8.25	1.85	2.75	1.90 [3]	2.80 [3]	3.95	5.10	7.90
		4	3.60	3.90	2.00 [1]	2.85 [1]	4.05	5.30	8.20	2.75	3.75	1.90 [3]	2.75 [3]	3.90	5.05	7.80
		5			-	-	-	-	-	3.55	4.75	1.85 [3]	2.70 [3]	3.85	5.00	7.70
		6			-	-	-	-	-	4.30	5.75	1.85 [3]	1.85 [3]	3.75	4.90	7.50
		7			-	-	-	-	-	5.05	5.85	1.55 [3]	1.50 [3]	3.70	4.80	7.40
		8			-	-	-	-	-	5.75	5.85	1.30 [3]	1.30 [3]	3.65	4.75	7.35
	A22	1			-	-	-	-	-			-	-	-	-	-
		2	1.75	1.75	2.00 [1]	2.85 [1]	4.05	5.35	8.30	1.50	1.75	1.95 [3]	2.85 [3]	4.00	5.25	8.05
		3	2.70	2.75	2.00 [1]	2.85 [1]	4.05	5.30	8.25	1.85	2.75	1.90 [3]	2.75 [3]	3.90	5.10	7.85
		4	3.55	3.75	2.00 [1]	2.80 [1]	4.00	5.25	8.15	2.70	3.75	1.90 [3]	2.70 [3]	3.85	5.00	7.70
		5	4.45	4.75	1.95 [1]	2.80 [1]	4.00	5.20	8.10	3.45	4.75	1.85 [3]	2.35 [3]	3.80	4.95	7.60
		6	5.30	5.45	1.95 [1]	2.80 [1]	3.95	5.15	8.00	4.20	5.75	1.55 [3]	1.25 [3]	3.70	4.80	7.40
		7			-	-	-	-	-	4.90	6.75	1.30 [3]	1.15 [3]	3.65	4.75	7.30
		8			-	-	-	-	-	5.60	7.65	1.10 [3]	1.10 [3]	3.60	4.70	7.20
	A28	1			-	-	-	-	-			-	-	-	-	-
		2	1.70	1.75	2.00 [1]	2.85 [1]	4.05	5.30	8.25	1.50	1.75	1.95 [3]	2.80 [3]	4.00	5.20	8.00
		3	2.60	2.75	1.95 [1]	2.80 [1]	4.00	5.25	8.10	1.75	2.75	1.85 [3]	2.70 [3]	3.80	4.95	7.65
		4	3.45	3.75	1.95 [1]	2.80 [1]	3.95	5.15	8.00	2.55	3.75	0.90 [3]	1.65 [3]	3.75	4.85	7.50
		5	4.25	4.75	1.95 [1]	2.75 [1]	3.90	5.10	7.90	3.25	4.75	1.25 [3]	1.20 [3]	3.65	4.75	7.30
		6	5.05	5.75	1.90 [1]	2.70 [1]	3.85	5.05	7.80	3.90	5.75	0.95 [3]	1.00 [3]	3.55	4.60	7.10
		7	5.75	6.75	1.90 [1]	2.70 [1]	3.80	5.00	7.70	4.50	6.75	0.90 [3]	0.90 [3]	3.50	4.55	7.00
		8	6.50	7.75	1.90 [1]	2.60 [1]	3.75	4.95	7.65	5.05	7.75	0.80 [3]	0.80 [3]	3.45	4.45	6.85

[1] Zwei Fahrwerke je Kranseite

[2] Doppelfahrwerk Katze

[3] Vierfachfahrwerk je Kranseite

DOC2722231 / 2 01 Juni 2026 Copyright © 2026 Demag Cranes & Components GmbH. Alle Rechte vorbehalten.

3.12.3.4 Tragfähigkeit: 1000 kg, Hebezeug-Gewicht: 85 kg, Hubgeschwindigkeit max.: 15 m/min

Alle Maße in m.

	Profil	l_{HT}	Einträgerkran							Zweiträgerkran						
			l_{Kr}			l_W				l_{Kr}		l_W				
			Min.		Max.			A18	A22	A28	Min.		Max.	A12	A16	A18	A22	A28
Kranträgerprofi, Kranträgerlänge	A18	1		-	2)			3.30 1)	4.30	6.65		-		-	-	-	-	-
		2	1.55	-	1.90 2)			3.00 1)	3.95	6.10	1.50	-	1.75	0.55 3)	0.55 3)	3.00	3.90	6.00
		3	2.50	-	2.90 2)			3.00 1)	3.90	6.05	1.95	-	2.75	-	-	2.95	3.85	5.90
		4		-				-	-	-	2.85	-	3.75	-	-	2.95	3.80	5.85
		5		-				-	-	-	3.75	-	4.35	-	-	2.95	3.80	5.85
		6		-				-	-	-		-		-	-	-	-	-
	A22	1		-				-	-	-		-		-	-	-	-	-
		2	1.70	-	1.75			3.00 1)	4.00	6.15	1.50	-	1.75	0.55 3)	0.55 3)	3.00	3.90	6.00
		3	2.70	-	2.75			3.00 1)	3.95	6.10	1.95	-	2.75	-	-	2.95	3.85	5.90
		4	3.65	-	3.75			3.00 1)	3.90	6.05	2.85	-	3.75	-	-	2.95	3.80	5.85
		5		-				-	-	-	3.70	-	4.75	-	-	2.90	3.75	5.80
		6		-				-	-	-	4.55	-	5.60	-	-	2.90	3.75	5.75
		7		-				-	-	-	5.40	-	5.60	-	-	2.85	3.70	5.70
	A28	1		-				-	-	-		-		-	-	-	-	-
		2	1.70	-	1.75			3.00 1)	3.95	6.05	1.50	-	1.75	0.55 3)	0.55 3)	3.00	3.85	5.95
		3	2.70	-	2.75			3.00 1)	3.90	6.00	1.90	-	2.75	-	-	2.90	3.80	5.80
		4	3.60	-	3.75			2.95 1)	3.85	6.00	2.75	-	3.75	-	-	2.90	3.75	5.75
		5	4.50	-	4.75			2.95 1)	3.85	5.95	3.55	-	4.75	-	-	2.85	3.70	5.65
		6	5.35	-	5.75			3.10 1)	3.80 1)	5.90 1)	4.35	-	5.75	-	-	2.80	3.65	5.60
		7		-				-	-	-	5.10	-	6.75	-	-	2.10	3.60	5.55
		8		-				-	-	-	5.80	-	7.75	-	-	1.55	3.55	5.45

1) Zwei Fahrwerke je Kranseite
2) Doppelfahrwerk Katze
3) Vierfachfahrwerk je Kranseite

3.12.3.5 Tragfähigkeit: 1250 kg, Hebezeug-Gewicht: 115 kg, Hubgeschwindigkeit max.: 10 m/min

Alle Maße in m.

	Profil		Einträgerkran							Zweiträgerkran						
		l_{HT}	l_{Kr}			l_W				l_{Kr}		l_W				
			Min.		Max.			A18	A22	A28	Min.		Max.			A18	A22	A28
Kranträgerprofi, Kranträgerlänge	A22	1		-				-	-	-		-				-	-	-
		2	1.50	-	1.75 2)			-	3.50 1)	5.45 1)	1.50	-	1.75			1.35	3.50	5.35
		3	2.45	-	2.75 2)			-	3.50 1)	5.40 1)	2.05	-	2.75			1.10	3.50	5.35
		4	3.40	-	3.55 2)			-	3.50 1)	5.40 1)	2.95	-	3.75			1.15	3.45	5.30
		5		-				-	-	-	3.85	-	4.75			1.10	3.45	5.25
		6		-				-	-	-	4.70	-	5.00			1.00	3.40	5.20
		7		-				-	-	-		-				-	-	-
		8		-				-	-	-		-				-	-	-
	A28	1		-				-	-	-		-				-	-	-
		2	1.50	-	1.75 2)			-	3.50 1)	5.45 1)	1.50	-	1.75			1.25	3.50	5.35
		3	2.40	-	2.75 2)			-	3.50 1)	5.40 1)	2.00	-	2.75			1.10	3.45	5.25
		4	3.35	-	3.75 2)			-	3.45 1)	5.35 1)	2.85	-	3.75			1.00	3.40	5.20
		5	4.25	-	4.75 2)			-	3.45 1)	5.35 1)	3.70	-	4.75			1.00 3)	3.40	5.15
		6	5.15	-	5.50 2)			-	3.45 1)	5.30 1)	4.55	-	5.75			0.95 3)	3.35	5.10
		7		-				-	-	-	5.35	-	6.75			0.90 3)	3.30	5.05
		8		-				-	-	-	6.10	-	7.70			0.85 3)	3.30	5.00

1) Zwei Fahrwerke je Kranseite
2) Doppelfahrwerk Katze
3) Vierfachfahrwerk je Kranseite

DOC2722231 / 2 01 Juni 2026 Copyright © 2026 Demag Cranes & Components GmbH. Alle Rechte vorbehalten.

3.12.3.6 Tragfähigkeit: 1600 kg, Hebezeug-Gewicht: 115 kg, Hubgeschwindigkeit max.: 10 m/min

Alle Maße in m.

	Profil	l_{HT}	Einträgerkran							Zweiträgerkran						
			l_{Kr}			l_W				l_{Kr}			l_W			
			Min.		Max.			A18	A22	A28	Min.		Max.			A18	A22	A28
Kranträgerprofi, Kranträgerlänge	A22	1	-					-	-	-	-					-	-	-
		2	1.50	-	1.75 [2]			-	3.00 [1]	4.90 [1]	1.50	-	1.75			0.75 [3]	3.20	4.85
		3	2.45	-	2.75 [2]			-	2.95 [1]	4.85 [1]	2.05	-	2.75			0.75 [3]	3.15	4.80
		4	-					-	-	-	3.00	-	3.75			0.70 [3]	3.15	4.80
		5	-					-	-	-	3.90	-	4.50			0.70 [3]	3.10	4.75
		6	-					-	-	-	-					-	-	-
	A28	1	-					-	-	-	-					-	-	-
		2	1.50	-	1.75 [2]			-	2.95 [1]	4.85 [1]	1.50	-	1.75			0.75 [3]	3.15	4.80
		3	2.45	-	2.75 [2]			-	2.95 [1]	4.85 [1]	2.00	-	2.75			0.70 [3]	3.10	4.75
		4	3.40	-	3.75 [2]			-	2.90 [1]	4.80 [1]	2.90	-	3.75			0.70 [3]	3.10	4.75
		5	4.30	-	4.75 [2]			-	2.90 [1]	4.80 [1]	3.80	-	4.75			0.70 [3]	3.05	4.70
		6	-					-	-	-	4.65	-	5.75			0.65 [3]	3.00	4.65
		7	-					-	-	-	5.45	-	6.75			0.65 [3]	2.95	4.60
		8	-					-	-	-	6.25	-	6.90			0.65 [3]	2.90	4.60

[1] Zwei Fahrwerke je Kranseite

[2] Doppelfahrwerk Katze

[3] Vierfachfahrwerk je Kranseite

3.12.3.7 Tragfähigkeit: 2000 kg, Hebezeug-Gewicht: 115 kg, Hubgeschwindigkeit max.: 5 m/min

Alle Maße in m.

	Profil	l_{HT}	Einträgerkran							Zweiträgerkran						
			l_{Kr}			l_W				l_{Kr}			l_W			
			Min.		Max.			A18	A22	A28	Min.		Max.			A18	A22	A28
Kranträgerprofi, Kranträgerlänge	A22	1	-					-	-	-	-					-	-	-
		2	1.50	-	1.75 [2]			-	2.50 [1]	4.25 [1]	1.50	-	1.75			0.60 [3]	2.75	4.40
		3	2.45	-	2.50 [2]			-	2.45 [1]	4.20 [1]	2.05	-	2.75			0.55 [3]	2.70	4.40
		4	-					-	-	-	3,00	-	3.75			0.55 [3]	2.70	4.35
		5	-					-	-	-	3.95	-	4.10			0.55 [3]	2.65	4.35
		6	-					-	-	-	-	-	-				-	-
	A28	1	-	-	-			-	-	-	-	-	-				-	-
		2	1.50	-	1.75 [2]			-	2.50 [1]	4.20 [1]	1.50	-	1.75			0.60 [3]	2.70	4.40
		3	2.45	-	2.75 [2]			-	2.45 [1]	4.20 [1]	2.05	-	2.75			0.55 [3]	2.70	4.35
		4	3.40	-	3.75 [2]			-	2.45 [1]	4.15 [1]	2.95	-	3.75			0.55 [3]	2.15	4.30
		5	-					-	-	-	3.85	-	4.75			0.55 [3]	2.60	4.25
		6	-					-	-	-	4.70	-	5.75			0.55 [3]	2.50	4.20
		7	-					-	-	-	5.70	-	6.25			0.55 [3]	2.35	4.20
		8	-					-	-	-	-	-	-			-	-	-

[1] Zwei Fahrwerke je Kranseite

[2] Doppelfahrwerk Katze

[3] Vierfachfahrwerk je Kranseite

DOC2722231 / 2 01 Juni 2026 Copyright © 2026 Demag Cranes & Components GmbH. Alle Rechte vorbehalten.

4 Projektierung und Planung (Ergo)

Die folgenden Seiten geben einen Überblick über die Einsatzbereiche der Profile für:

- Krane mit großem Überhang
- Krane für Handhabungsgeräte

Starr in spezielle Traversen und Fahrwerkrahmen eingebaute Ergo-Fahrwerke und starre Aufhängungen nehmen Lastmomente und Kräfte entgegen der Lastrichtung auf. Die Ergo-Fahrwerke können horizontale Kräfte aufnehmen, die aus dem Einsatz von Handhabungsgeräten resultieren.

Bei Einsatz von starren Aufhängungen darf die Länge der Kranbahn nicht mehr als 30 m betragen. (Unterschiedliche Dehnungen von Oberkonstruktion und Aluminiumschiene).

4.1 Krane mit großem Überhang

Einträgerkran Zweiträgerkran

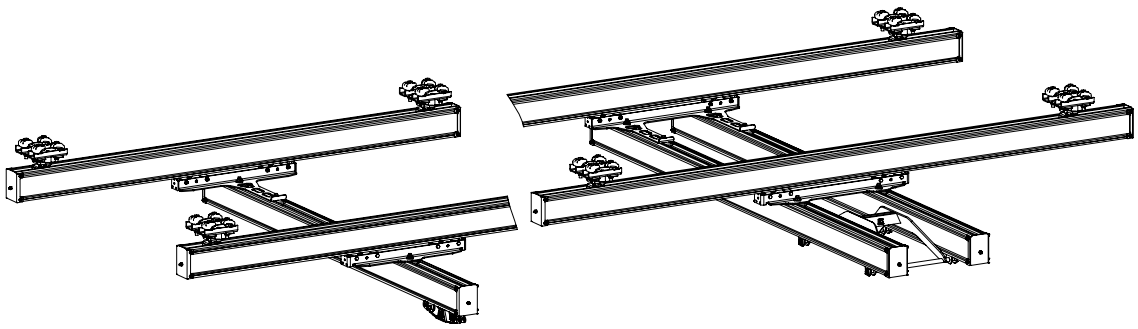

Einträgerkran		
Baugruppen	**Bauteile**	**siehe Kapitel / Abschnitt**
Schienenelemente	Schiene, Verschraubung, Endkappe, Puff er, Bahnpuffer, Stoßdämpfer, Beschilderung	„Basiskomponenten Einschienenbahn, Kranbahn und Kranträger“
Aufhängung	Kurze Aufhängung, Aufhängung Ergo	„Bahnaufhängung“
Fahrwerkkombination	Fahrwerk, Kranfahrwerk Ergo, Katzfahrwerk Ergo	„Fahrwerkkombinationen“
Fahrantrieb	RF 100, RF 125/TD 200 und DRF 200	„Fahrantriebe für Katzen und Krane“
Koppelelemente	Lasche, Kupplungsstange, Abstandhalter	„Koppelelemente und Abstandhalter zur Distanzierung“
Zubehör	Puffer an Katzen und Kranen	„Puffer und Endanschläge“
Elektrische Energie	Gleitschuh, Leitungswagen, Schleppleitung, Schleifleitung	„Stromversorgung“
Steuerung		„Standard-Elektrik“

Ausführung Starre Bahnaufhängungen und Kranfahrwerke

DOC2722231 / 2 01 Juni 2026 Copyright © 2026 Demag Cranes & Components GmbH. Alle Rechte vorbehalten.

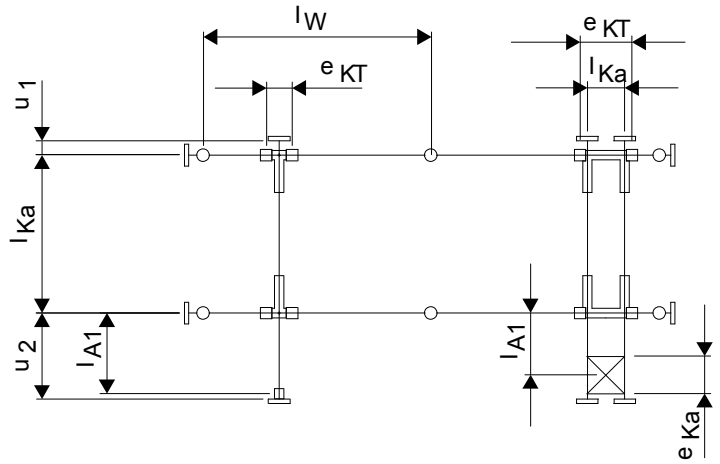

SG

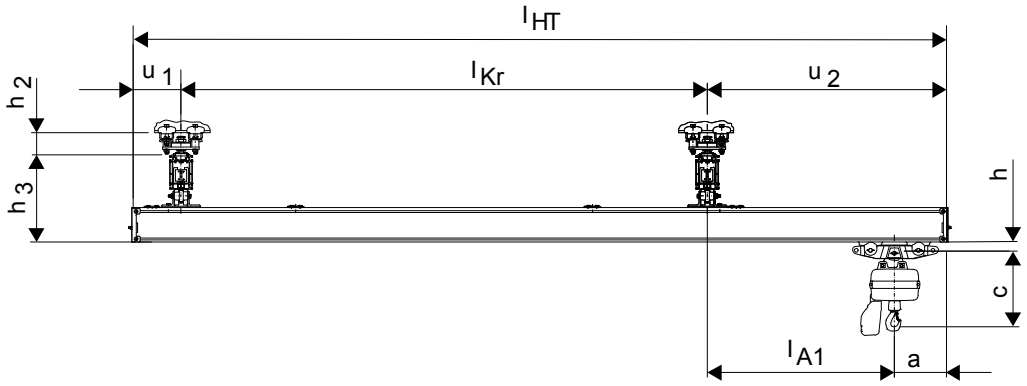

DG

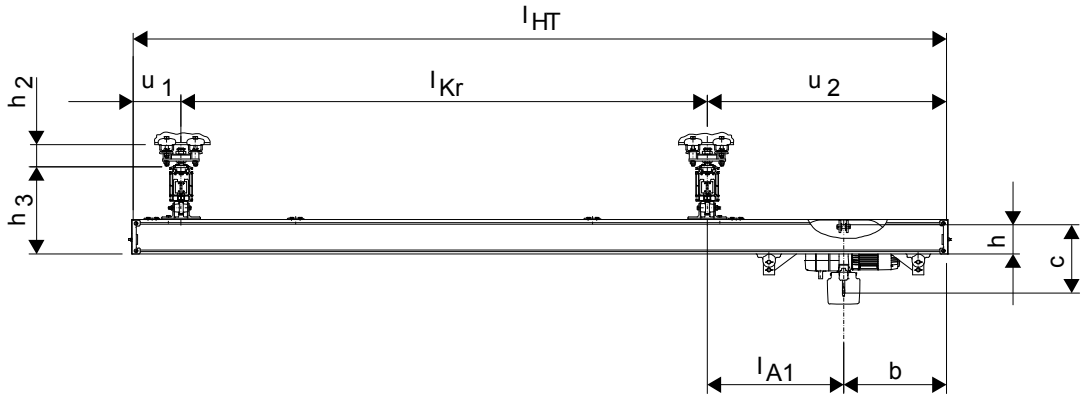

SG: Einträgerkran; DG: Zweiträger

Maße	Einträgerkran	Zweiträgerkran
a [mm]	A18/A22: 235 (110)	-
b [mm]	-	A12/A16: 415 A18/A22: 500 (460)

Die Kranträger dürfen beidseitig den Überhang u_2 haben, wenn die Kranlänge l_{HT} entsprechend vergrößert und das Kranspurmittenmaß l_{KR} beibehalten wird.

Beim Einträgerkran mit großem Überhang wird ein Doppelfahrwerk mit Gelenkrahmen als Katze eingesetzt. (Bei Kranen bis l_{HT} = 3 m genügt ein Einzelfahrwerk als Katze.)

DOC2722231 / 2 01 Juni 2026 Copyright © 2026 Demag Cranes & Components GmbH. Alle Rechte vorbehalten.

Beim Zweiträgerkran wird ein Katzrahmen als Katze eingesetzt. An den Enden der Bahn und an den Enden der Kranträger werden Endkappen mit Gummipuffern eingesetzt.

Der Hebezeug / Lastanschluss erfolgt gelenkig.

l_{Kr}	=	Kranspurmittenmaß
l_{HT}	=	Kranträgerlänge
l_{Ka}	=	Katzspurmittenmaß
e_{KT}	=	Distanz Kranfahrwerke
e_{Ka}	=	Distanz Katzfahrwerke
l_{A1}	=	zulässiges Überfahrmaß
u_1	=	Überhang
u_2	=	Überhang
h	=	UK Schiene bis Bolzenoberkante
h_2	=	UK I-Träger bis OK Bahnträger
h_3	=	OK Bahnträger bis UK Kranträger
c	=	Bauhöhe Hebezeug

4.2 Ausschiebekrane

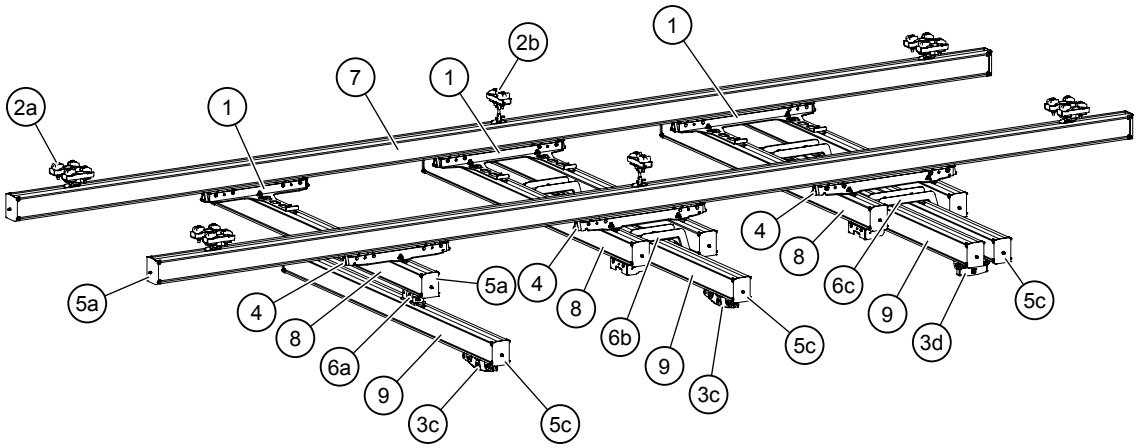

1. Krantraverse Ergo
2. Aufhängung

   a. Ergo

   b. Classic
3. Katze

   a. Katzrahmen Ergo

   b. Katzrahmen Classic

   c. Einzel- oder Doppelfahrwerk Classic

   d. Katztraverse für Ausschiebekran B2/2
4. Pufferplatte

DOC2722231 / 2 01 Juni 2026 Copyright © 2026 Demag Cranes & Components GmbH. Alle Rechte vorbehalten.

5. Endkappe
   a. Ergo mit Gummi- oder Zellstoffpuffer
   b. Ergo mit Stoßdämpfer
   c. Classic
6. Ausschieberahmen Ergo
   a. Typ A1/1
   b. Typ B2/1
   c. Typ B2/2
7. Kranbahn
8. Kranträger
9. Ausschiebeschiene
10. Antriebe
    a. elektrisch
    b. pneumatisch
11. Einspeisung
    a. elektrisch
    b. pneumatisch

Ausschieberahmen werden zur Lastübergabe in benachbarte Kranbereiche, zum Lastabsetzen zwischen Hallensäulen und zur Verbreiterung des Kranbedienungsbereiches eingesetzt. Diese Krane bestehen aus einer Kranbrücke, an der ein Verschieberahmen mit daran befestigtem Einträger- oder Zweiträger-Ausschieber verfährt. Dieser seitlich verfahrbare Ausschieber mit der lasttragenden Katze hat einen großen seitlichen Überstand über den Rahmen und kann somit seitlich ausgefahren werden

Der Ausschieber ist im Rahmen so einstellbar, dass entweder der gesamte Überstand einseitig oder verteilt auf beide Seiten ausschieben kann.

Die Ausführung A (Ausschiebeschiene unter Kranträger) ist beim Zweiträgerkran wegen ungünstiger Bauhöhe nicht vorgesehen. Bei der Ausführung B werden die Ausschiebeschienen zwischen den Kranträgerschienen verfahren.

Krantypen:

- Einträgerkran: Ausschieberahmen Typ A1/1
- Zweiträgerkran: Ausschieberahmen Typen B2/1 und B2/2

In der Ausschiebeschiene werden Classic-Fahrwerke als Katze eingesetzt. Bei den Ausschiebetypen A1/1 und B2/1 werden Doppelfahrwerke mit Gelenkrahmen eingesetzt. (Bei Kranen bis l_{HT} = 3 m genügt ein Einzelfahrwerk als Katze.) Beim Typ B2/2 wird die Katztraverse 220 verwendet. (siehe Abschnitt 9.3).

Die Ausschiebeschienen haben die gleiche Länge wie die Kranträger. Kürzere Ausschiebeschienen auf Anfrage.

Beispiel: A18

DOC2722231 / 2 01 Juni 2026 Copyright © 2026 Demag Cranes & Components GmbH. Alle Rechte vorbehalten.

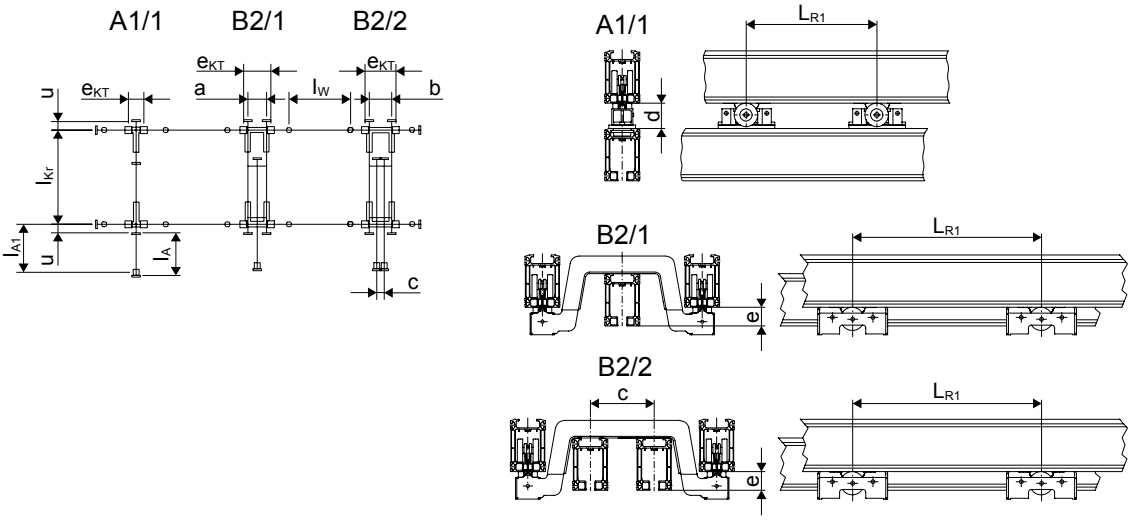

a [mm]	b [mm]	c [mm]	d [mm]	e [mm]
550	650	220	87	65

Teil-Nr.	Benennung	Maximale Belastung [kg]	A12/A16		A18		A22		A28	
			Gewicht [kg]	Bestell-Nr.	Gewicht [kg]	Bestell-Nr.	Gewicht [kg]	Bestell-Nr.	Gewicht [kg]	Bestell-Nr.
117	Ausschieberahmentyp A 1/1	-100 bis +300	3.93	71552046	-	-	-	-	-	-
	Ausschieberahmentyp A 1/1	-400 bis +800	-	-	11.51	71570546	11.51	71570546	11.51	71570546
118	Ausschieberahmentyp B 2/1	-400 bis +1200	-	-	39.80	71544246	40.88	71570146	41.61	71652046
119	Ausschieberahmentyp B 2/2		-	-	45.80	71544646	47.55	71570246	48.14	71652146

4.3 Ausschiebearretierung

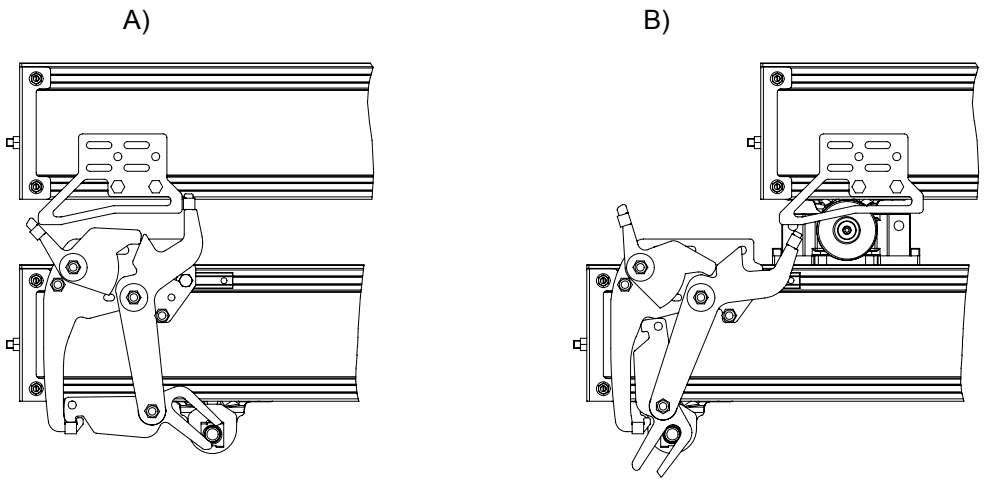

DOC2722231 / 2 01 Juni 2026 Copyright © 2026 Demag Cranes & Components GmbH. Alle Rechte vorbehalten.

Teil-Nr.	Benennung	Maximale Belastung [kg]	A12/A16		A18/A22		A28	
			Gewicht [kg]	Bestell-Nr.	Gewicht [kg]	Bestell-Nr.	Gewicht [kg]	Bestell-Nr.
153	Ausschiebearretierung A1/1	-	-	Auf Anfrage	5.39	85554544	8.00	71654046

Die Ausschiebearretierung ist geeignet für alle Kombinationen aus Kran A18/A22/A28 und Ausschiebeschiene A18/A22/A28 an einseitig ausschiebenden Kranen der Bauform A1/1. Die benötigte Variante ist abhängig vom Profiltyp der Ausschiebeschiene.

A) Die Arretierung verhindert im eingefahrenen Zustand das unbeabsichtigte Aus schieben der unteren Schiene

B) Durch Einfahren des Fahrwerks in die Arretierung wird das Fahrwerk gefangen und das Ausschieben ermöglicht. Beim Einfahren wird zunächst die Schiene eingeschoben und das Fahrwerk erst zum Schluß freigegeben.

Der Sonderbolzen für das Fahrwerk ist im Lieferumfang der Ausschiebearretierung enthalten.

Ausführung: verzinkt

4.4 Krane für Handhabungsgeräte

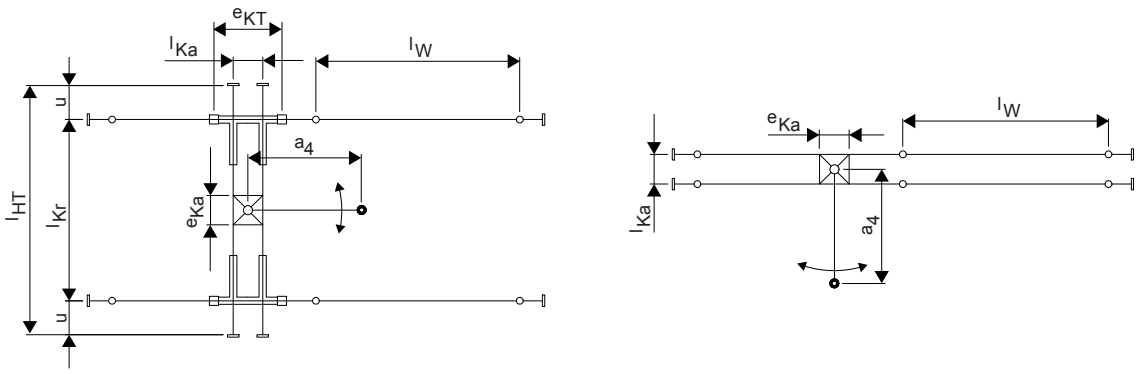

Einträgerkran		
Baugruppen	**Bauteile**	**siehe Kapitel / Abschnitt**
Schienenelemente	Schiene, Verschraubung, Endkappe, Puff er, Bahnpuffer, Stoßdämpfer, Beschilderung	„Basiskomponenten Einschienenbahn, Kranbahn und Kranträger“
Aufhängung	Kurze Aufhängung, Aufhängung Ergo	„Bahnaufhängung“
Fahrwerkkombination	Fahrwerk, Kranfahrwerk Ergo, Katzfahrwerk Ergo	„Fahrwerkkombinationen“
Fahrantrieb	RF 100, RF 125/TD 200 und DRF 200	„Fahrantriebe für Katzen und Krane“
Koppelelemente	Lasche, Kupplungsstange, Abstandhalter	„Koppelelemente und Abstandhalter zur Distanzierung“
Zubehör	Puffer an Katzen und Kranen	„Puffer und Endanschläge“
Energiezuführung elektr.	Gleitschuh, Leitungswagen, Schleppleitung, Schleifleitung	„Stromversorgung“
Steuerung		„Standard-Elektrik“

Ausführung Starre Aufhängung von Bahnen und Kranen

DOC2722231 / 2 01 Juni 2026 Copyright © 2026 Demag Cranes & Components GmbH. Alle Rechte vorbehalten.

4.4.1 Projektierung für Handhabungsgeräte

Durch nicht zentrische Angriff spunkte der Lasten an Manipulatoren und Handhabungsgeräten und damit auftretenden Momenten ergeben sich besondere Belastungen für die Krananlagen

Treten an Fahrwerken und Aufhängungen entgegen der Schwerkraft gerichtete Kräfte auf, sind an den betreffenden Stellen Ergo Komponenten einzusetzen. Ansonsten können Classic Komponenten eingesetzt werden.

Manipulatoren und Handhabungsgeräte sind mit einem Katzrahmen verschraubt. Die Manipulatorkatze wird an einer Zweischienenbahn oder an einem Zweiträgerkran verfahren.

Als Endkappen werden Endkappen mit Stoßdämpfer eingesetzt. Bei Gesamtgewichten unter 300 kg und zentrischer Belastung können Endkappen mit Zellstoff - oder Gummipuffern eingesetzt werden.

Zum Gesamtgewicht gehören auch die Eigenlasten von Kran und Katze.

Für die Auslegung von Katzrahmengröße und Zweischienenbahn ist die Festlegung von Gerätegeometrie, Gewichten und Momenten besonders wichtig.

Benötigte Werte für die Projektierung

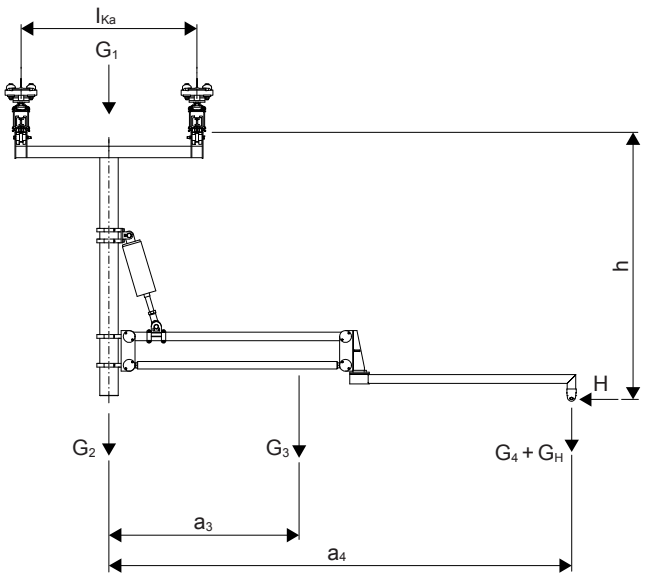

Beispiel:

Lasten:		
Katzrahmen:	G_1 =	75 kg
Mast:	G_2 =	28 kg
Arm:	G_3 =	122 kg
Gerät:	G_4 =	10 kg
Last:	G_H =	30 kg
Summe:	G_{Ges} =	265 kg

Handkraft: H = 5 kg

DOC2722231 / 2 01 Juni 2026 Copyright © 2026 Demag Cranes & Components GmbH. Alle Rechte vorbehalten.

Abstände:

Arm:	a_3 =	0.94 m
Gerät:	a_4 =	2.60 m
Handkraft:	h =	3.00 m

Momente:

Arm	G_3 x a_3 =	114,7 kgm
Gerät, Last:	(G_4+G_H) x a_4 =	104,0 kgm
Handkraft:	H x h =	15,0 kgm
Summe:	M_{Ges}	233,7 kgm

DOC2722231 / 2 01 Juni 2026 Copyright © 2026 Demag Cranes & Components GmbH. Alle Rechte vorbehalten.

5 Basiskomponenten Einschienenbahn, Kranbahn und Kranträger

5.1 Kran- und Bahnelemente

5.1.1 Geradstück (Teil-Nr. 1)

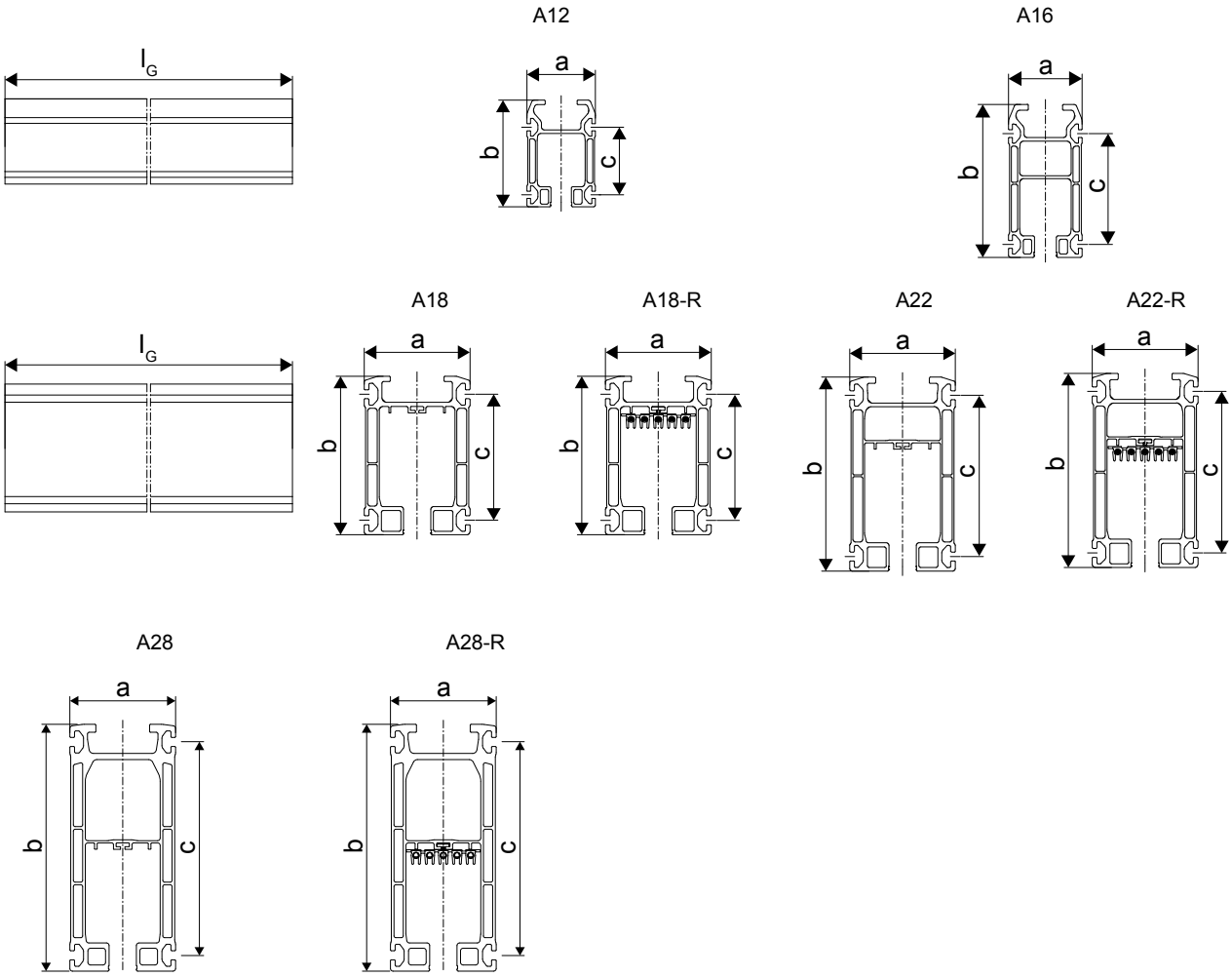

Art des Profils	a [mm]	b [mm]	c [mm]
A12	77	120	76
A16		160	116
A18	120	180	143
A18-R			
A22		220	183
A22-R			
A28		280	242
A28-R			

DOC2722231 / 2 01 Juni 2026 Copyright © 2026 Demag Cranes & Components GmbH. Alle Rechte vorbehalten.

Teil-Nr.	Benennung	Länge l_G		A12	A16	A18	A18-R	A22	A22-R	A28	A28-R
1	Geradstück	1000 mm	Gewicht [kg]	5.45	7.02	10.30	11.50	12.27	13.47	18.00	18.9
			Teile-Nr.	85530144	85540144	85550144	85580144	85560144	85590144	85575144	85595144
		2000 mm	Gewicht [kg]	10.90	14.04	20.60	23.00	24.54	26.94	36.00	37.8
			Teile-Nr.	85530244	85540244	85550244	85580244	85560244	85590244	85575244	85595244
		3000 mm	Gewicht [kg]	16.35	21.06	30.90	34.50	36.81	40.41	54.00	56.7
			Teile-Nr.	85530344	85540344	85550344	85580344	85560344	85590344	85575344	85595344
		4000 mm	Gewicht [kg]	21.80	28.08	41.20	46.00	49.08	53.88	72.00	75.6
			Teile-Nr.	85530444	85540444	85550444	85580444	85560444	85590444	85575444	85595444
		5000 mm	Gewicht [kg]	27.25	35.10	51.50	57.50	61.35	67.35	90.00	95.5
			Teile-Nr.	85530544	85540544	85550544	85580544	85560544	85590544	85575544	85595544
		6000 mm	Gewicht [kg]	32.70	42.12	61.80	69.00	73.62	80.82	108.00	113.4
			Teile-Nr.	85530644	85540644	85550644	85580644	85560644	85590644	85575644	85595644
		7000 mm	Gewicht [kg]	38.15	49.14	72.10	80.50	85.89	94.29	126.00	132.3
			Teile-Nr.	85530744	85540744	85550744	85580744	85560744	85590744	85575744	85595744
		8000 mm	Gewicht [kg]	43.60	56.16	82.40	92.00	98.16	107.76	144.00	151.2
			Bestell-Nr.	85530844	85540844	85550844	85580844	85560844	85590844	85575844	85595844

Schleifleitung integriert

Die Geradstücke A18-R, A22-R und A28-R haben fünf auf ihrer ganzen Länge eingefasste Stromleitungsschienen (10 mm^2 Querschnitt, bis 60 A, 500 V). Sind keine Steuerfunktionen oder Null zu übertragen, so werden nur 4 Leiter angeschlossen.

Geradstücke mit innenliegender Schleifleitung sind CSA-zugelassen.

KBK Aluline Geradstücke ohne Schutzleiter auf Anfrage.

Schutzart:

IP 23 nach DIN 40050.

Bezeichnung der Stromschienen:

1–3 = L1–L3

4 = Steuerleiter

PE

Sonderlängen sind werkseitig möglich

(Mindestänge: A12/A16 = 170 mm, A18/A22/A28 = 220 mm).

Ausführung: eloxiert

Aufhängung der Geradstücke

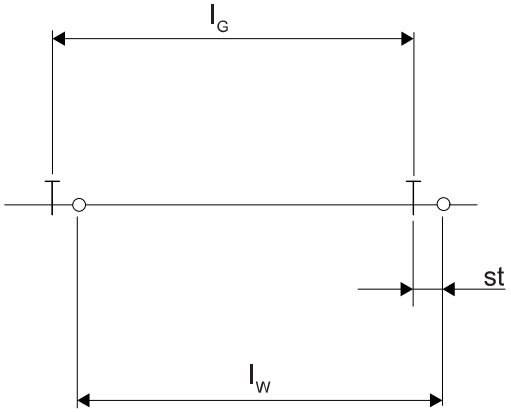

Für den Abstand zwischen den Aufhängungen l_W und den Stoßabstand st siehe die Abschnitte „Ermittlung nach Diagramm“ bis „Systemmaße und Systemgrenzen“.

DOC2722231 / 2 01 Juni 2026 Copyright © 2026 Demag Cranes & Components GmbH. Alle Rechte vorbehalten.

5.1.2 Ausrichtvorrichtung

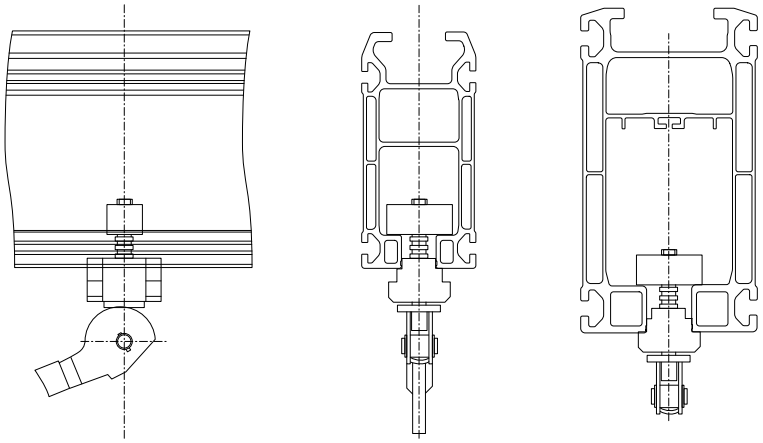

Teil-Nr.	Benennung		A12/A16, A18/A22/A28
180	Ausrichtvorrichtung	Gewicht [kg]	0.33
		Teile-Nr.	85519044

Diese Vorrichtung vereinfacht das Ausrichten der Profile zueinander bei der Herstellung der Stoßverbindung

5.2 Verschraubung (Teil-Nr. 2) und Stromschienenverbindung (Teil-Nr. 3)

A12/A16

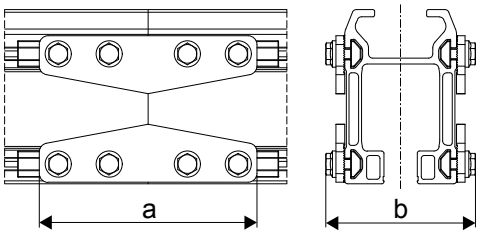

A18/A22/A28

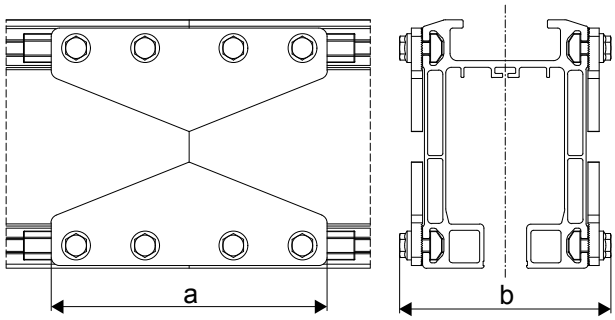

Art des Profils	a	b
	[mm]	[mm]
A12/A16	150	103
A18/A22/A28	200	153

Teil-Nr.	Benennung		A12/A16	A18/A22/A28	A18-R/A22-R/A28-R
2	Verschraubung	Gewicht [kg]	1.35	4.09	
		Teile-Nr.	85546044	85566044	
3	Stromschienenverbindung	Gewicht [kg]	-	-	0,07
		Teile-Nr.	-	-	87364944

Die Verschraubung besteht aus geriffelten Laschenblechen, die seitlich unter Verwendung der Nuten angeschraubt werden

DOC2722231 / 2 01 Juni 2026 Copyright © 2026 Demag Cranes & Components GmbH. Alle Rechte vorbehalten.

Bei Schienenabschnitten mit innenliegender Schleifleitung ist zusätzlich zur Verschraubung an jedem Bahnstoß eine steckbare Stoßverbindung erforderlich. Sie besteht aus fünf federnden Stromschienenverbindern zur elektrischen Verbindung und einem Kunststoffstoßverbinder zur mechanischen Verbindung des Stromschienensystems.

Die Verbindung ist form- und kraftschlüssig gesichert.

Ausführung: verzinkt

DOC2722231 / 2 01 Juni 2026 Copyright © 2026 Demag Cranes & Components GmbH. Alle Rechte vorbehalten.

5.3 Bahnpuffer (Teil-Nr. 6)

A12/A16 A18/A22/A28

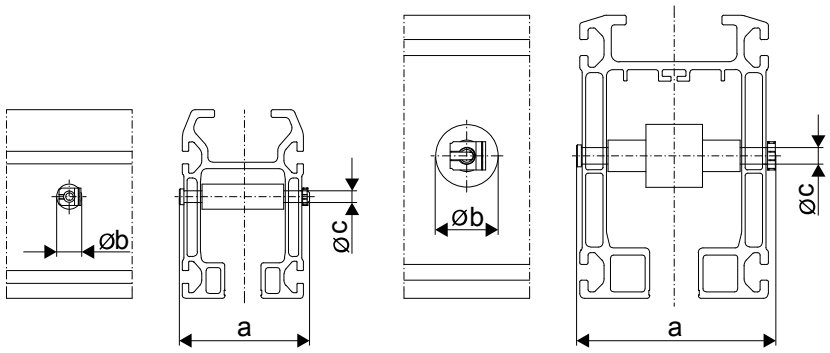

Art des Profils	a [mm]	Øb [mm]	Øc [mm]
A12/A16	83	16	8
A18/A22/A28	127	40	10.5

Teil-Nr.	Benennung		A12/A16	A18/A22/A28
6	Bahnpuffer	Gewicht [kg]	0,04	0.25
		Teile-Nr.	85542044	85562044

Als Auffahrschutz für Gleitschuhe (Teil-Nr. 85) und für Leitungswagen (Teil-Nr. 86) oder zur Fahrbegrenzung von Katzen und Kranen wird der Bahnpuffer eingesetzt.

Ausführung: Vulkollan/verzinkt

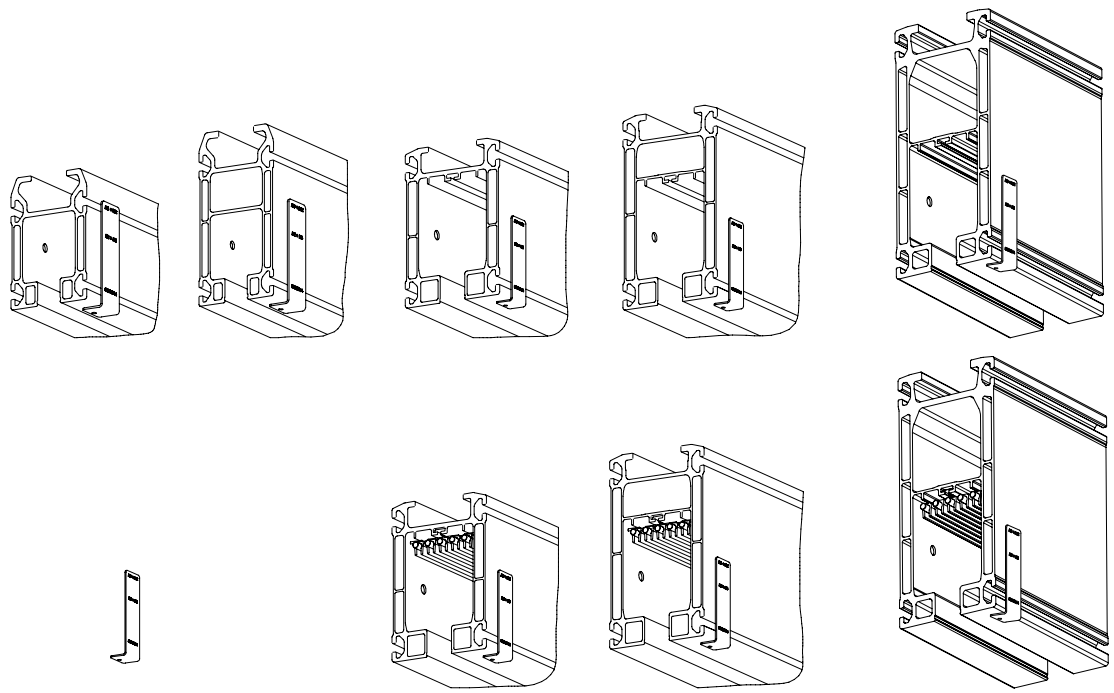

Teil-Nr.	Benennung		A12/A16	A18/A22/A28
175	Bohrschablone	Gewicht [kg]	0,04	
		Teile-Nr.	85569144	

Zur einfachen Markierung der Bohrposition für den internen Bahnpuffer ist die Bohrschablone vorgesehen.

DOC2722231 / 2 01 Juni 2026 Copyright © 2026 Demag Cranes & Components GmbH. Alle Rechte vorbehalten.

5.4 Verstellbare Fahrwerksbegrenzung (Teil-Nr. 172)

Verstellbare Fahrwerksbegrenzung (A18, A22, A28)

Die verstellbare Fahrwerksbegrenzung ist mit Hebel oder Schraube erhältlich.

Mit Schraube

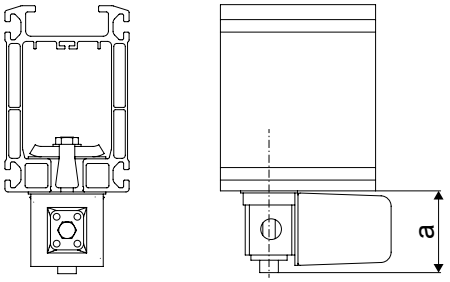

Mit Hebel

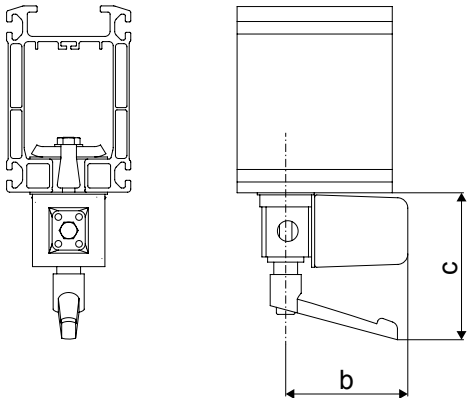

a [mm]	b [mm]	c [mm]
79	118	142

Teil-Nr.	Benennung		A18/A22/A28
172	Verstellbare Fahrwerksbegrenzung mit Hebel	Gewicht [kg]	1.29
		Teile-Nr.	85520144
	Verstellbare Fahrwerksbegrenzung mit Schraube	Gewicht [kg]	1.25
		Teile-Nr.	85520444

Diese Fahrwerksbegrenzungen dürfen nicht als Endanschlag am Ende von Profilen verwendet werden. Das betriebsmäßige Anfahren ist ebenso untersagt. Dasselbe gilt für die Serie Puffer und Endanschläge.

Der Einbau durch den Laufbahnspalt der Profile ist möglich. Abhängig vom Fahrwerk passende Platten bzw. Puffer anbauen. Weitere Informationen finden Sie unter „Puffer und Anschläge“.

Ausführung: tiefschwarz (RAL 9005), verzinkt

5.5 Endkappe mit Puffer (Teil-Nr. 7, 7e)

A12/A16

Kappe mit Puffer

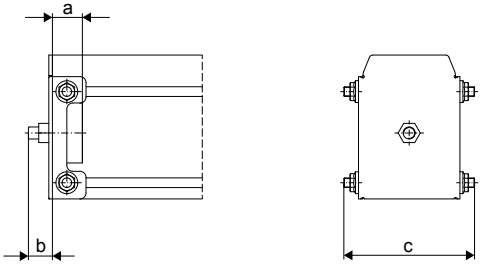

A18/A22/A28

Endkappe mit Puffer

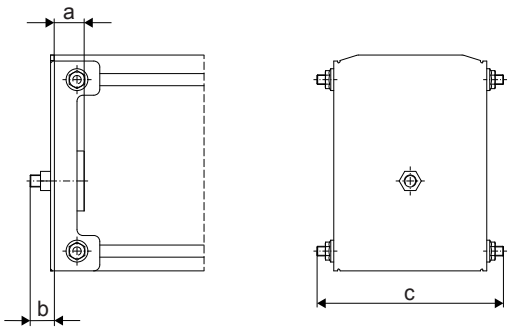

DOC2722231 / 2 01 Juni 2026 Copyright © 2026 Demag Cranes & Components GmbH. Alle Rechte vorbehalten.

Endkappe mit Zellstoffpuffer

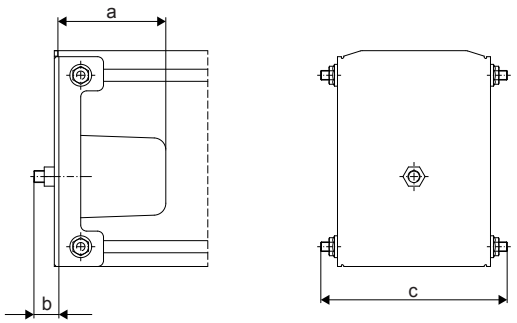

Endkappe mit Stoßdämpfer

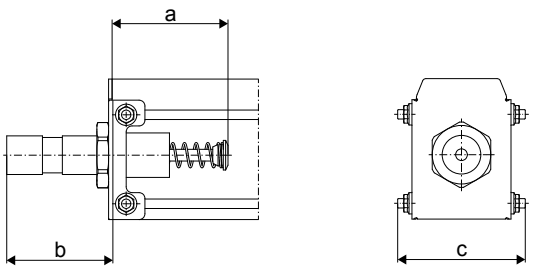

Endkappe mit Stoßdämpfer

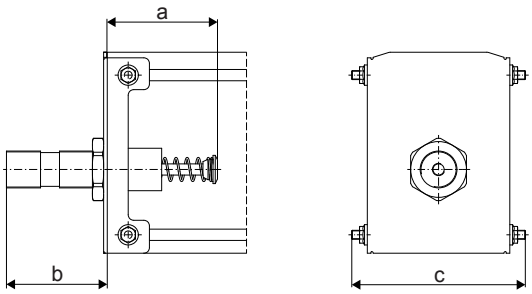

Art des Profils	a [mm]	b [mm]	c [mm]
A12/A16 Endkappe mit Puffer	25	17	109
A18/A22/A28 Endkappe mit Puffer			155
Endkappe mit Zellstoffpuffer	90		
Endkappe mit Stoßdämpfer A12/A16	99	87	109
Endkappe mit Stoßdämpfer A18/A22/A28	99	87	155

Teil-Nr.	Benennung		A12	A16	A18	A18-R	A22	A22-R	A28	A28-R
7	Endkappe mit Puffer	Gewicht [kg]	0.38	0.45	0.71	0.93	0.81	1.04	1.04	1.04
		Teile-Nr.	85532644	85542644	85552644	85582644	85562644	85592644	85576544	85597144
7e	Endkappe mit Zellstoffpuffer [1]	Gewicht [kg]	-	-	0.85	-	0.95	-	1.49	-
		Teile-Nr.	-	-	85553044	-	85563044	-	85576644	-
	Endkappe mit Stoßdämpfer	Gewicht [kg]	1.08	1.15	1.41	-	1.52	-	1.75	-
		Teile-Nr.	85533344	85543344	85553344	-	85563344	-	85576444	-

[1] Anschlagplatte Fahrwerk verwenden, Informationen siehe „Puffer am Einzelfahrwerk innerhalb des Profils“.

Das Ende einer Kranbahn oder eines Kranträgers wird mit einer Endkappe verschlossen.

Bei leichten Lasten werden Endkappen mit Gummipuffer eingesetzt.

Bei A18/A22/A28 können bei schweren Lasten, elektrischen Antrieben und bei Kranbahnen die Endkappen mit Zellstoffpuffer eingesetzt werden.

Bei Einsatz von Manipulatoren werden Endkappen mit Stoßdämpfer verwendet.

DOC2722231 / 2 01 Juni 2026 Copyright © 2026 Demag Cranes & Components GmbH. Alle Rechte vorbehalten.

HINWEIS ***Alle Anlagen sind so zu dimensionieren, dass die Endkappen und Bahnpuffer nicht betriebsmäßig angefahren werden.***

Ausführung: Tiefschwarz (RAL 9005), Stahl

5.6 Innenliegende Schleifleitung

Folgende Bauteile können verwendet werden bei Anlagen mit innenliegender Schleifleitung (weitere Informationen zu Profilen mit innenliegender Schleifleitung (-R) siehe „Kran- und Bahnelemente“).

5.6.1 Endeinspeisung (Teil-Nr. 8)

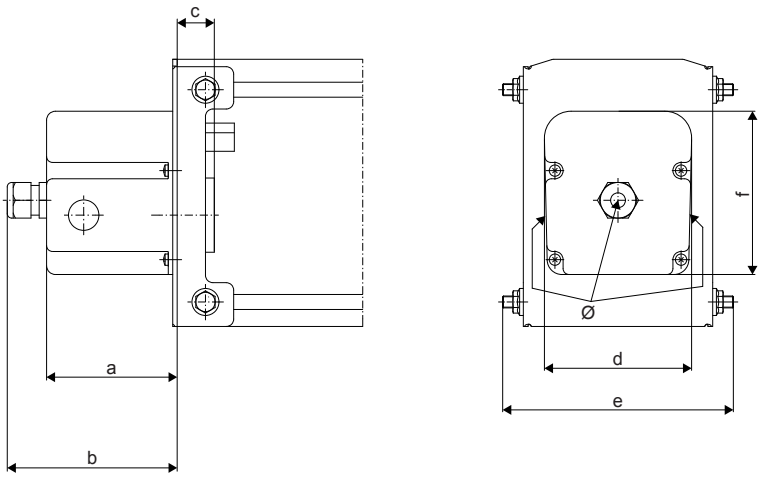

a	b	c	d	e	f	Ø
[mm]	[mm]	[mm]	[mm]	[mm]	[mm]	[mm]
85	115	25	99	155	110	20.5

Teil-Nr.	Benennung		A18-R	A22-R	A28-R
8	Endeinspeisung	Gewicht [kg]	1.08	1.19	1.74
		Bestell-Nr.	85582044	85592044	85597044

Die Endeinspeisung dient zur Stromzuführung am Ende einer Kranbahn oder eines Kranträgers. Sie besteht aus einer Kappe mit Puffer und einem Klemmenkasten.

Der Klemmenkasten beinhaltet eine stirnseitige Verschraubung M20. Seitlich sind Ausbrüche von 20.5 mm und 25.5 mm Durchmesser vorgesehen (max. Anschlussquerschnitt 10 mm^2).

Die Endeinspeisung ist vormontiert, Steckverbinder mit Verbindungsleitungen sind beigefügt. Endeinspeisung ohne Schutzleiter auf Anfrage.

Die Endeinspeisungen sind CSA-zugelassen.

Ausführung: Schwarz

5.6.2 Festpunkte DFL (Teil-Nr. 200)

Teil-Nr.	Benennung		A18/A22/A28
200	Festpunkte (40 Stck)	Gewicht [kg]	0,04
		Teile-Nr.	85591244

Die innenliegende Schleifleitung DFL kann bei A18, A22 und A28 nachgerüstet werden. Neben der Schleifleitung sind je Geradstück 4 Festpunkte zur Fixierung erforderlich.

DOC2722231 / 2 01 Juni 2026 Copyright © 2026 Demag Cranes & Components GmbH. Alle Rechte vorbehalten.

Die Schleifleitung DFL ist gesondert zu bestellen.

Montage siehe Betriebsanleitung.

5.6.3 Stromabnehmerwagen (Teil-Nr. 12)

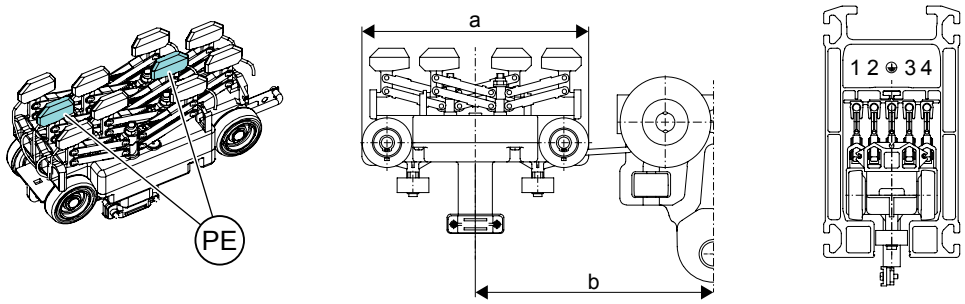

a [mm]	b [mm]
200	210

Bezeichnung der Gleitkontakte:

1 = L1

2 = L2

= PE

3 = L3

4 = Steuerleiter

Teil-Nr.	Benennung		A18-R/A22-R/A28-R	
			4-polig	5-polig
12	Stromabnehmerwagen	Gewicht [kg]	1.23	1.35
		Bestell-Nr.	85598344	85598544

Zur sicheren Stromabnahme ist der 5-polige Stromabnehmer für jede Stromschiene mit zwei einzeln gefederten, gelenkigen Schwingen mit Gleitkontakten ausgerüstet.

Maximale Belastung: 16 A bei 100 % Einschaltdauer.

Der 4-polige Stromabnehmer ist durch die Verwendung von einer Schwinge je Leiter besonders leichtgängig. Der PE ist zur Sicherheit mit Doppleschwinge ausgeführt. Der 4-polige Stromabnehmerwagen wird nur bei manuell verfahrbaren Katzen und Kranen eingesetzt.

Die Anschlussleitung hat eine Länge von 2 m.

Der Stromabnehmerwagen mit vier wälzgelagerten, dauergeschmierten Kunststofflaufrädern wird durch zwei Stützrollen im Profi I geführt. Der Fahrwiderstand beträgt ca. 0.5–1 kg. Zum Ankoppeln an das Lastfahrwerk dient eine Kupplung.

HINWEIS ***Der Stromabnehmerwagen wird grundsätzlich zwischen zwei Fahrwerken eingesetzt. Diese dienen als Stoßschutz.***

Stromabnehmerwagen ohne Schutzleiter auf Anfrage.

Die Stromabnehmerwagen sind CSA-zugelassen.

DOC2722231 / 2 01 Juni 2026 Copyright © 2026 Demag Cranes & Components GmbH. Alle Rechte vorbehalten.

5.7 Ausbaustücke

Der Einsatz von Ausbaustücken wird für die Montage, den Ausbau und die Instandhaltung von Fahrwerkeinheit und Stromabnehmerwagen empfohlen. Ausbaustücke sollten bei längeren Einschienenbahnen und bei Kranbahnen mit mehr als zwei elektrisch angetriebenen Kranen eingebaut werden.

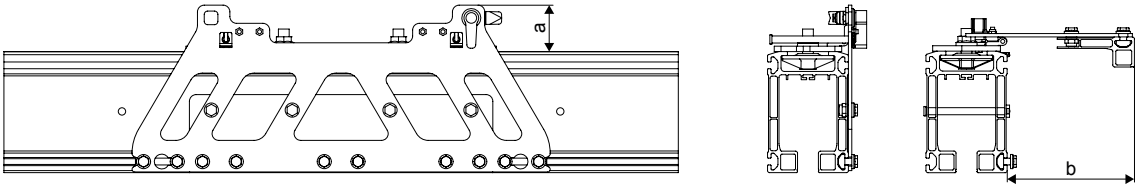

a [mm]	b [mm]
69	248

Teil-Nr.	Benennung		A12	A16	A18	A18-R	A22	A22-R	A28	A28-R
11	Ausbaustück	Gewicht [kg]	-	-	18.45	19.71	20.43	21.61	27.32	28.41
		Teile-Nr.	-	-	71574546	71599846	71574846	71599946	71653546	71653446

Ausbaustücke werden für die Montage und den Ausbau von Fahrwerkeinheiten verwendet. Im geöffneten Zustand dient der herausgeklappte Teil der Laufbahn als Montageöffnung. Vor dem Ausbau muss die Anlage spannungsfrei bzw. druckfrei sein und es darf keine Last auf das Fahrwerk wirken. Das Ausbaustück kann mit belastetem Fahrwerk befahren werden, wenn es geschlossen ist.

Ausbaustücke für A12, A16 sind auf Anfrage erhältlich.

5.8 Beschilderung

Traglastschild (Teil-Nr. 15)

Markenschild (Teil-Nr. 16)

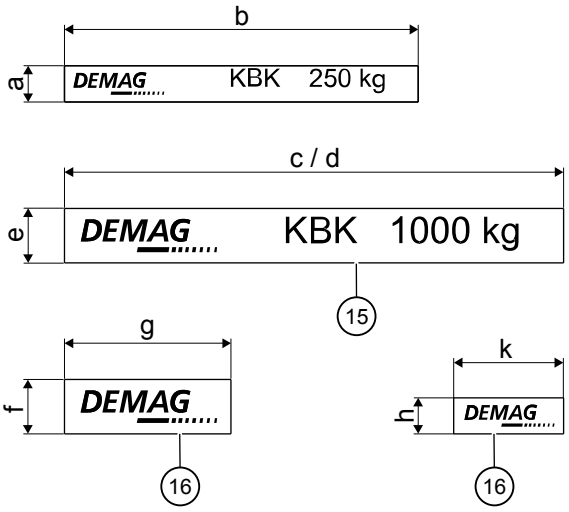

a [mm]	b [mm]	c / d [mm]	e [mm]	f [mm]	g [mm]	h [mm]	k [mm]
40	285	420 / 440	60	60	250	40	122

DOC2722231 / 2 01 Juni 2026 Copyright © 2026 Demag Cranes & Components GmbH. Alle Rechte vorbehalten.

Teil-Nr.	Benennung	Traglastangabe [kg]	A12 h = 40 mm Teile-Nr.	A16/A18/A22/A28 h = 60 mm Bestell-Nr.
15	Traglastschild	**50**	98086144	-
		80	98086244	-
		100	98086344	-
		125	98086444	85186444
		160	98086544	-
		200	98086644	-
		250	98086744	85149144
		315	98086844	-
		400	98086944	-
		500	98087044	85149244
		630	-	85149344
		800	-	85149444
		1000	-	85149544
		1250	-	85149644
		1600	-	85149744
		2000	-	85149844
	Sondertraglastschild	**10-500**	71554046	-
		100-2000	-	71556046
16	Markenschild	-	85115944	85015044

Traglastschilder sind beidseitig auf jeder Kranbrücke anzubringen. Bei Einschienenbahnen müssen diese Schilder ggf. in Abständen wiederholt angebracht werden, damit von dem Bedienenden an jeder Stelle die zulässige Traglast abgelesen werden kann. Die Traglastangaben von Hubwerk und Kran bzw. Einschienenbahn müssen übereinstimmen.

Traglastschilder mit einer Höhe von 60 mm sind ab Profilgröße A16 zu verwenden.

Typ: Selbstklebende Folie

DOC2722231 / 2 01 Juni 2026 Copyright © 2026 Demag Cranes & Components GmbH. Alle Rechte vorbehalten.

6 Bahnaufhängung

6.1 Hinweise und Übersicht

Die auf der folgenden Seite gezeigten Beispiele für Laufbahn-Aufhängungen sind nur einige der vielen möglichen Kombinationen durch die Verwendung von serienmäßigen Laufbahn-Aufhängungen.

Tragkonstruktion

Für den Nachweis der Ober-/Tragkonstruktion ist der Betreiber verantwortlich.

Kurze Aufhängung

Durch den Einsatz von kurzen Aufhängungen werden besonders geringe Aufhängehöhen erreicht.

Schräge Oberkonstruktion

Auch Aufhängungen an schrägen Oberkonstruktionen sind möglich.

Versteifungen

Bei längeren Aufhängungen treten ab ca. 600 mm Gewindestangenlänge möglicherweise unerwünschte Pendelbewegungen der Bahn auf. (Dies kann bei kleinen Anlagen und elektrischen Antrieben bereits bei kurzen Aufhängungen auftreten). Sie können durch Quer- und Längsversteifungen eingeschränkt werden.

An Kranbahnen sollte ca. alle 15 m bei A12/A16 und ca. alle 20 m bei A18/A22/A28 eine Versteifung quer zur Bahnachse angebracht werden. In Längsrichtung genügt meist eine Versteifung. Kranbahnen erhalten an allen Strängen Versteifungen.

Quer- und Längsversteifungen werden als V-Versteifung ausgebildet.

V-Aufhängungen

V-Aufhängungen können auch fehlende Aufhängepunkte für senkrechte Aufhängungen ersetzen. Max. Abhängung wie bei der senkrechten Aufhängung.

Tragfähigkeit, Maße für die Aufhängung an I-Oberkonstruktion, Höhenausgleich

Art des Profils	Gewinde	Tragfähigkeit [1]	Ergo	h_2 Abhängemaß		h_1
				Kurze Aufhängung einstellbar	Aufhängung mit Gewindestange	Max. Gewindestange Länge
			[mm]	[mm]	80/100 [mm]	[m]
A12/A16	M10	750	73 ± 4	73 ± 4	134 ± 9	1
A18	M16 x 1,5	1400	115 ± 12	115 ± 7	195 ± 14	3
A22/M16	M16 x 1,5	1700	115 ± 12	115 ± 7	195 ± 14	3
A28/M16	M16 x 1,5	1700	-	115 ± 7	195 ± 14	3
A22/M20	M20 x 1,5	2400	-	132 ± 7	206 ± 14	1
A28/M20	M20 x 1,5	2400	-	132 ± 7	206 ± 14	1

[1] Belastung statisch bzw. schwellend

DOC2722231 / 2 01 Juni 2026 Copyright © 2026 Demag Cranes & Components GmbH. Alle Rechte vorbehalten.

Beispiele

Ergo

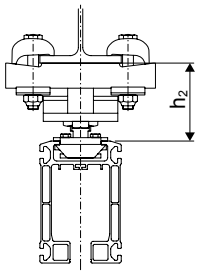

kurz, einstellbar

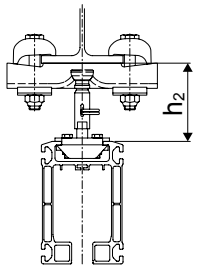

Mit Gewindestange

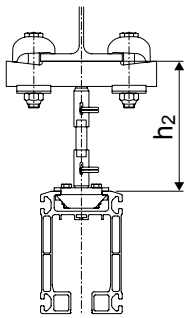

an Dübeln [2)]

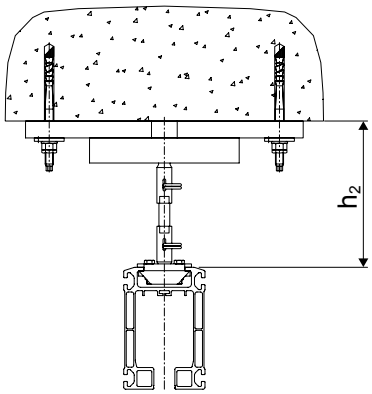

an Bügelschraube

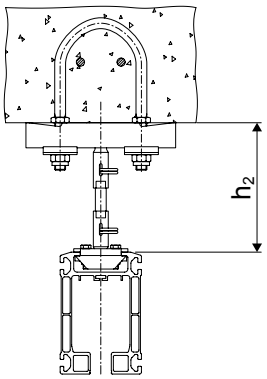

an Haltern

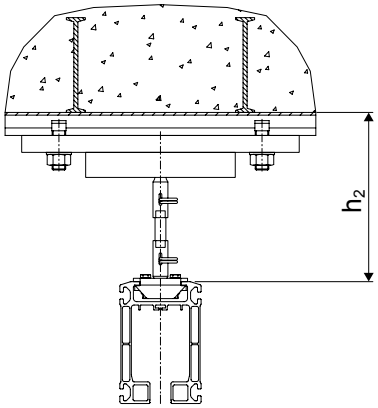

[2)] Weitere Informationen finden Sie in „Technische Daten Dübelverankerung“.

mit Bodenplatte

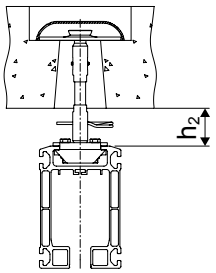

durchgebohrt

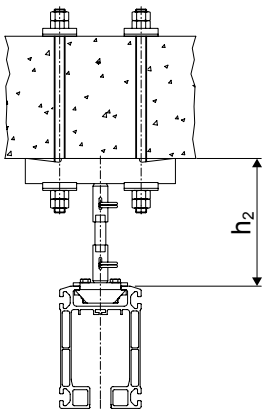

an Holz

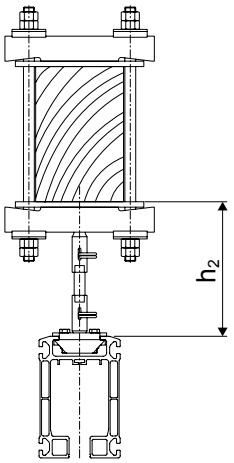

DOC2722231 / 2 01 Juni 2026 Copyright © 2026 Demag Cranes & Components GmbH. Alle Rechte vorbehalten.

V-Aufhängung

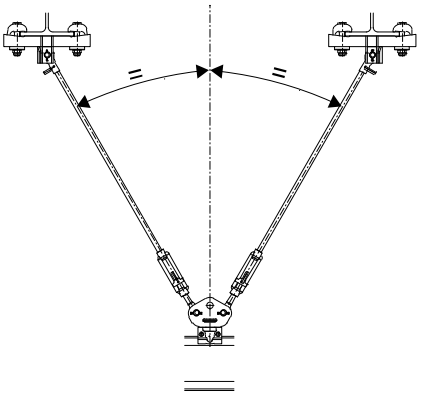

V-Aufhängung schräg

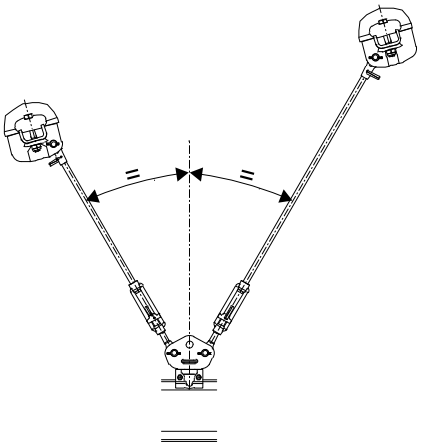

Schrägaufhängung

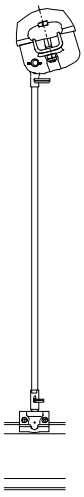

Seitenversteifung

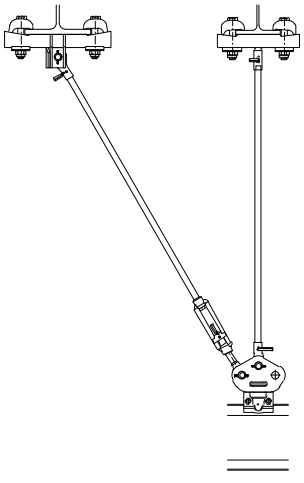

Seitenversteifung

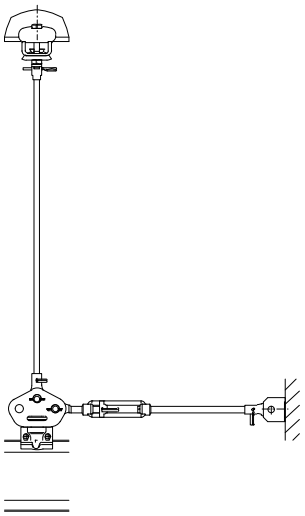

V-Versteifung

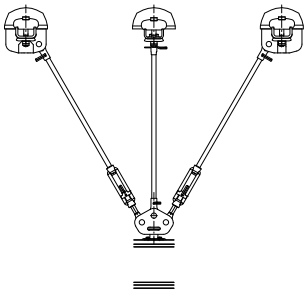

Schrägversteifung

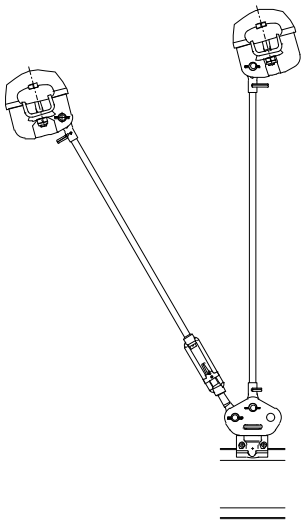

6.2 Aufhängung senkrecht an I-Profilen

Classic-Aufhängungen sind bewegliche, doppelkardanische Aufhängung mit Kugelgelenken, momentenarmer Anschluss an die Oberkonstruktion, minimale Seitenkräfte auf das Bahnsystem.

Ergo-Aufhängungen werden verwendet für Aufnahme von Belastungen aus Gegenkräften (aus Handhabungsgeräten und Kranen mit großem Überhang resultierend) mit starren Aufhängungen, durch Gummipuffer abgefedert.

6.2.1 Zuordnung I-Profile

Art des Profils	Größe		einsetzbar für Profile			
			I	IPE	HE-A (IPBL)	HE-B (IPB)
A12/A16	**M10**	Deckenlasche A	140–260	120–270	-	100–140
		Deckenlasche B	-	220–450	-	120–200
A18/A22/A28	**M16**	Deckenlasche A	140–320	140–270	-	100–120
		Deckenlasche B	220–450	180–500	-	100–200
		Deckenlasche C	-	-	200–450	280–320

DOC2722231 / 2 01 Juni 2026 Copyright © 2026 Demag Cranes & Components GmbH. Alle Rechte vorbehalten.

Art des Profils	Größe		einsetzbar für Profile			
			I	IPE	HE-A (IPBL)	HE-B (IPB)
A22/A28	**M20**	Deckenblech B	220–450	180–500	-	100–200
		Deckenblech C	-	450–600	200–450	200–340

Die Deckenlasche A ist an Decken und Stahlbauprofilen verwendbar; die Deckenlaschen B und C (Enden ragen über die Auflagefläche hinaus) sind nur an Stahlbauprofilen verwendbar.

Durch die besondere Ausbildung der Klemmbügel wird bei den verschiedenen Flanschstärken immer eine vertikale Stellung der Schraube erreicht.

Higher flange bending stresses can occur, for example, when used on HE-A beams.

Weitere Informationen zur Deckenlasche S und zum oberen Klemmbügel S für weitere Stahlprofilabschnitte mit größeren Flanschweiten für verschiedene Flanschstärken siehe „Betriebsanleitung“.

DOC2722231 / 2 01 Juni 2026 Copyright © 2026 Demag Cranes & Components GmbH. Alle Rechte vorbehalten.

6.2.2 Aufhängung mit Gewindestange

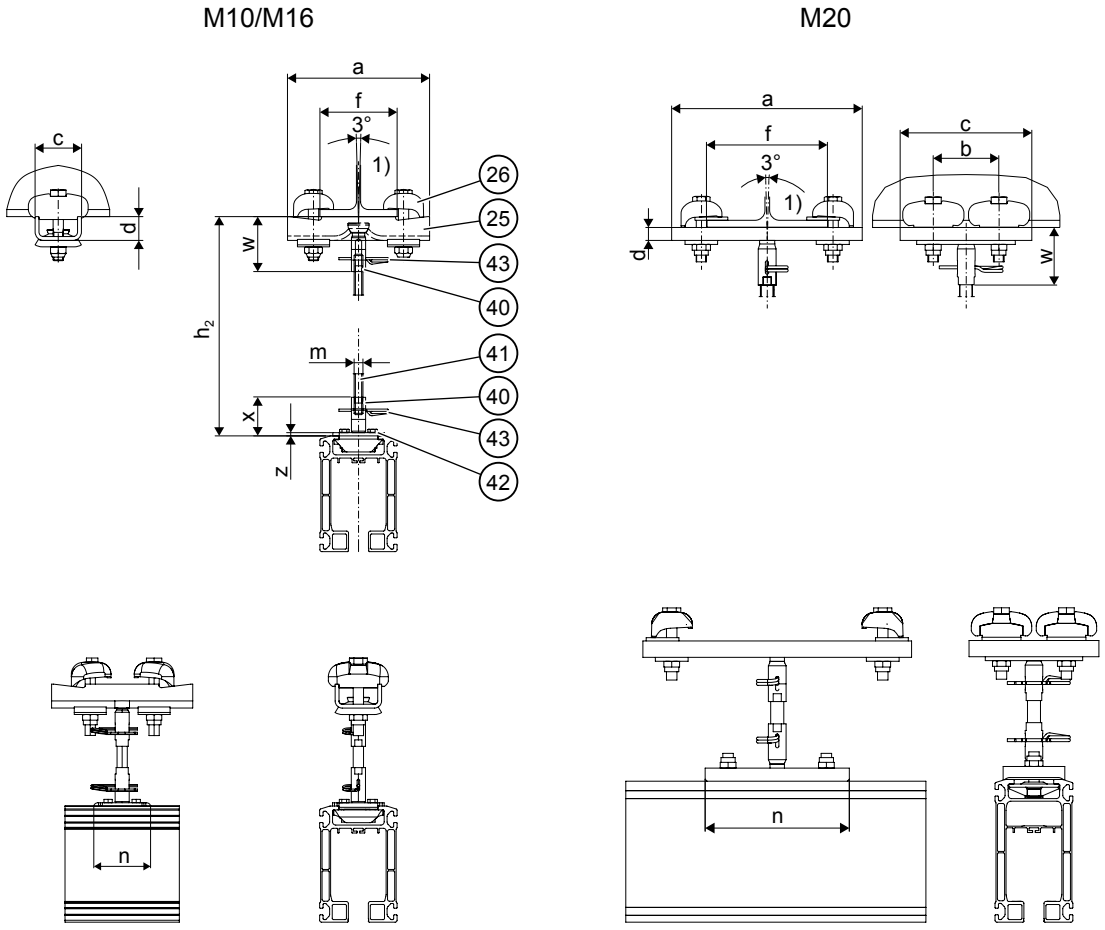

1) Max. Trägerschieflage ±1,5°

Art des Profils	Größe	h_2 [mm]	m [mm]	n [mm]	x [mm]	z [mm]
A12/A16	**M10**	54 + h_1 ± 9	M10	70	40	4
A18/A22/A28	**M16**	95 + h_1 ± 14	M16 x 1,5	90	60	5
A22/A28	**M20**	110 + h_1 ± 14	M20 x 1,5	240	88	20

Art des Profils	Größe		a [mm]	f [mm]	c [mm]	b [mm]	d [mm]	w [mm]
A12/A16	**M10**	Deckenlasche A	205	66 - 142	70	-	27	60
		Deckenlasche B	270	110 - 210	70	-	23	60
A18/A22/A28	**M16**	Deckenlasche A	221	71 - 139	72	-	37	95
		Deckenlasche B	290	100 - 208	76	-	36	95
		Deckenlasche C	400	200 - 315	76	-	40	98
A22/A28	**M20**	Deckenblech B	290	96 - 208	200	100	20	90
		Deckenblech C	410	180 - 315	200	100	25	93

DOC2722231 / 2 01 Juni 2026 Copyright © 2026 Demag Cranes & Components GmbH. Alle Rechte vorbehalten.

6.2.2.1 Komplettaufhängungen, vormontiert (Teil-Nr. 30)

Teil-Nr.	Benennung	Gewinde-stange	Deckenla-sche	A12/A16 (750 kg)		A18 (1400 kg) A22/M16 (1700 kg) A28/M16 (1700 kg)		A22/M20 (2400 kg) A28/M20 (2400 kg)	
				Gewicht	Teile-Nr.	Gewicht	Teile-Nr.	Gewicht	Teile-Nr.
		h_1 = [mm]	Typ	[kg]		[kg]		[kg]	
30	Komplettaufhängung mit Gewindestange	80	A	2.10	85516944	-	-	-	-
			B	2.33	51772946	-	-	-	-
		100	A	-	-	4.18	85517544	-	-
			B	-	-	5.02	85517644	16.77	85519644
			C	-	-	6.38	85520944	23.27	85521144
		300	A	2.23	51773046	4.50	51774046	-	-
			B	2.47	51773146	5.34	51774146	17.22	71602046
			C	-	-	6.8	71606046	23.69	71606346
		600	A	2.42	51773246	4.97	51774246	-	-
			B	2.65	51773346	5.81	51774346	17.81	71602246
			C	-	-	7.22	71606146	24.11	71606446
		1000	A	2.66	51773446	5.60	51774446	-	-
			B	2.90	51773546	6.44	51774546	18.74	71602446
			C	-	-	7.78	71606246	24.67	71606546

6.2.2.2 Aufhängungen in Einzelteilen

Teil-Nr.	Benennung		Menge/ Aufh.	A12/A16 (750 kg)		A18 (1400 kg) A22/M16 (1700 kg) A28/M16 (1700 kg)		A22/M20 (2400 kg) A28/M20 (2400 kg)	
		h_1		Gewicht	Teile-Nr.	Gewicht	Teile-Nr.	Gewicht	Bestell-Nr.
		[mm]		[kg]		[kg]		[kg]	
25	Deckenlasche A		1	0.65	98030244	1.20	98230244	-	-
	Deckenlasche B/ Deckenblech B			0.85	98030444	2.40	98230444	11.50	85830444
	Deckenlasche C/ Deckenblech C			-	-	5.07	85115844[1)]	17.95	85840444
26	Klemmbügel		2	0.45	98032644	1.00	98232644	4 Stück enthalten	
40	Kugelstange		2	0,08	98033344	0,15	98233344	0.27	85834344
41	Gewindestange	80	1	0,07	98034644	-	-	-	-
		100		-	-	0,22	98244644	0.22	85034644
		300		0,18	98034744	0.53	98244744	0.67	85034744
		600		0.33	98034844	1.01	98244844	1.34	85034844
		1000		0.53	98034944	1.64	98244944	2.23	85034944
		3000		-	-	4.80	98244544	-	-
42	Hängelasche		1	0.30	85502044	0.80	85502544	4.45	85519844
43	Federstecker		2	0,01	55083442	0,20	55083439	0.04	55083438

[1)] Zwei obere Klemmbügel (Teil-Nr. 26) enthalten.

Die Kugelstange (Teil-Nr. 40) und die Kupplung für die Gewindestange (Teil-Nr. 50) sind mit Langlöchern versehen. Die Gewindestange (Teil-Nr. 41) besitzt an den Enden je eine Querbohrung. Bei evtl. nötigen Kürzungen der serienmäßigen Gewindestange ist bei der Montage eine neue Querbohrung am Gewindestangenende anzubringen.

DOC2722231 / 2 01 Juni 2026 Copyright © 2026 Demag Cranes & Components GmbH. Alle Rechte vorbehalten.

Ausführung: verzinkt

Verschleißteile

Teil-Nr.	Benennung		A12/A16	A18/A22/A28 (M16)	A22/A28 (M20)
42d	Gleitschale für Kugelstange / Kugelschraube (25 Stück)	Gewicht [kg]	0,02	0,05	-
		Teile-Nr.	98081544	85139444	
	Gleitschale für Kugelstange / Kugelschraube(1 Stück)	Gewicht [kg]	-	-	0,025
		Bestell-Nr.			85034244

6.2.2.3 Bohrvorrichtung (Teil-Nr. 38)

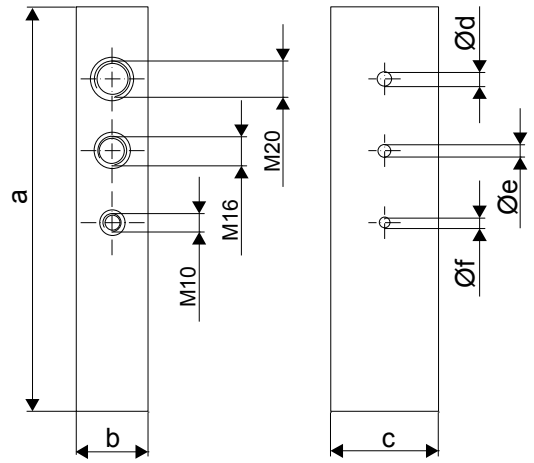

a [mm]	b [mm]	c [mm]	Ød [mm]	Øe [mm]	Øf [mm]
225	40	60	5	4	3.3

Die Bohrvorrichtung erleichtert das Einbringen der Querbohrung in die vor Ort gekürzten Aufhängungsstangen. Der Endabstand wird hierbei sicher eingehalten.

Teil-Nr.	Benennung		
38	Bohrvorrichtung für Gewindestangen	Gewicht [kg]	3.92
		Teile-Nr.	98201744

Ausführung: verzinkt

6.2.3 Kupplung für Gewindestange (Teil-Nr. 50)

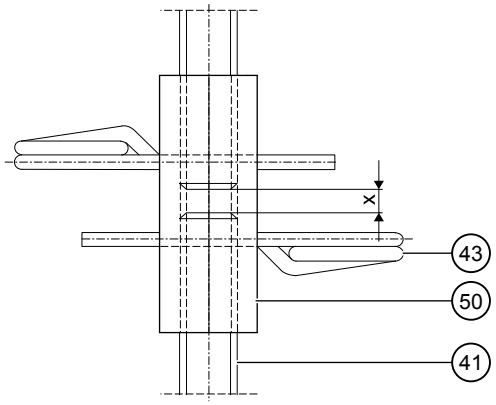

DOC2722231 / 2 01 Juni 2026 Copyright © 2026 Demag Cranes & Components GmbH. Alle Rechte vorbehalten.

Art des Profils	x [mm]
A12/A16	0–3
A18/A22/A28	0–4

Teil-Nr.	Benennung		A12/A16	A18/A22/A28 (M16)	A22/A28 (M20)
50	Kupplung für Gewindestange	Gewicht [kg]	0,10	0,17	0,16
		Teile-Nr.	98027744	98227744	85827744

Bei Verbindung mehrerer Gewindestangen ist die Kupplung einzusetzen.

Ausführung: verzinkt

6.2.4 Kurze Aufhängung mit Höhenausgleich

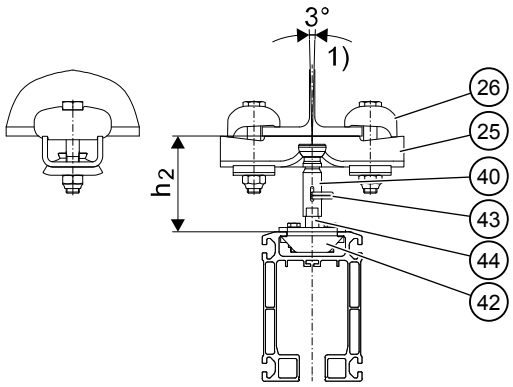

1) Max. Trägerschieflage ±1,5°

Art des Profils	h_2 [mm]
A12/A16	73 ± 4
A18/A22/A28	115 ± 7

6.2.4.1 Komplettaufhängungen, vormontiert (Teil-Nr. 31)

Teil-Nr.	Benennung	Deckenla-sche	A12/A16 (750 kg)		A18 (1400 kg) A22/M16 (1700 kg) A28/M16 (1700 kg)		A22/M20 (2400 kg) A28/M20 (2400 kg)	
		Typ	Gewicht [kg]	Teile-Nr.	Gewicht [kg]	Teile-Nr.	Gewicht [kg]	Teile-Nr.
31	Komplettaufhängung, kurz, einstellbar	A	2.02	85516744	3.98	85517344	-	-
		B	2.25	51772746	4.82	85517444	16.51	85519444
		C	-	-	5.97	85520844	22.95	85521044

DOC2722231 / 2 01 Juni 2026 Copyright © 2026 Demag Cranes & Components GmbH. Alle Rechte vorbehalten.

6.2.4.2 Aufhängungen in Einzelteilen

Teil-Nr.	Benennung	A12/A16 (750 kg)			A18 (1400kg) A22/M16 (1700 kg) A28/M16 (1700 kg)		A22/M20 (2400 kg) A28/M20 (2400 kg)	
		Menge/ Aufh.	Gewicht [kg]	Teile-Nr.	Gewicht [kg]	Teile-Nr.	Gewicht [kg]	Teile-Nr.
25	Deckenlasche A	1	0.65	980 30244	1.20	98230244	-	-
	Deckenlasche B		0.85	98030444	2.40	98230444	11.50	85830444
	Deckenlasche C/ Deckenblech C.		-	-	5.07	85115844 [1)]	17.95	85840444
26	Klemmbügel	2	0.45	98032644	1.00	98232644	4 Stück enthalten	
40	Kugelstange	1	0,08	98033344	0,15	98233344	0.27	85834344
44	Kugelschraube	1	0,06	98028344	0,14	98228344	0.25	85828344
42	Hängelasche	1	0.30	85502044	0.80	85502544	0.40	85819844
43	Federstecker	1	0,01	55083442	0,02	55083439	0.04	55083438

[1)] Klemmbügel enthalten

Durch die Verbindung Kugelschraube / Kugelstange mit Federstecker wird eine besonders geringe Aufhängehöhe erreicht. Langlöcher ermöglichen einen Höhenausgleich.

Ausführung: verzinkt

Verschleißteile

Teil-Nr.	Benennung		A12/A16	A18/A22/A28 (M16)	A22/A28 (M20)
42d	Gleitschale für Kugelstange / Kugelschraube (25 Stück)	Gewicht [kg]	0,02	0,05	-
		Teile-Nr.	98081544	85139444	
	Gleitschale für Kugelstange / Kugelschraube(1 Stück)	Gewicht [kg]	-	-	0,025
		Bestell-Nr.			85034244

DOC2722231 / 2 01 Juni 2026 Copyright © 2026 Demag Cranes & Components GmbH. Alle Rechte vorbehalten.

6.3 Aufhängung senkrecht für seitliche Befestigung

M10/M16 M20

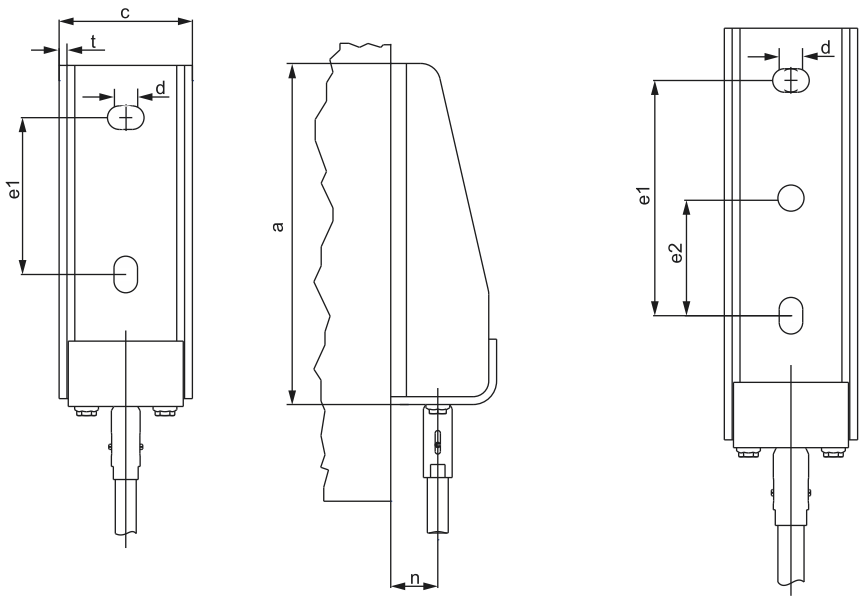

Laschen für seitliche Befestigung	a [mm]	c [mm]	d [mm]	e1 [mm]	e2 [mm]	n [mm]	t [mm]
M10	238	85	14	100	-	39	4
M16	261	102	18	120	-	36	6
M20	321	102	18	180	90	36	6

Teil-Nr.	Benennung	Menge/ Aufh.	A12/A16 750 kg		A18/A22/A28/M16 1700 kg		A22/A28/M20 2400 kg	
			Gewicht [kg]	Teile-Nr.	Gewicht [kg]	Teile-Nr.	Gewicht [kg]	Teile-Nr.
165	Lasche für seitliche Aufhängung	1	1.91	98085544	3.09	85162544	3.96	85830044

Eine Lasche für seitliche Befestigung wird mit Schrauben, Ankern oder Gewindestangen mit einer Mindestfestigkeit von Schrauben der Festigkeitsklasse 8.8 an der Konstruktion befestigt.

Die Verbindung Kugelstange / Gewindestange wird mit dem beigefügten Spannstift gesichert.

HINWEIS ***Durch das Stahlbauprofil kann der freie Pendelwinkel der Aufhängung eingeschränkt sein. Verwenden Sie bei Bedarf Versteifungen, um Kollisionen während des Betriebs zu vermeiden.***

Ausführung: verzinkt

DOC2722231 / 2 01 Juni 2026 Copyright © 2026 Demag Cranes & Components GmbH. Alle Rechte vorbehalten.

6.4 Aufhängung senkrecht an U-Profilen

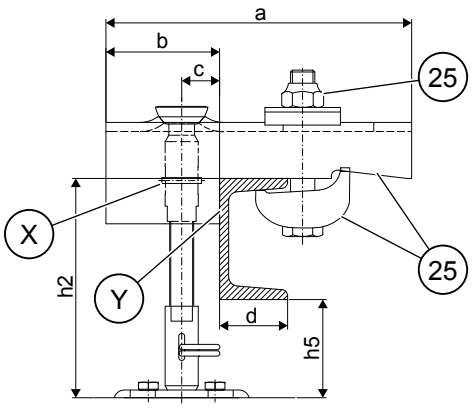

Art des Profils	h_2 [mm]	h_5 [mm]	a [mm]	b [mm]	c [mm]	d [mm]
A12/A16	20 + h_1 ± 9 > Profilhöhe + 40	40	202 x 72	75	25	45–80
A18/A22/A28	50 + h_1 ± 14 > Profilhöhe + 65	65				

Die U-Deckenlaschen können an U-förmigen Stahlprofilen (DIN 1024) in den Größen U80 bis U220 eingesetzt werden.

Tabelle 2. Die max. Aufhängungsbelastung nach Tabelle ist zu beachten

Teil-Nr.	Art des Profils	Gewicht [kg]	Teile-Nr.	max. Aufhängebelastung G_{AB} [kg]	Stahlbauprofil
25	A12/A16	2	98037744	750	U 80 – U 220
	A18/A22/A28	2	98437744	750	U 80 – U 100
				1000	U 120 – U 140
				1250	U 160
				1400	U 180 – U 220

Durch das Stahlbauprofil kann der freie Pendelwinkel der Aufhängung eingeschränkt sein. Um Kollisionen im Betrieb zu vermeiden sind ggf. Versteifungen einzusetzen.

Die Verbindung Kugelstange/Gewindestange wird mit dem beigefügten Spannstift gesichert (siehe „X“)

Kante „Y“ der Deckenlasche muss eng am Profil anliegen.

Die Kugelstangen, die Gewindestange, der Federstecker und die Hängelasche sind gesondert zu bestellen.

HINWEIS ***Die Belastungsangaben der einzelnen Profile dürfen nicht überschritten werden. Für den Nachweis der U-Profile ist der Betreiber verantwortlich.***

Ausführung: verzinkt

DOC2722231 / 2 01 Juni 2026 Copyright © 2026 Demag Cranes & Components GmbH. Alle Rechte vorbehalten.

6.5 Deckenbefestigung

6.5.1 Aufhängung mit Ankerschraubenbefestigung

Ankerschraubenbefestigung

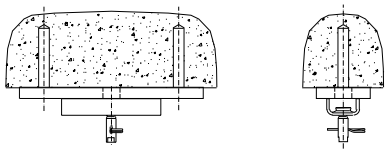

KBK Aluline-Anlagen können mit Schrauben an einer Betonoberkonstruktion befestigt werden. Hierbei sind Dübel zu verwenden, die eine Zulassung für dynamische Lasten haben. Die Montage hat durch geschultes Personal zu erfolgen und es ist ein Montageprotokoll zu führen. Weitere Informationen finden Sie in „Technische Daten Dübelverankerung“.

6.5.2 Aufhängung an Bügelschraube mit Deckenlasche A

Bügelschraube (Teil-Nr. 27)

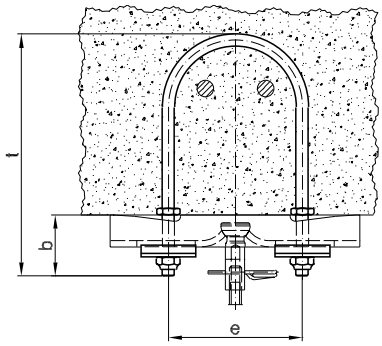

Art des Profils	b [mm]	e [mm]	t [mm]
A12/A16	50	110	200
A18/A22/A28	70	120	225

Teil-Nr.	Benennung	Stück / Aufh.	A12/A16		A18/A22/A28	
			Gewicht [kg]	Teile-Nr.	Gewicht [kg]	Teile-Nr.
27	Bügelschraube (komplett)	1	0,15	98033044	0.8	98233044

Bei Neubauten ist es möglich, an den Aufhängestellen der Bahnen Bügelschrauben in den Stahlbeton einzugießen. Die Anbringung ist mit dem Baustatiker abzustimmen. Die Bügelschrauben dienen zur Befestigung der Deckenlasche A.

HINWEIS ***Um ein Ausrichten der Bahn zu ermöglichen, sollten die Bügelschrauben quer zur Bahnrichtung eingebaut werden.***

Ausführung: verzinkt

DOC2722231 / 2 01 Juni 2026 Copyright © 2026 Demag Cranes & Components GmbH. Alle Rechte vorbehalten.

6.5.3 Aufhängung an Deckenprofilschienen mit Deckenlasche A

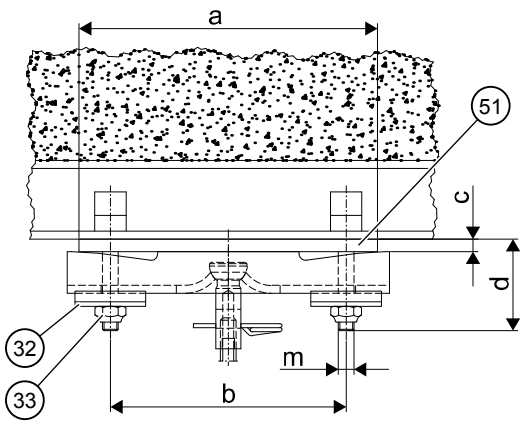

32. Unterlegplatte

33. Sicherungsmutter

51. Unterlegplatte für Deckenlasche

Art des Profils	a [mm]	b [mm]	c [mm]	d [mm]	m [1)] [mm]
A12/A16	190	150	8	70	M10
A18/A22/A28				80	M16
[1)] oder nach Angabe für Deckenprofilschiene bei Deckenlasche H					

Anziehdrehmoment M siehe Angabe für Deckenprofilschiene

Teil-Nr.	Benennung	Stück / Aufh.	A12/A16		A18/A22/A28	
			Gewicht [kg]	Teile-Nr.	Gewicht [kg]	Teile-Nr.
32	Unterlegplatte	2	0,10	98042944	0,21	98432944
33	Sicherungsmutter	2	-	52790743	-	52847421
51	Unterlegplatte für Deckenlasche	1	1.6	98408844	1.6	98408844

HINWEIS ***Die Aufhängung darf nur an Deckenprofilschienen erfolgen, die für dynamische Lasten bauaufsichtsamtlich zugelassen sind.***

Die Befestigung der Deckenlasche A an den Deckenprofilschienen erfolgt mit einer Unterlegplatte und je zwei Spezialschrauben mit Muttern und Nasenscheiben. Die erforderlichen Spezialschrauben M10 für A12/A16 und M16 für A18/A22/A28 sind kundenseitig zu stellen oder werden auf Anfrage (Profilschiene angeben) geliefert.

HINWEIS ***Es ist auf die Tragfähigkeit und die richtige Länge der Spezialschrauben zu achten! Diese Aufhängung ist als Punktbelastung für die Profilschiene (geringe Tragfähigkeit) zu betrachten.***

Deckenlasche H mit Lochabstand ≥ 250 mm gelten als Zweipunktaufhängung.

Ausführung: verzinkt

6.5.4 Aufhängung mit Bodenplatte und Abdeckung

DOC2722231 / 2 01 Juni 2026 Copyright © 2026 Demag Cranes & Components GmbH. Alle Rechte vorbehalten.

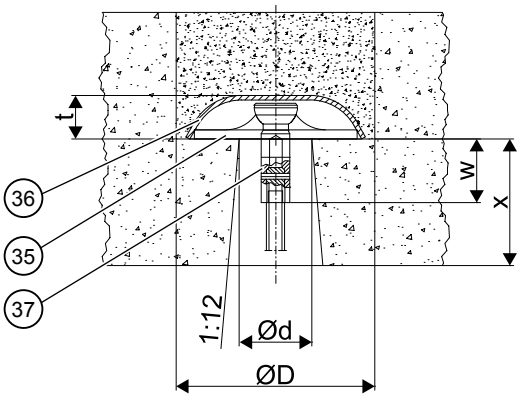

35. Bodenplatte

36. Abdeckung zur Bodenplatte

37. Spannstift

Art des Profils	Ød	ØD	t	w
	[mm]	[mm]	[mm]	[mm]
A12/A16	40	110	25	35
A18/A22/A28	60	150	28	60

Teil-Nr.	Benennung	A12/A16		A18/A22/A28	
		Gewicht [kg]	Teile-Nr.	Gewicht [kg]	Teile-Nr.
35	Bodenplatte	0.25	98033644	0.42	98233644
36	Abdeckung	0.2	98033844	0.35	98233844
37	Spannstift 3 x 18	-	52498635	-	-
	Spannstift 4 x 26	-	-	-	52433746

Ist es nicht möglich, ein Stahlprofil ohne Verlust der Bauhöhe in bestehenden Betonbauten einzubauen, besteht die Möglichkeit, am Aufhängungspunkt in die Decke zu bohren und eine Bodenplatte für die Kugelstange mit Abdeckhaube für die Bodenplatte einzusetzen. Die Verbindung obere Gewindestange / Kugelstange ist statt mit Federstecker mit einem Spannstift zu sichern, da sie für eine spätere Wartung häufig nicht zugänglich ist. Möglichkeiten der Aufhängung, Belastung und Maß X sind mit dem Baustatiker oder Architekten abzustimmen

Ausführung: verzinkt

DOC2722231 / 2 01 Juni 2026 Copyright © 2026 Demag Cranes & Components GmbH. Alle Rechte vorbehalten.

6.5.5 Aufhängung mit Deckenlasche A oder Deckenblech B und Gewindestangen

Mutter für Gewindestange (Teil-Nr. 39)

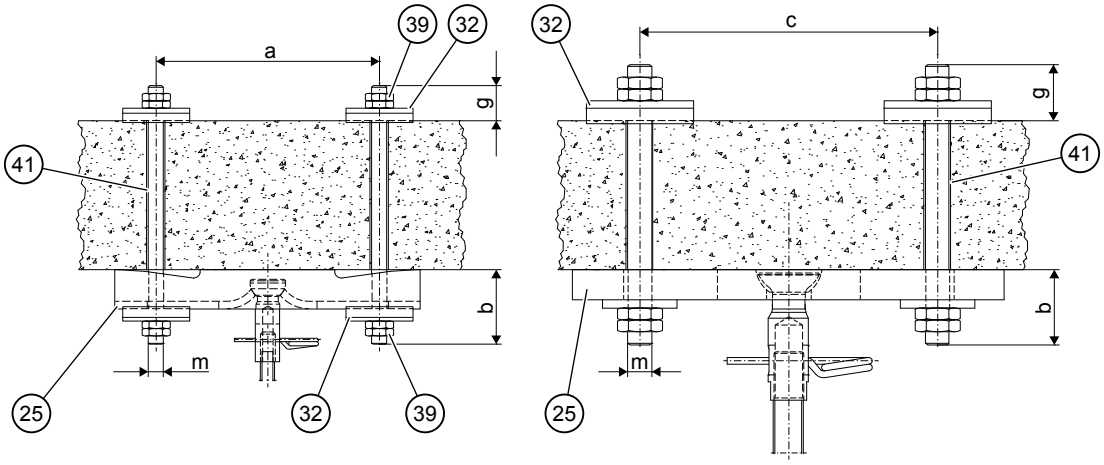

Art des Profils	a [mm]	b [mm]	c [mm]	g [mm]	m [mm]
A12/A16	120	60	200 x 100	35	M10
A18/A22/A28	120	85	200 x 100	50	M16 x 1,5

Teil-Nr.	Benennung		Menge/Aufh.		A12/A16 Teile-Nr.	A18/A22/A28 Teile-Nr.	A22/A28(M20) Teile-Nr.
25	Deckenlasche A		1	Gewicht: [kg]	0.76	1.15	-
				Teile-Nr.	98030244	98230244	-
	Deckenblech B ohne Klemmbügel		1	Gewicht: [kg]	-	-	8.71
				Teile-Nr.	-	-	85830644
32	Unterlegplatte		4	Gewicht: [kg]	0.18	0.26	
				Teile-Nr.	98042944	98432944	
39	Mutter für Gewindestange		8	Gewicht: [kg]	-	-	-
				Teile-Nr.	53711147	55028228	-
			16	Gewicht: [kg]	-	-	-
				Teile-Nr.	-	-	55028228
41	Gewindestange Länge h1 [mm]	80	2[1)]	Gewicht: [kg]	0.04	-	
				Teile-Nr.	98034644		
		100		Gewicht: [kg]	-	0.14	
				Teile-Nr.		98244644	
		300		Gewicht: [kg]	0.15	0.42	
				Teile-Nr.	98034744	98244744	
		600		Gewicht: [kg]	0.30	0.84	
				Teile-Nr.	98034844	98244844	
		1000		Gewicht: [kg]	0.50	1.40	
				Teile-Nr.	98034944	98244944	
		3000		Gewicht: [kg]	-	4.20	
				Bestell-Nr.		98244544	

[1)] 4 Stück bei Deckenblech 85830644

DOC2722231 / 2 01 Juni 2026 Copyright © 2026 Demag Cranes & Components GmbH. Alle Rechte vorbehalten.

Die Befestigung der Deckenlasche Typ A an massiven Decken ist auch mit Gewindestangen mit Gegenplatten möglich. Die Krafteinleitung in die Betondecke ist mit dem Baustatiker abzustimmen.

Für Aufhängungen M20 beträgt der Gewindestangenabstand (M16 x 1,5): 200 x 100 [mm].

6.6 V-Aufhängung

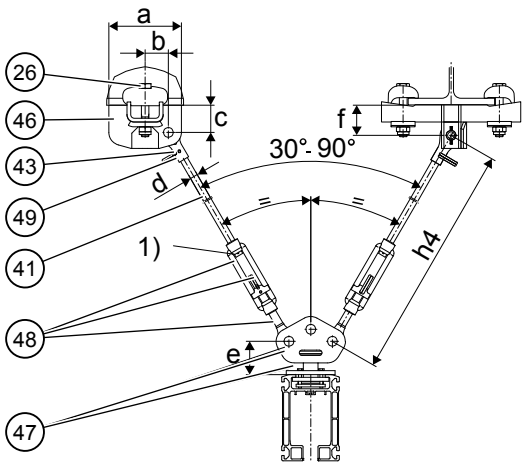

1) Hier kein Federstecker

Art des Profils	h4 [mm]	a [mm]	b [mm]	c [mm]	d [mm]	e [mm]	f [mm]
A12/A16	h1 + 155 ± 30	150	50	40	M10	51	65
A18/A22/A28	h1 + 220 ± 40			55	M16 x 1,5	69	
h1 = Länge der Gewindestange							

Teil-Nr.	V-Aufhängung, längs oder quer	h1 [mm]	Menge/ Aufh.	A12/A16 (750 kg)		A18 (1400 kg) A22/A28 (1700 kg)	
				Gewicht [kg/Einheit]	Teile-Nr.	Gewicht [kg/Einheit]	Bestell-Nr.
26	Oberer Klemmbügel		4	0.45	98032644	1.00	98232644
40	Kugelstange			0,08	98033344	0,15	98233344
41	Gewindestange	80	2	0,07	98034644		
		100				0,22	98244644
		300		0,18		0.53	98244744
		600		0.33	98034844	1.01	98244844
		1000		0.53	98034944	1.64	98244944
		3000	-			4.80	98244544
43	Federstecker		2	0,01	55083442	0,02	55083439
46	V-Deckenlasche B		2	1.39	98036044	3.20	98407544
47	V-Hängelasche		1	1.24	85516044	2.69	85519544
54	Bolzen mit BoClip für 3. Gelenkstück		-	0,08	85130544	0,16	85131744
48	Spannschloss		2	0.29	98031044	0.85	98408544
49	Gelenkstück		2	0,10	98031544	0.30	98408344

Der Aufbau einer V-Aufhängung erfolgt wie in den Abbildungen dargestellt. V-Gelenk-Hängelasche (Teil-Nr. 47) und V-Deckenlasche (Teil-Nr. 46) werden durch Spannschloss (Teil-Nr. 48), Gewindestange (Teil-Nr. 41) und Gelenkstück (Teil-Nr. 49) miteinander verbunden. Jede Verschraubung mit Gelenkstück ist mit einem Federstecker (Teil-Nr. 43) zu sichern.

DOC2722231 / 2 01 Juni 2026 Copyright © 2026 Demag Cranes & Components GmbH. Alle Rechte vorbehalten.

HINWEIS ***Die maximal zulässigen Belastungen entsprechen denen der senkrechten Aufhängungen.***

Ausführung: verzinkt

6.7 Versteifung

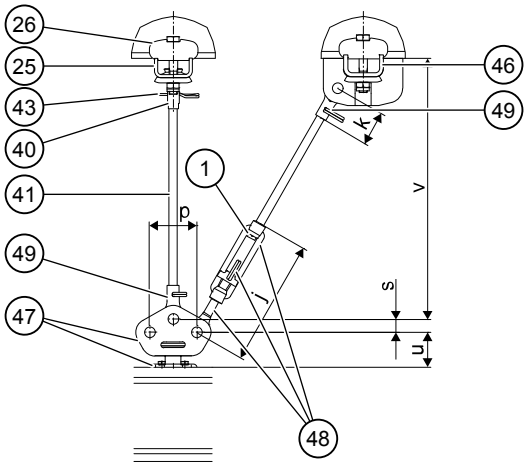

1) Hier kein Federstecker

Art des Profils	j [mm]	k [mm]	p [mm]	s [mm]	u [mm]	v [mm]
A12/A16	165 ± 15	50	60	20	51	h_1 + 65 ± 4
A18/A22/A28	235 ± 20	65	90	25	69	h_1 + 100 ± 7
h_1 = Länge der Gewindestange						

Teil-Nr.	Seitenversteifung, längs oder quer	h_1 [mm]	Menge/Aufh.	A12/A16 (750 kg)		A18 (1400 kg) A22/A28 (1700 kg)	
				Gewicht [kg/Einheit]	Teile-Nr.	Gewicht [kg/Einheit]	Bestell-Nr.
25	Deckenlasche A		1	0.65	98030244	1.20	98230244
	Deckenlasche B			0.85	98030444	1.40	98230444
	Oberes Deckenblech C			-	-	5.07	85115844 1)
26	Klemmbügel		4	0.45	98032644	1.00	98232644
40	Kugelstange		1	0,08	98033344	0,15	98233344
41	Gewindestange	80	1+1	0,07	98034644		
		100				0,22	98244644
		300		0,18	98034744	0.53	98244744
		600		0.33	98034844	1.01	98244844
		1000		0.53	98034944	1.64	98244944
		3000	-	-	-	4.80	98244544
43	Federstecker		3	0,01	55083442	0,02	55083439
46	V-Deckenlasche B		1	1.39	98036044	3.20	98407544
47	V-Hängelasche			1.24	85516044	2.69	85519544
54	Bolzen mit BoClip für 3. Gelenkstück			0,08	85130544	0,16	85131744
47a	Einlegebleche für Schräge			-	-	0.60	51683346
48	Spannschloss		1	0.29	98031044	0.85	98408544

DOC2722231 / 2 01 Juni 2026 Copyright © 2026 Demag Cranes & Components GmbH. Alle Rechte vorbehalten.

Teil-Nr.	Seitenversteifung, längs oder quer	h1 [mm]	Menge/Aufh.	A12/A16 (750 kg)		A18 (1400 kg) A22/A28 (1700 kg)	
				Gewicht [kg/Einheit]	Teile-Nr.	Gewicht [kg/Einheit]	Bestell-Nr.
49	Gelenkstück		2	0,10	98031544	0.30	98408344
1) Klemmbügel enthalten							

Versteifung Kranbahnen, Querrichtung



Versteifung Bahn, Längsrichtung

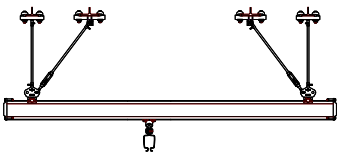

nicht zulässig bei allen Profilen

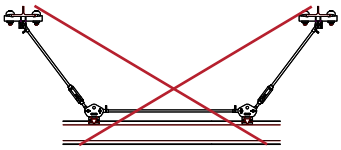

Der Aufbau einer Versteifung erfolgt wie in den Abbildungen dargestellt. V-Gelenk-Hängelasche (Teil-Nr. 47) und V-Deckenlasche (Teil-Nr. 46) werden durch Spannschloss (Teil-Nr. 48), Gewindestange (Teil-Nr. 41) und Gelenkstück (Teil-Nr. 49) miteinander verbunden. Jede Verschraubung mit Gelenkstück ist mit einem Federstecker (Teil-Nr. 43) zu sichern.

Ausführung: verzinkt

DOC2722231 / 2 01 Juni 2026 Copyright © 2026 Demag Cranes & Components GmbH. Alle Rechte vorbehalten.

6.8 Einzelteile für V-Aufhängung / Versteifung

6.8.1 V-Deckenlasche (Teil-Nr. 46)

Bolzenachse parallel zur V-Deckenlasche

1. Ebene kann schräg sein 2. Ebene zusätzlich schräg nicht möglich

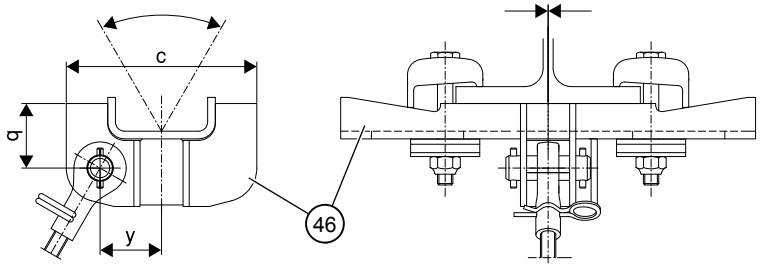

Bolzenachse rechtwinklig zur V-Deckenlasche

1. Ebene kann schräg sein 2. Ebene zusätzlich schräg nicht möglich

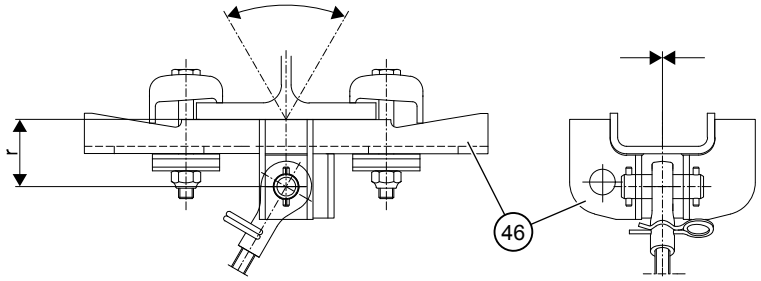

Art des Profils	c [mm]	q [mm]	r [mm]	y [mm]
A12/A16	125	40	45	40
A18/A22/A28	150	55	65	50

Teil-Nr.	Benennung		A12/A16	A18/A22/A28
46	V-Deckenlasche B	Gewicht [kg]	1.39	3.20
		Teile-Nr.	98036044	98407544

Anbaumöglichkeiten

Die V-Deckenlasche ist mit einem Bolzen mit Spannstiften (ohne Gelenkstück) ausgerüstet.

Die Befestigung der V-Deckenlasche an der Oberkonstruktion erfolgt wie bei den senkrechten Aufhängungen (z.B. mit Klemmbügeln).

Die V-Deckenlasche entspricht in ihren Abmessungen der Deckenlasche B (Enden stehen höher!).

Auf die Verwendung der Deckenlasche A für Versteifung / V-Aufhängungen wurde verzichtet, da die zur Deckenlasche A passenden Träger die Seiten- und Torsionskräfte nicht immer aufnehmen. Bei kleineren Trägern: Adapter auf Anfrage.

Die V-Deckenlasche ist für **einen** Gewindestangenanschluss mittels Gelenkstück (Teil-Nr. 49) ausgelegt (Bolzenachse entweder parallel oder rechtwinklig zur V-Deckenlasche). Zwei oder mehrere Anschlüsse erfordern eine entsprechende Anzahl von V-Deckenlaschen nebeneinander.

DOC2722231 / 2 01 Juni 2026 Copyright © 2026 Demag Cranes & Components GmbH. Alle Rechte vorbehalten.

Die Bolzenachse der V-Deckenlasche muss immer horizontal und parallel zur Bolzenachse der V-Gelenk-Hängelasche (Teil-Nr. 47) und rechtwinklig zur Gewindestangenachse liegen. V-Deckenlaschen an schrägen Oberkonstruktionen sind durch Anschläge gegen Verrutschen zu sichern. Wird nicht an Stahlbauprofilen aufgehängt, muss die Unterlegplatte (Teil-Nr. 51) verwendet werden.

Für weitere Informationen siehe **Klemmstück mit V-Deckenlasche V** für Stahlbauprofile mit größeren Flanschbreiten bei verschiedenen Flanschdicken, siehe „Zugehörige Informationen“.

Ausführung: verzinkt

6.8.2 Unterlegplatte für Deckenlasche

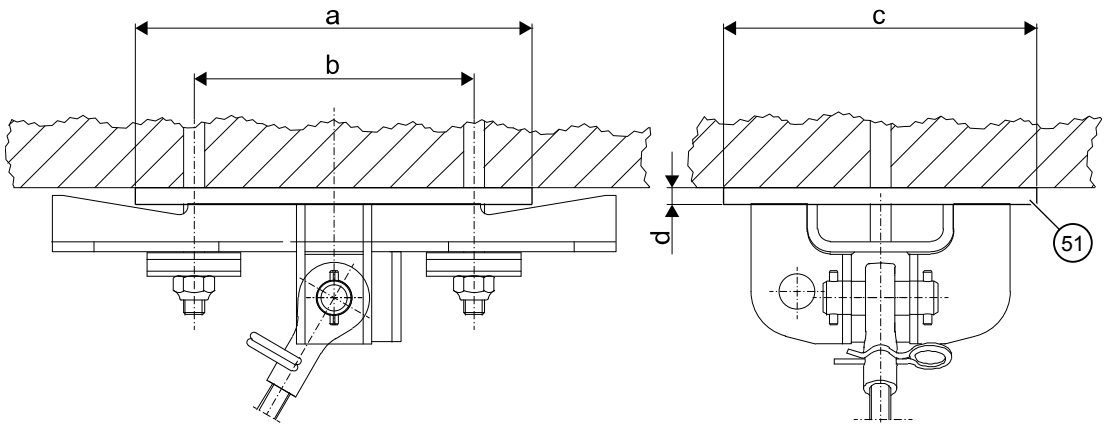

a [mm]	b [mm]	c [mm]	d [mm]
190	150	150	8

Teil-Nr.	Benennung		
51	Unterlegplatte für Deckenlasche	Gewicht [kg]	1.79
		Teile-Nr.	98408844

Wird nicht an Stahlbauprofilen aufgehängt, muss die Unterlegplatte (Teil-Nr. 51) verwendet werden. Damit ist eine sichere Anlage der V-Deckenlasche an massiven Decken, Deckenprofi lschienen u.ä. gewährleistet. Anschlüsse mit Bügelschraube auf Anfrage.

DOC2722231 / 2 01 Juni 2026 Copyright © 2026 Demag Cranes & Components GmbH. Alle Rechte vorbehalten.

6.8.3 V-Gelenk-Hängelasche (Teil-Nr. 47)

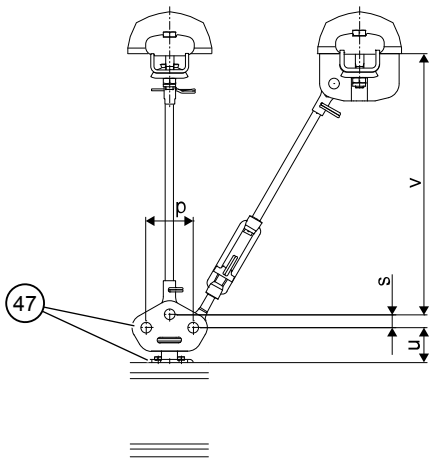

Art des Profils	p [mm]	s [mm]	u [mm]	v [mm]
A12/A16	60	20	51	h1 + 65 ± 4
A18/A22/A28	90	25	69	h1 + 100 ± 7
h_1 = Länge der Gewindestange				

Teil-Nr.	Benennung		A12/A16	A18 (1400 kg) A22/A28 (1700 kg)
47	V-Gelenk-Hängelasche	Gewicht [kg]	1.24	2.69
		Teile-Nr.	85516044	85519544
54	Bolzen mit BoClip für 3. Gelenkstück	Gewicht [kg]	0,08	0,16
		Teile-Nr.	85130544	85131744

Anbaumöglichkeiten

Die V-Gelenk-Hängelasche (Teil-Nr. 47) besteht aus Hängelasche, V-Gelenk und zwei Bolzen mit Spannstiften.

Die V-Gelenk-Hängelasche ist für max. drei Gewindestangenanschlüsse (Spannschloss oder Gelenkstück) ausgelegt. Bei einer V-Aufhängung erfolgt die Befestigung an den äußeren Bohrungen, bei einer Seitenversteifung in der mittleren und einer äußeren Bohrung.

Das V-Gelenk ist in der Hängelasche in beliebigem Winkel zur Laufbahn einstellbar, die Bolzenachse muss jedoch immer im rechten Winkel zur Gewindestangenachse stehen. Bei Einsatz mit drei Gelenkstücken ist zusätzlich ein Bolzen mit BoClip zu bestellen.

DOC2722231 / 2 01 Juni 2026 Copyright © 2026 Demag Cranes & Components GmbH. Alle Rechte vorbehalten.

6.8.4 Federstecker (Teil-Nr. 43), Spannschloss (Teil-Nr. 48) und Gelenkstück (Teil-Nr. 49)

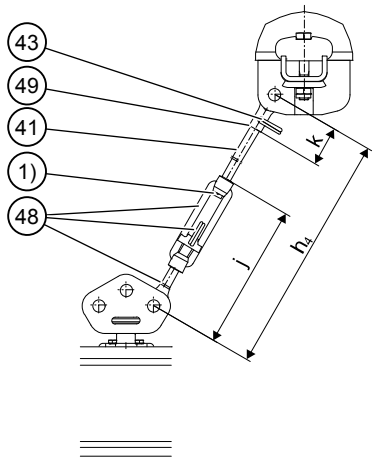

1) Hier kein Federstecker

Art des Profils	h4 [mm]	j [mm]	k [mm]
A12/A16	h1 + 155 ± 30	165 ± 15	60
A18/A22/A28	h1 + 220 ± 40	235 ± 20	65
h1 = Länge der Gewindestange			

Teil-Nr.	Benennung		A12/A16	A18/A22/A28
43	Federstecker	Gewicht [kg]	0,01	0,02
		Teile-Nr.	55083442	55083439
48	Spannschloss	Gewicht [kg]	0.29	0.85
		Teile-Nr.	98031044	98408544
49	Gelenkstück	Gewicht [kg]	0,10	0.30
		Teile-Nr.	98031544	98408344

Anbaumöglichkeiten

Spannschloss (Teil-Nr. 48) und Gelenkstück (Teil-Nr. 49) verbinden mit einer Gewindestange den oberen und unteren Teil einer V-Aufhängung / Aufhängung mit Versteifung / Schrägaufhängung. Das Spannschloss besteht aus Spannschlossmutter, Gelenkstück mit Linksgewinde, Sicherungskappe und einem Federstecker.

Bei genauer Längenfestlegung der Gewindestangen ist eine Aufhängung auch ohne Spannschloss möglich. In diesem Fall wird oben und unten das Gelenkstück (Teil-Nr. 49) eingesetzt, die V-Deckenlaschen werden zur Nivellierung evtl. auseinandergezogen

Einschraubtiefe der Gewindestange in das Gelenkstück:

A12/A16: 20 mm

A18/A22/A28: 25 mm

Einschraubtiefe des Linksgewinde-Gelenkstückes und der Gewindestange in die Spannschlossmutter:

A12/A16: 45 mm

A18/A22/A28: 60 mm bei voller ± Einstellbarkeit.

DOC2722231 / 2 01 Juni 2026 Copyright © 2026 Demag Cranes & Components GmbH. Alle Rechte vorbehalten.

Für jede Verbindung Gelenkstück (Teil-Nr. 49) und Gewindestange (Teil-Nr. 41) ist ein Federstecker (Teil-Nr. 43) erforderlich. Nur die Verbindung Spannschlossmutter und Gewindestange erhält keinen Federstecker.

6.8.5 Wandbefestigung

A12/A16

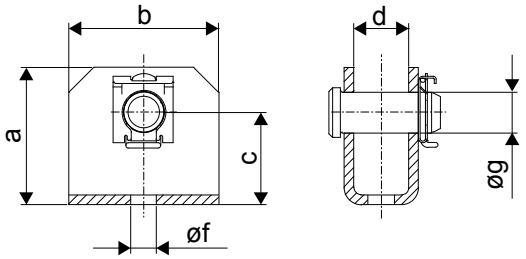

A18/A22/A28

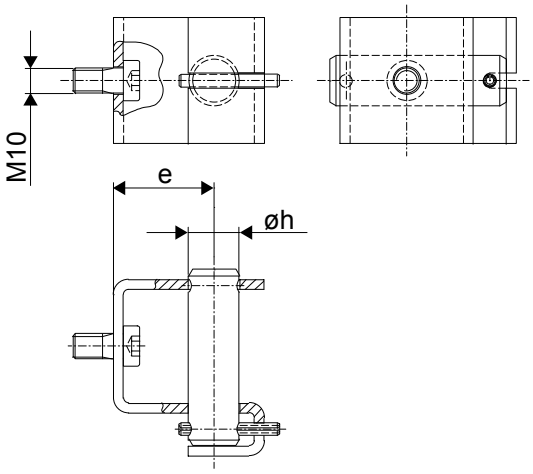

a [mm]	b [mm]	c [mm]	d [mm]	e [mm]	Øf [mm]	Øg [mm]	Øh [mm]
55	60	37	22	40	10.5	16.2	20

Teil-Nr.	Benennung		A12/A16	A18/A22/A28
34	Gelenkstück / Befestigungsstück	Gewicht [kg]	0,2	0.46
		Teile-Nr.	98027244	85039944
54	Bolzen mit BoClip	Gewicht [kg]	0,08	-
		Teile-Nr.	85130544	-

Das Gelenkstück / Befestigungsstück kann als Festpunkt an einer Wand beim Aufbau einer Aussteifung dienen. Für weitere Informationen, siehe „Versteifung“.

DOC2722231 / 2 01 Juni 2026 Copyright © 2026 Demag Cranes & Components GmbH. Alle Rechte vorbehalten.

6.9 Ermittlung der Gewindestangenlänge h1 bei V-Aufhängungen und Versteifungen

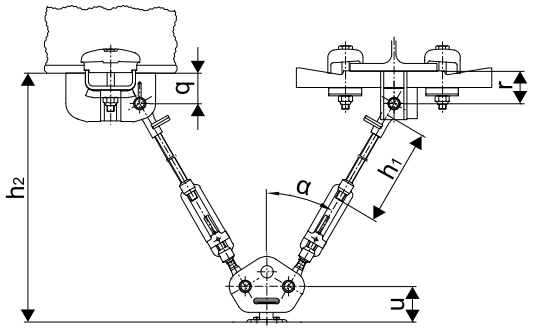

Art des Profils	q [mm]	r [mm]	u [mm]
A12/A16	40	45	51
A18/A22/A28	55	65	69

Die Gewindestangenlänge h_1 läßt sich ermitteln in Abhängigkeit von:

- Laufbahnprofil
- Stahlbauausrichtung
- Abstand zwischen Unterkante Stahlbau und Oberkante Laufbahnprofil (Maß h_2)
- Öffnungswinkel α.

Nachfolgende vereinfachte Formeln sind nutzbar, da das Spannschloss einen großen Einstellbereich bietet.

$$h_1 = \frac{h_2 - a}{\cos \alpha} - b$$

Art des Profils	a [mm]	b [mm]
A12/A16	95	155
A18/A22/A28	135	220

6.10 Aufhängung Ergo

(Teil-Nr. 31e) mit Deckenlasche A oder B an Stahlbauprofilen

DOC2722231 / 2 01 Juni 2026 Copyright © 2026 Demag Cranes & Components GmbH. Alle Rechte vorbehalten.

A12/A16

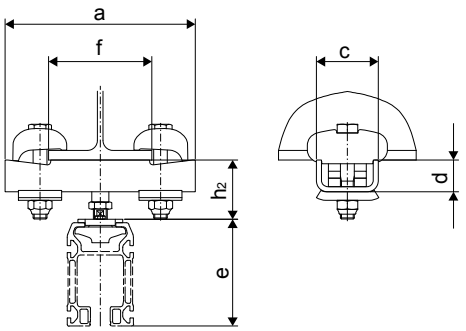

A18/A22/A28

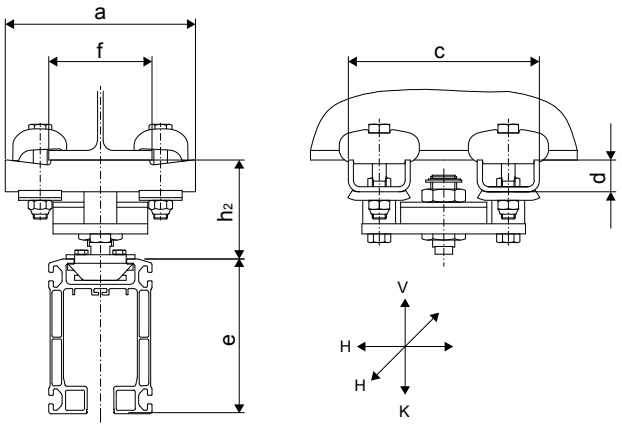

Art des Profils	Deckenlasche	a [mm]	c [mm]	d [mm]	f [mm]	e [mm]	h2 [mm]
A12/A16	Deckenlasche A	221	72	37	71 - 139	120	73 ± 4
A18/A22/A28	Deckenlasche A	221	247	37	71 - 139	180	115 ± 12
	Deckenlasche B	290	251	36	100 - 208		

Teil-Nr.	Benennung		A12/A16		A18		A22/A28	
			Gewicht [kg]	Teile-Nr.	Gewicht [kg]	Teile-Nr.	Gewicht [kg]	Teile-Nr.
31e	Aufhängung Ergo A		4.25	85503144	10.23	85566344	10.23	85566344
	Aufhängung Ergo B				11.92	85566444	11.92	85566444
	Traglastangabe	Last K [kg]	750		1400		1700	
		Last V [kg]	100		200		200	
		Last H [kg]	100		200		200	

Die Ergo-Aufhängung ist eine Komplettaufhängung. Ergo-Aufhängungen umfassen Deckenlaschen, obere Klemmbügel und Hängelaschen (Deckenlaschen und Hängelaschen sind vormontiert).

Ergo-Aufhängungen sind in der Lage Belastungen aufzunehmen, die aus dem Einsatz von Handhabungsgeräten und von Kranen mit großem Überhang resultieren.

Durch den Einsatz eines Gummielementes kann die Aufhängung Kräfte in alle Richtungen aufnehmen und sich an die Durchbiegung der Bahn anpassen. Darüber hinaus schützt das Gummielement den Oberbau und die Leichtkrananlage zusätzlich vor Stößen.

Die Deckenlasche A ist an Decken und Stahlbauprofilen, die Deckenlasche B (Enden ragen über die Auflagefläche hinaus) ist nur an Stahlbauprofilen verwendbar.

Die Bauhöhe der Ergo-Aufhängung entspricht der kurzen Aufhängung Classic. Für größere Aufhängehöhen ist der Stahlbau anzupassen.

Kurze Aufhängungen Classic und Aufhängungen Ergo können abwechselnd eingesetzt werden

An den Bahnenden müssen Ergo-Aufhängungen eingesetzt werden.

Ausführung: verzinkt

DOC2722231 / 2 01 Juni 2026 Copyright © 2026 Demag Cranes & Components GmbH. Alle Rechte vorbehalten.

7 Fahrwerkkombinationen

7.1 Einzelfahrwerke

Der Fahrwiderstand eines belasteten Fahrwerks beträgt bei gleichmäßiger Bewegung < 0,2 % der angehängten Last.

Der Anrollwiderstand liegt in Abhängigkeit von Last und Stillstandsdauer zwischen 0,5 und 0,8 % der angehängten Last.

Weitere Informationen zum Leichtlauf finden Sie unter „Konstruktionsprinzipien“.

Die zulässige Belastung der Fahrwerke ist reduziert bei:

Dauertemperatur [°C]	Mögliche Last [%]
-20	50
-15	80
-10...40	100
50	90
60	75
70	50

DOC2722231 / 2 01 Juni 2026 Copyright © 2026 Demag Cranes & Components GmbH. Alle Rechte vorbehalten.

7.1.1 Fahrwerke Classic (Teil-Nr. 55)

A12/A16

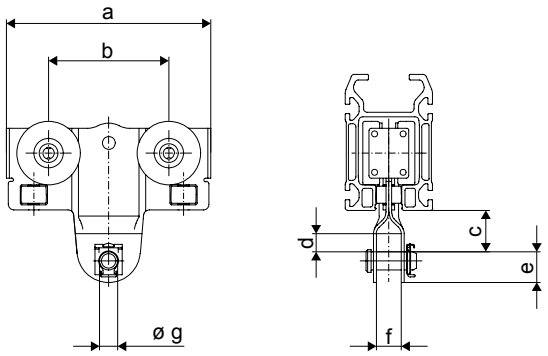

A18/A22/A28 (800 kg)

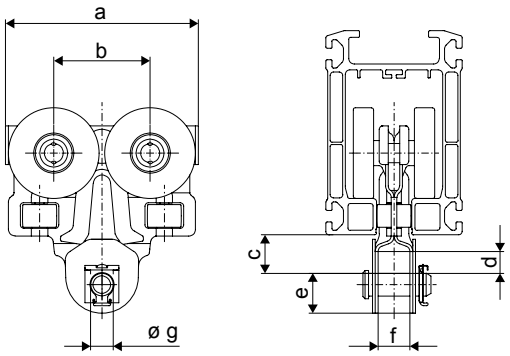

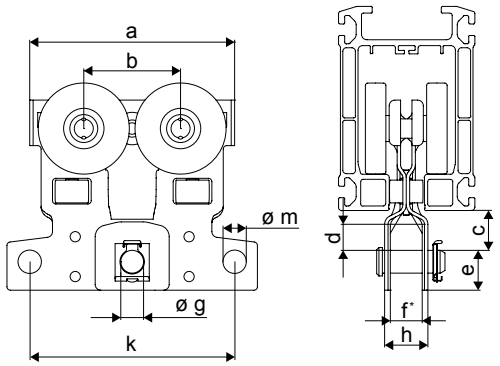

A22/A28 (1200 kg)

Art des Profils	a [mm]	b [mm]	k [mm]	c [mm]	d [mm]	e [mm]	f [mm]	h [mm]	Øg [mm]	Øm [mm]
A12/A16	180	106	-	37	16	27	22	-	16	-
A18/A22/A28 (800 kg)	170	85	-	35	20	35	28	-	20	-
A22/A28 (1200 kg)	180	85	180	35	23	35	28 [1)]	38	20	20.5

[1)] Breite bei Lastbolzen.

Die geräuscharmen Fahrwerke von Leichtkrananlagen sind mit vier wälzgelagerten, dauergeschmierten Kunststofflaufrädern und zwei horizontalen Spezialstützrollen ausgerüstet. Zum Schutz der Laufräder gegen Aufeinanderfahren überragt das Fahrwerkschild in Längsrichtung die Laufräder.

HINWEIS ***Die Verbindung zu Kupplungsstangen, Abstandhaltern usw. kann mit dem Kupplungsteil (Teil 61) hergestellt werden.***

Teil-Nr.	Benennung	A12/A16			A18/A22/A28 (800 kg)			A22/A28 (1200 kg)		
		Max. Belastung [kg]	Gewicht [kg]	Teile-Nr.	Max. Belastung [kg]	Gewicht [kg]	Teile-Nr.	Max. Belastung [kg]	Gewicht [kg]	Teile-Nr.
55	Fahrwerk	300	1.20	85525044	800	2.47	85528044	1200	2.51	85568044

Ausführung: Tiefschwarz (RAL 9005), Stahl

DOC2722231 / 2 01 Juni 2026 Copyright © 2026 Demag Cranes & Components GmbH. Alle Rechte vorbehalten.

7.1.2 Ergo-Fahrwerke

A12/A16

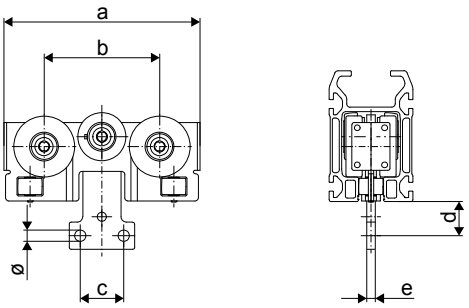

A18/A22/A28

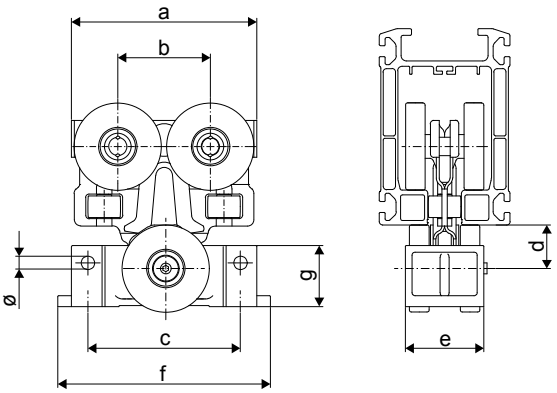

Art des Profils	a [mm]	b [mm]	c [mm]	d [mm]	e [mm]	f [mm]	g [mm]	Ø [mm]
A12/A16	180	106	40	32	8	-	-	10.5
A18/A22/A28	170	85	140	40	72	195	56	12.5

Die Fahrwerke Ergo können Kräfte in allen Achsen aufnehmen.

Die entgegen der Schwerkraft gerichteten Kräfte werden über Gegendruckrollen, horizontale Kräfte werden über die Seitenführungsrollen aufgenommen.

Fahrwerke Ergo werden fest an Traversen oder Katzrahmen angeschraubt.

Teil-Nr.	Benennung	A12/A16					A18/A22/A28				
		Last K [kg]	Last V [kg]	Last H [kg]	Gewicht [kg]	Teile-Nr.	Last K [kg]	Last V [kg]	Last H [kg]	Gewicht [kg]	Teile-Nr.
55e	Fahrwerk Eergo	300	100	50	1.30	85525544	800	400	100	2.77	85527544

Ausführung: Tiefschwarz (RAL 9005), Stahl, Ergo-Verbindungselement aus 85527544: Aluminium

DOC2722231 / 2 01 Juni 2026 Copyright © 2026 Demag Cranes & Components GmbH. Alle Rechte vorbehalten.

7.2 Doppelfahrwerke mit Gelenkrahmen

A12/A16

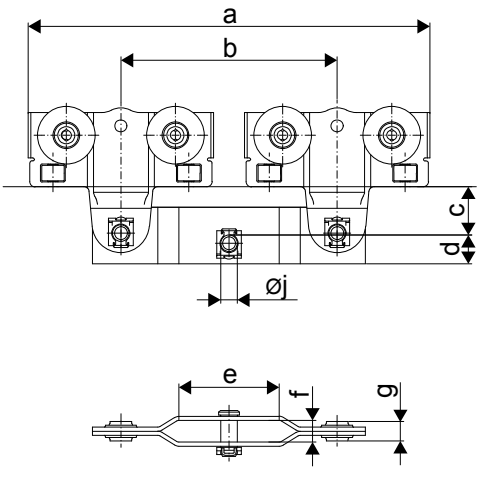

A18/A22/A28

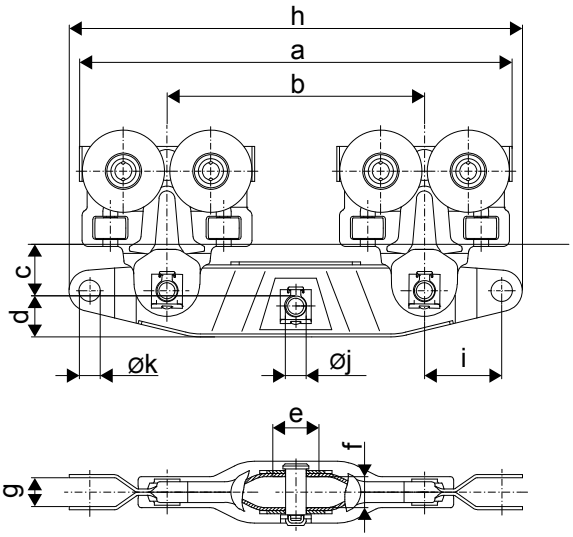

Art des Profils	a [mm]	b [mm]	c [mm]	d [mm]	e [mm]	f [mm]	g [mm]	h [mm]	i [mm]	Øj [mm]	Øk [mm]
A12/A16	390	210	47	28	90	21	19	-	-	16	-
A18/A22/A28	420	250	50	40	45	30	28	440	75	20	20.5

Teil-Nr.	Benennung	A12/A16			A18/A22/A28		
		Max. Belastung [kg]	Gewicht [kg]	Teile-Nr.	Max. Belastung [kg]	Gewicht [kg]	Teile-Nr.
56	Doppelfahrwerk, kompl. (Gelenkrahmen + 2 Fahrwerke)	600	3.40	85542244	1200	6.95	85562244
57	Gelenkrahmen	600	1.00	98030544	1200	1.88	98230544

Ein Fahrwerk für Zweischienenkatze wird durch die Verbindung von zwei Fahrwerken mit einem Gelenkrahmen gebildet. An den Enden der Gelenkrahmen A18/A22/A28 sind Bohrungen für die Verbindung von Abstandhaltern und Kupplungsstangen vorgesehen. Für weitere Informationen, siehe „Kupplungselemente und Abstandhalter zur Distanzierung“.

Alle Hebezeuge sind mit der langen Tragöse einzusetzen.

Ausführung: Tiefschwarz (RAL 9005), Stahl

Tabelle 3. Verschleißteile für Einzel- und Doppelfahrwerke

Teil-Nr.	Benennung		A12/A16	A18/A22/A28
54	Bolzen mit BoClip	Gewicht [kg]	0,08	0,16
		Teile-Nr.	85130544	85131744
185	Box BoClip D = 16 mm(16 Stück)	Gewicht [kg]	0,12	-
		Teile-Nr.	98055944	-
	Box BoClip D = 20 mm(12 Stück)	Gewicht [kg]	-	0,14
		Bestell-Nr.	-	85155944

DOC2722231 / 2 01 Juni 2026 Copyright © 2026 Demag Cranes & Components GmbH. Alle Rechte vorbehalten.

7.3 Traversen mit einem Tragbolzen für Geradeausfahrt für Fahrwerke und Krane

7.3.1 Traverse 300 (Teil-Nr. 59, 60)

A22/A28 (2400 kg)

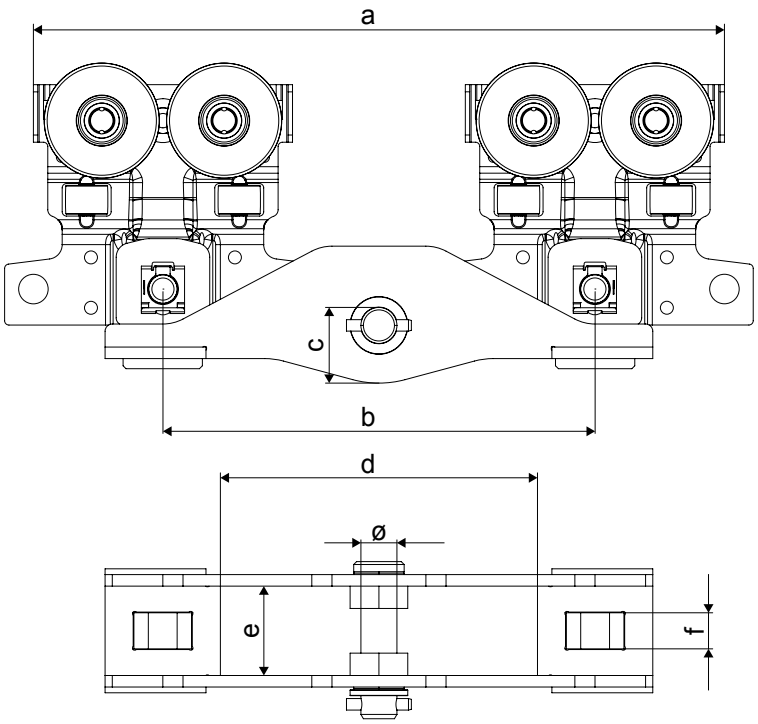

Art des Profils	a [mm]	b [mm]	c [mm]	d [mm]	e [mm]	f [mm]	Ø [mm]
A22/A28 (2400 kg)	480	300	53	220	62	25	25

Traverse 300 wird mit zwei Fahrwerken 85568044 verwendet, um ein Doppelfahrwerk mit 2400 kg Kapazität zu erstellen und anschließend als Fahrwerk oder als Fahrwerk für einen Einträgerkran eingesetzt zu werden.

Teil-Nr.	Benennung	A22/A28		
		Max. Belastung [kg]	Gewicht [kg]	Teile-Nr.
60	Traverse 300, komplettiert	2400	9.85	85570044
59	Traverse 300		4.83	85828544

Ausführung: Tiefschwarz (RAL 9005)

DOC2722231 / 2 01 Juni 2026 Copyright © 2026 Demag Cranes & Components GmbH. Alle Rechte vorbehalten.

7.3.2 Traverse 600 (Teil-Nr. 59, 60)

A18/A22/A28 (1200 kg)

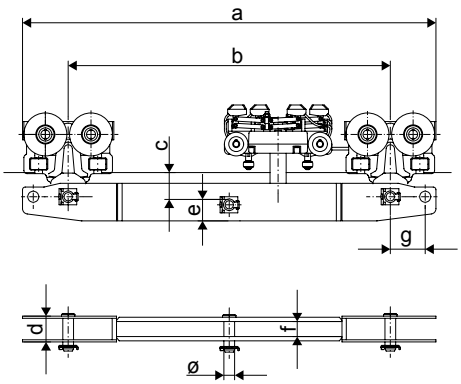

A22/A28 (2400 kg)

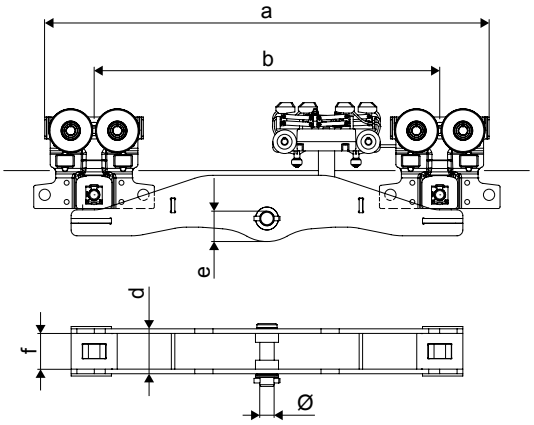

Art des Profils	a [mm]	b [mm]	c [mm]	d [mm]	e [mm]	f [mm]	g [mm]	Ø [mm]
A18/A22/A28 (1200 kg)	770	600	50	48	40	28	65	20
A22/A28 (2400 kg)	780	600	-	78	53	62	-	25

Die Traverse 600 wird in Krananlagen und geraden Einschienenbahnen mit Innenleiter-Stromversorgung als Fahrwerk oder als Fahrwerk für Einträgerkräne verwendet.

Der Stromabnehmerwagen ist zwischen den Fahrwerken gegen Auffahrstoß geschützt.

Teil-Nr.	Benennung	A18/A22/A28			A22/A28		
		Max. Belastung [kg]	Gewicht [kg]	Teile-Nr.	Max. Belastung [kg]	Gewicht [kg]	Teile-Nr.
60	Traverse 600, komplettiert	1200	10.00	85566544	2400	13.88	85571044
59	Traverse 600		5.82	85860044		8.35	85829044

Ausführung: Tiefschwarz (RAL 9005)

7.3.3 Traverse Typ A (Teil-Nr. 59)

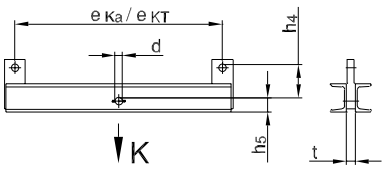

DOC2722231 / 2 01 Juni 2026 Copyright © 2026 Demag Cranes & Components GmbH. Alle Rechte vorbehalten.

Teil-Nr.	Art des Profils	eKA/eKT [mm]	K_{max} [kg]	h_5 [mm]	h_4 [mm]	d [mm]	t [mm]	Gewicht [kg]	Bestell-Nr.
59	A12/A16	600	780	35	65	20	25[1)]	6.43	71580046
		1000	770					15.82	71580146
		1200						18.66	71580246
		1600	760					24.32	71580346
		2000						29.99	71580446
	A18/A22/A28	1000	1300	40	72	20	25[1)]	16.13	71582146
		1200						18.96	71582246
		1600			87			29.65	71582346
		2000			107			44.24	71582446
		1000	2360	50	97	30[2)]	30	23.72	71583146
		1200						27.94	71583246
		1600	2340		117			45.28	71583346
		2000	2320		137			66.59	71583446

[1)] darf nicht mit Kettenzug-Rahmengröße 10 verwendet werden

[2)] Nur für Kranaufhängung 85570544

Die Traverse Typ A wird als Fahrwerk oder Fahrwerk für Einträgerkräne eingesetzt.

Wenn die Traverse Typ A als Fahrwerk verwendet wird, stellen Sie sicher, dass die Aufhängung des Hubwerks die richtige Größe hat.

Ausführung: Tiefschwarz (RAL 9005)

7.4 Klassische Kranfahrwerke

Starre Kranfahrwerke werden bei parallellaufenden Einträger- und Zweiträgerkranen mit direkter Kranträgerbefestigung eingesetzt.

Zweiträgerkrane sind mit normalen Katzrahmen ausgestattet.

Je Kran sind zwei Rahmen bzw. zwei Krantraversen erforderlich.

Anschlüsse für Kupplungsstangen, Abstandhalter oder Pufferanbauten können mit Hilfe von Laschenkomponenten für Einzelfahrwerk oder Gelenkrahmen ausgeführt werden Weitere Informationen finden Sie unter „Koppelelemente und Abstandhalter zur Distanzierung“ und „Puffer und Anschläge“.

HINWEIS ***Rahmen und Krantraverse enthalten keine Fahrwerke und Gelenkrahmen.***

DOC2722231 / 2 01 Juni 2026 Copyright © 2026 Demag Cranes & Components GmbH. Alle Rechte vorbehalten.

7.4.1 Rahmen für Zweiträgerkran (Teil-Nr. 63)

A12/A16

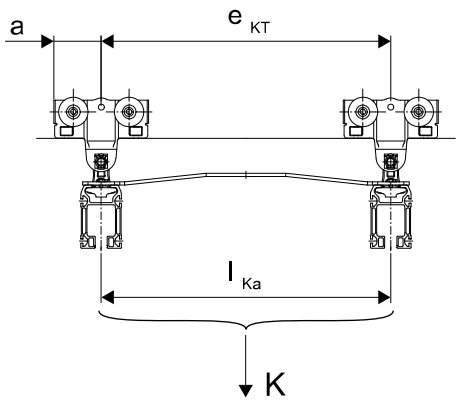

A18/A22/A28

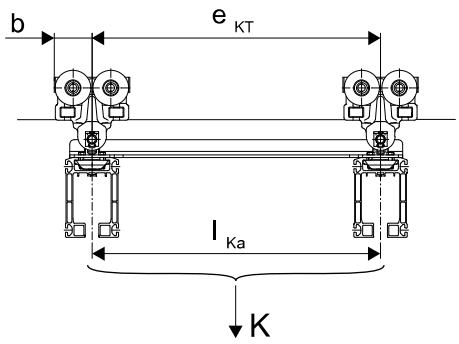

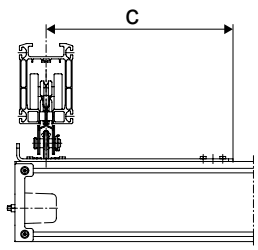

Art des Profils	a [mm]	b [mm]	c [mm]
A12/A16	90	-	350
A18/A22/A28	-	85 [1)]	420
[1)] b = 90 mm mit Fahrwerk 85568044.			

Teil-Nr.	Benennung	$l_{Ka} = e_{KT}$ [mm]		A12/A16	A18/A22/A28	
				Max. Belastung		
				595 kg	1190 kg	2390 kg
63	Rahmen für Zweiträgerkran	550	Gewicht [kg]	4.30	7.10	-
			Teile-Nr.	85518144	85518344	-
		610	Gewicht [kg]	-	8.60	-
			Teile-Nr.	-	71576046	-
		650	Gewicht [kg]	-	-	8.70
			Teile-Nr.	-	-	85518544
		762	Gewicht [kg]	-	-	9.30
			Teile-Nr.	-	-	71576246
		915	Gewicht [kg]	-	-	9.90
			Teile-Nr.	-	-	71576446
		1000	Gewicht [kg]	-	-	10.30
			Teile-Nr.	-	-	71576646

Fahrwerke müssen separat bestellt werden.

Die Rahmen verwenden die Kranaufhängung (Teil-Nr. 75).

Ausführung: Tiefschwarz (RAL 9005), Stahl

DOC2722231 / 2 01 Juni 2026 Copyright © 2026 Demag Cranes & Components GmbH. Alle Rechte vorbehalten.

7.4.2 Einträgerkrankopfträger, starr (Teil-Nr. 62)

A12/A16

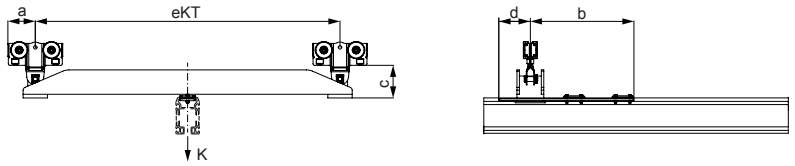

A18/A22/A28

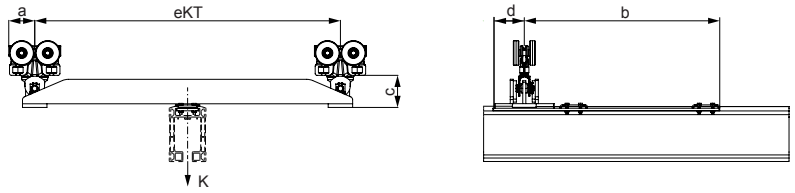

A22/A28 (2400 kg)

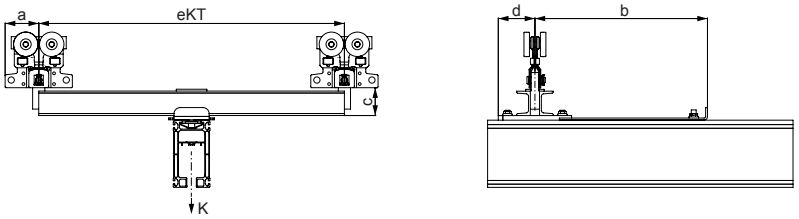

Art des Profils	a [mm]	b [mm]	c [mm]	d [mm]	eKT [mm]	Maximale Belastung K [kg]
A12/A16	90	340	110	105	1000	580
A18/A22/A28	85	640	110	105		1170
A22/A28 (2400 kg)	110	565	91	120	600	2370
					1000	

Tabelle 4. Einträgerkrantraversen

Teil-Nr.	Kranträger Art des Profils	eKT [mm]	Maximale Belastung [kg]	Fahrbahn Art des Profils	Gewicht [kg]	Bestell-Nr.
62	A12, A16	1000	580	A12, A16	14	51767246
	A18, A22, A28		1170	A18, A22, A28	25	51767846
	A22, A28	600	2370		17.94	71637546
		1000			26.72	71637746

Fahrwerkbelastungen prüfen!

Fahrwerke müssen separat bestellt werden.

Ausführung: Tiefschwarz (RAL 9005), Stahl

DOC2722231 / 2 01 Juni 2026 Copyright © 2026 Demag Cranes & Components GmbH. Alle Rechte vorbehalten.

7.4.3 Krantraverse, starr, hochgezogen

Beispiele für Krantraverse, hochgezogen:

A12 Krantraverse, hochgezogen

Einträgerhängekran (EHK)

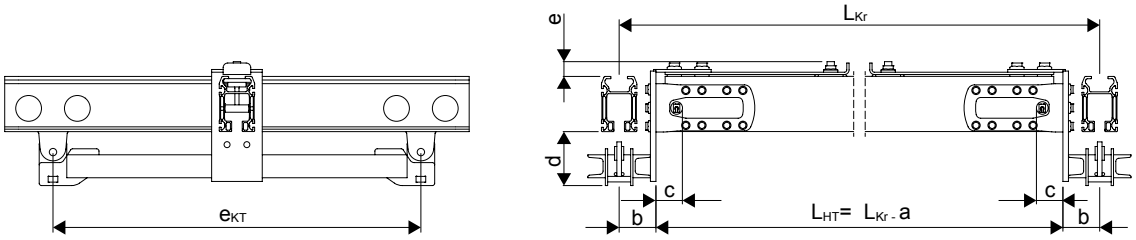

Krantraverse A12, hoch

Zweiträger-Hängekran (ZHK)

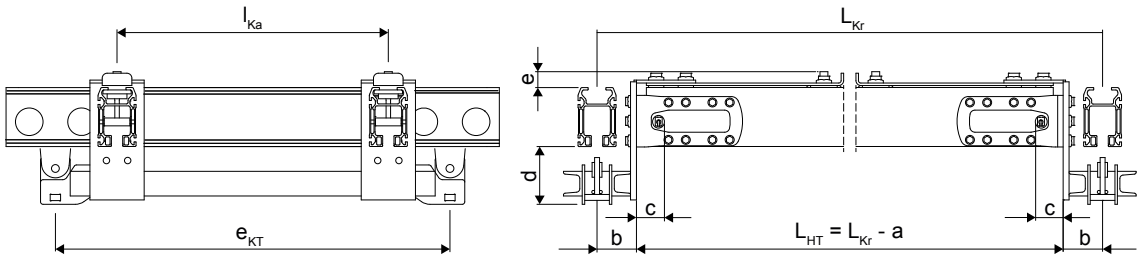

Maße				
a [mm]	b [mm]	c [mm]	d [mm]	e [mm]
160	80	53	117	32

Die Maße gelten für A12/A16 Einzel- und Doppelkran – A12/A16 Laufbahn-Kombinationen.

Für A12/A16 Einzel- und Doppelkran - A18/A22/A28 Laufbahn-Kombinationen, L_{Ht} = L_{Kr} – 260 und Anfahrmaß zum Puffer 160 mm.

DOC2722231 / 2 01 Juni 2026 Copyright © 2026 Demag Cranes & Components GmbH. Alle Rechte vorbehalten.

Krantraverse A18, hoch

Einträgerhängekran (EHK)

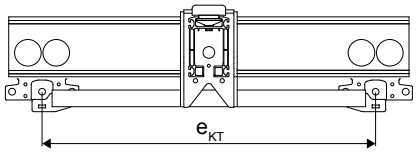

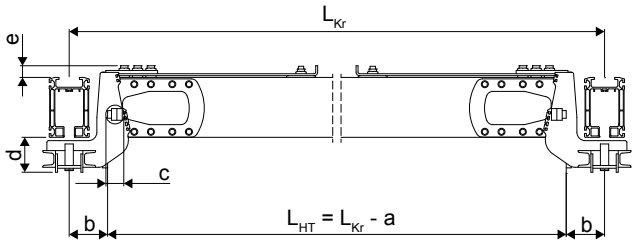

Krantraverse A18, hoch

Zweiträger-Hängekran (ZHK)

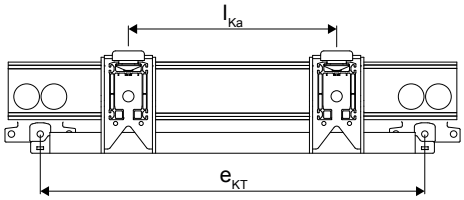

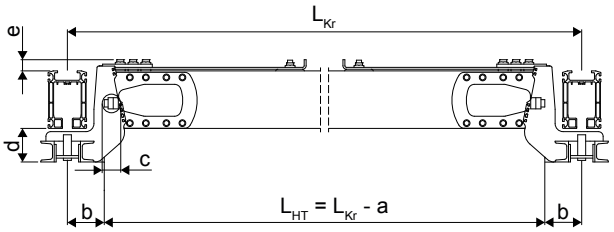

Die Abmessungen sind für alle A12/A16/A18/A22 Kranbahn – Ein- und Zweiträgerkran Kombinationen A18/A22 gültig .

Abmessungen				
a [mm]	b [mm]	c [mm]	d [mm]	e [mm]
230	115	53	105	35

DOC2722231 / 2 01 Juni 2026 Copyright © 2026 Demag Cranes & Components GmbH. Alle Rechte vorbehalten.

Tabelle 5. Einträgerkrantraversen

Teil-Nr.	Kranträger Art des Profils	eKT [mm]	Maximale Belastung [kg]	Fahrbahn Art des Profils	Gewicht [kg]	Bestell-Nr.
62	A12	450	580	A12	14.38	71625946
		800	580		18.28	71626046
		450	580	A16	14.38	71625346
		800	580		18.28	71625446
		450	600	A18	16.59	71633146
		450	600	A22	16.59	71631446
	A16	450	580	A12	14.38	71625346
		800	580		18.28	71625446
		450	580	A16	15.38	71625146
		800	580		19.29	71625246
		450	600	A18	17.16	71633046
		450	600	A22	17.16	71631346
	A18	600	1200	A18	29.41	71632846
			2350		31.23	71632046
		1000	1200		33.78	71632946
			2350		40.09	71632146
		600	1200	A22	29.86	71631146
			2350		31.68	71630446
		1000	1200		34.12	71631246
			2350		40.48	71630346
	A22	600	1200	A18	30.51	71632646
			2350		32.33	71631846
		1000	1200		34.97	71632746
			2350		41.19	71631946
		600	1200	A22	30.97	71630946
			2350		32.78	71630146
		1000	1200		35.42	71631046
			2350		41.58	71630246

DOC2722231 / 2 01 Juni 2026 Copyright © 2026 Demag Cranes & Components GmbH. Alle Rechte vorbehalten.

Tabelle 6. Zweiträgerkrankrantraversen

Teil-Nr.	Kranträger Art des Profils	IKa [mm]	e_{KT} [mm]	Maximale Belas-tung [kg]	Fahrbahn Art des Profils	Gewicht [kg]	Bestell-Nr.
62	A12	550	800	570	A12	25.89	71626746
					A16	25.89	71626446
			1000		A18	32.44	71634946
				600	A22	32.44	71634146
	A16	550	800	570	A12	26.90	71626646
					A16	26.90	71626346
			1000	600	A18	33.45	71634846
					A22	33.45	71634046
	A18	550	1000	1200	A18	54.74	71634746
					A22	55.63	71633946
		650	1200	2330	A18	60.78	71634446
					A22	61.68	71633646
	A22	550	1000	1200	A18	56.95	71634646
					A22	57.84	71633846
		650	1200	2330	A18	62.98	71634346
					A22	63.89	71633546

Alle Kombinationen mit A28 auf Anfrage.

Leichtkrananlagen mit hochgezogenen Ein- oder Zweiträgerkranen können bei eingeschränkten Höhenverhältnissen eingesetzt werden, zum Beispiel bei Räumen mit niedriger Deckenhöhe.

Die Kranträger werden mittels Krantraversen, hoch, zwischen den Kranbahnen auf gleicher Höhe angeordnet.

Die Kranendpuffer sind bereits in den Krantraversen enthalten.

Ein Bahnpuffer sollte als Auffahrschutz für Gleitschuhe und Leitungswagen eingesetzt werden.

Krane mit hochgezogenen Traversen sind starr, daher können Ein- und Zweiträgerkrane mit elektrischen Fahrantrieben ausgestattet werden.

Dabei werden die Fahrantriebe auf dieselbe Weise wie bei starren Kranen angebunden.

Kranaufhängungen, Abstandhalter für Zweiträgerkrane und Diagonalverbände sind nicht erforderlich.

Die Fahrwerke sind gesondert zu bestellen.

Ein Schienenstoß im Kranträger ist nicht zulässig.

Ausführung: Krantraversen, Tiefschwarz (RAL 9005)

DOC2722231 / 2 01 Juni 2026 Copyright © 2026 Demag Cranes & Components GmbH. Alle Rechte vorbehalten.

7.5 Kranfahrwerke Ergo (Teil-Nr. 62e)

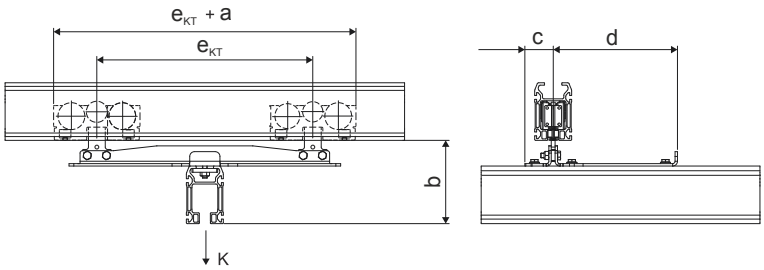

Abbildung 4. Einträgerkrantraverse A12/A16, Bahn A12/A16

a [mm]	b [mm]	c [mm]	d [mm]
170	260	120	540

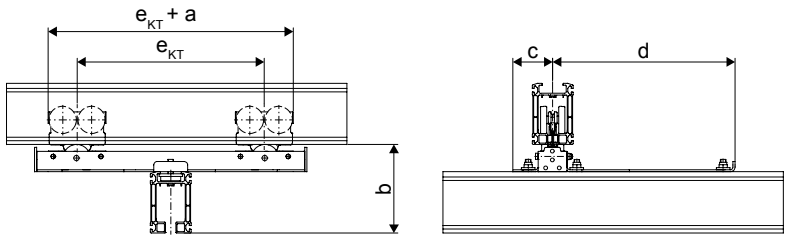

Abbildung 5. Einträgerkrantraverse A18/A22/A28, Bahn A18/A22/A28

a [mm]	b [mm]	c [mm]	d [mm]
170	260	120	540

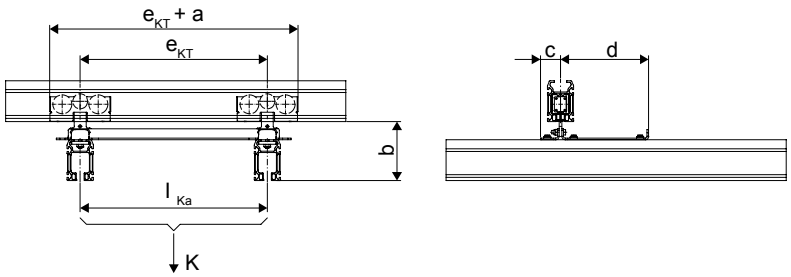

Abbildung 6. Zweiträgerkrantraverse A12/A16, Bahn A12/A16

a [mm]	b [mm]	c [mm]	d [mm]
180	174	600	260

DOC2722231 / 2 01 Juni 2026 Copyright © 2026 Demag Cranes & Components GmbH. Alle Rechte vorbehalten.

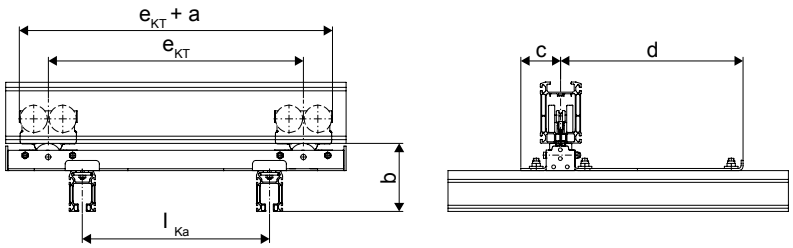

Abbildung 7. Zweiträgerkrantraverse A12/A16, Bahn A18/A22/A28

a [mm]	b [mm]	c [mm]	d [mm]
170	200	120	540

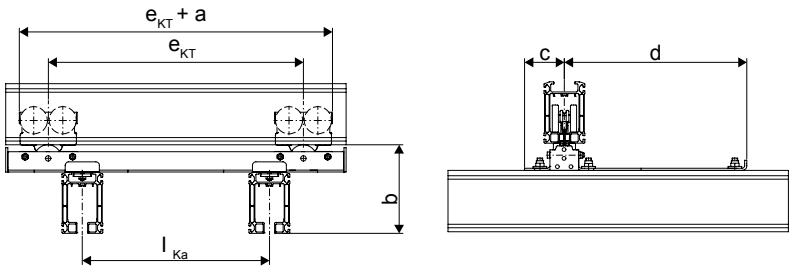

Abbildung 8. Zweiträgerkrantraverse A18/A22/A28, Bahn A18/A22/A28

a [mm]	b [mm]	c [mm]	d [mm]
170	260	120	540

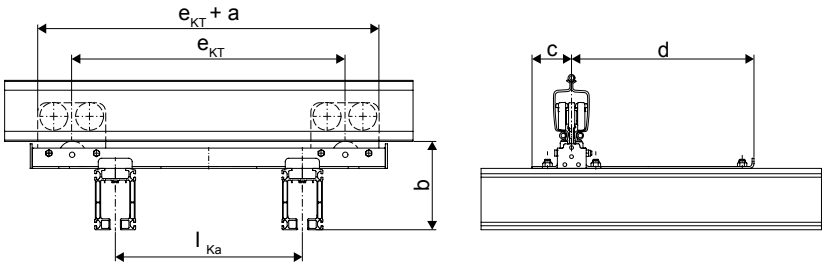

Abbildung 9. Zweiträgerkrantraverse A18/A22/A28, Bahn KBK II-L, II, II-H

a [mm]	b [mm]	c [mm]	d [mm]
200	260	120	540

Die benötigte Traversenlänge hängt vom Kranspurmittenmaß und der Last ab. Der Radstand e_{KT} der Traverse soll nicht kleiner als 1/8 des Kranspurmittenmaßes l_{Kr} sein.

Längere Traversen sind zur Erreichung größerer Aufhängeabstände und zur Verringerung der Aufhängebelastung sinnvoll.

DOC2722231 / 2 01 Juni 2026 Copyright © 2026 Demag Cranes & Components GmbH. Alle Rechte vorbehalten.

Teil-Nr.	Benennung	Schienen-profil (Lauf-bahn)	K [kg]	e_{KT} [mm]	l_{Ka} [mm]		Kranträgerprofil	
							A12/A16	A18/A22/A28
62e	Einträger-Krantraverse Ergo	A12/A16	-200 bis +600	450	-	Gewicht [kg]	6.99	-
				650			7.99	
						Bestell-Nr.	71584546	
		A18/A22/A28	Kran A12/A16: -200 bis +750 Kran A18/A22/A28: -400 bis +1200	450 [1]	-	Gewicht [kg]	17,40	16.70
				550			18,50	17.80
				650			20,50	19.80
				800			22,40	21.70
				900			23,70	23.00
				1050			28,50	27.80
				1250			31,00	30.30
						Bestell-Nr.	71561546	71547346
	Zweiträger-Krantraverse Ergo	A12/A16	-200 bis +600	550	550	Gewicht [kg]	8.17	-
				610	610		8.45	
				650	650		8.63	
				762	762		9.15	
				800	800		9.32	
				915	915		9.86	
						Bestell-Nr.	71585546	
		A18/A22/A28	-400 bis +1200	550	750	Gewicht [kg]	25,30	23.90
				610	810		25,90	24.50
				650	850		26,20	24.80
				762	962		27,30	25.90
				800	1000		27,70	26.30
				915	1115		28,70	27.30
				1000	1200		29,50	28.10
						Bestell-Nr.	71562546	71547446

[1] Der Stromabnehmerwagen kann nicht innerhalb des ekt-Maßes (zwischen den beiden Ergo Fahrwerken) eingebaut werden.

Die Fahrwerke sind Bestandteil der Krantraverse.

HINWEIS

Die angegebenen Belastungen gelten nur für zentrisch angreifende Kräfte, die momentenfrei eingeleitet werden.
Bei exzentrischer Belastung oder Momenteneinleitung ist zu beachten, dass die zulässige maximale Belastung an den einzelnen Fahrwerken und Aufhängepunkten nicht überschritten werden darf.

Ausführung: Tiefschwarz (RAL 9005), Stahl

Bestellbeispiel:

2 Stück A18 Einträgerkrantraverse, e_{KT} = 550 mm.

Bestell-Nr. 71547346

Tandemtraversen Ergo

DOC2722231 / 2 01 Juni 2026 Copyright © 2026 Demag Cranes & Components GmbH. Alle Rechte vorbehalten.

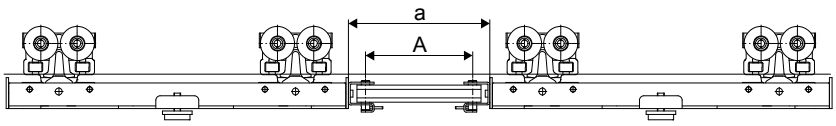

a = A + 80 mm

Tandemtraversen werden aus Einträgerkrantraversen Ergo in Verbindung mit einem Abstandhalter gebildet. Diese werden eingesetzt wenn die Belastungsgrenze der Zweiträgerkrantraverse überschritten wird.

Hierdurch können auch andere Katzspurmittenmaße als bei den Zweiträgerkrantraversen erreicht werden.

7.6 Fahrwerke für spezielle Hebezeuge

7.6.1 Rahmen für Einschienenkatzen mit kurzer Bauhöhe

Mit dem Rahmen für Einschienenkatzen mit kurzer Bauhöhe werden bei gegebener Schienenhöhe größere Hakenwege erreicht.

Weitere Informationen auf Anfrage.

7.6.2 Lastfahrwerk für D-BP II (Teil-Nr. 55)

A12/A16

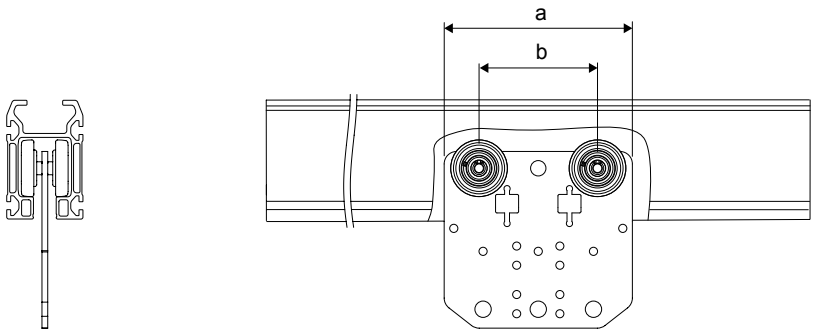

A18/A22/A28

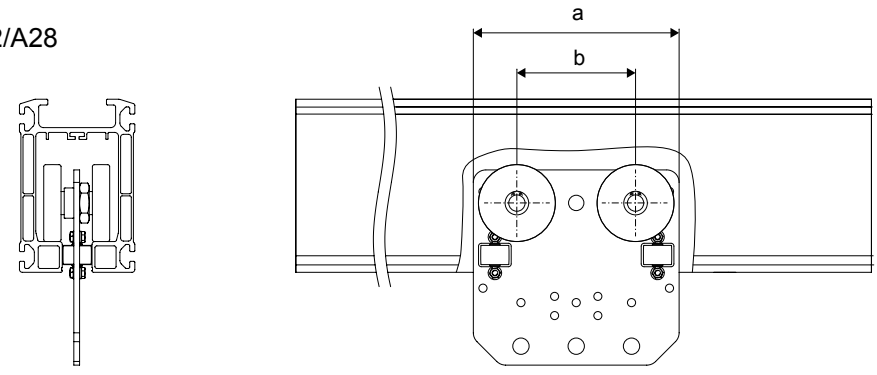

Art des Profils	a [mm]	b [mm]
A12/A16	196	123
A18/A22/A28	214	123

DOC2722231 / 2 01 Juni 2026 Copyright © 2026 Demag Cranes & Components GmbH. Alle Rechte vorbehalten.

Teil-Nr.	Benennung		A12/A16	A18/A22/A28
55	Lastfahrwerk für D-BP II	Max. Belastung [kg]	300	400
		Gewicht: [kg]	2.60	3.00
		Teile-Nr.	56319051	56560225

Diese Fahrwerke sind für den D-BP II geeignet.

Ausführung: verzinkt

DOC2722231 / 2 01 Juni 2026 Copyright © 2026 Demag Cranes & Components GmbH. Alle Rechte vorbehalten.

8 Zweischienenkatze

8.1 Katzrahmen mit DC und DC-II Hubwerk (Teil-Nr. 78)

A12/A16

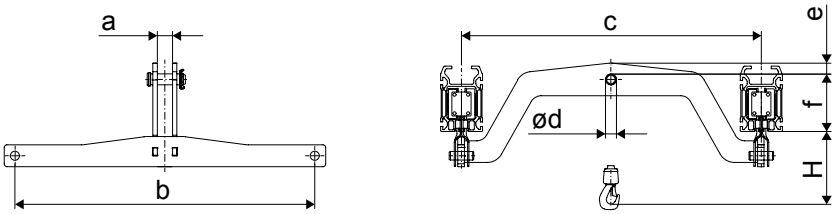

A18/A22/A28

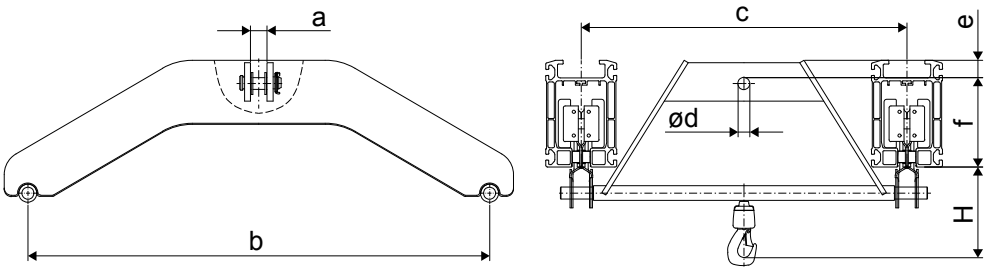

A22/A28

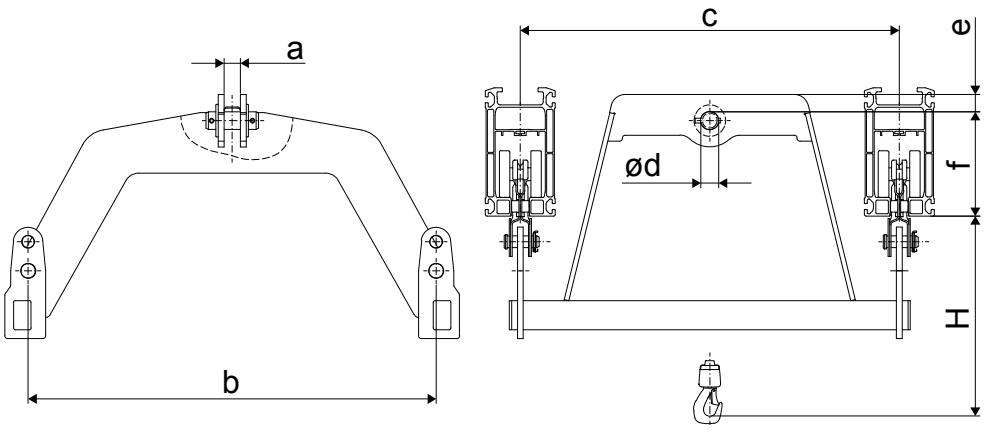

Art des Profils	a [mm]	b [mm]	c [mm]	ϕd [mm]	e [mm]	f [mm]
A12/A16	28	550	550	20	20	105
A18/A22/A28	28	780	550	20	30	150
A22/A28	28	700	650	30	30	179

Maß H	DCM 1 [mm]	DCM 2 [mm]	DCM 5 [mm]	DC 1 [mm]	DC 2 [mm]	DC 5 [mm]	DC 10 [mm]
Einscherung	1/1						
A12/A16	568	568	613	238	238	283	-
A18/A22/A28	523	523	568	193	193	238	343

DOC2722231 / 2 01 Juni 2026 Copyright © 2026 Demag Cranes & Components GmbH. Alle Rechte vorbehalten.

Maß H [mm]	DC-II 1/2	DC-II 5	DC-II 10	
Einscherung	1/1	1/1	1/1	2/1
A12/A16	275	315	399	522
A18/A22/A28	233	270	354	477

Teil-Nr.	Benennung	A12/A16			A18/A22/A28			A22/A28		
		Max. Last K [kg]	Gewicht [kg]	Teile-Nr.	Max. Last K [kg]	Gewicht [kg]	Teile-Nr.	Max. Last K [kg]	Gewicht [kg]	Teile-Nr.
78	Katzrahmen	600	8.90	98060244	1200	16.40	85811044	2200	25.24	85567544

Der Katzrahmen ergibt mit vier Fahrwerken und dem Hubwerk eine Zweischienenkatze für Zweischienenbahn oder Zweiträgerkran.

Ein Unterfahren der Krantraversen ist mit dem Katzrahmen möglich.

Fahrantriebe werden bei A12/A16 außerhalb, bei A18/A22/A28 innerhalb oder außerhalb angeordnet, dabei muss der Motor des Antriebes nach außen und der Motor des Hebezeuges zum Antrieb zeigen. Dabei muss der Motor des Antriebes nach außen und der Motor des Hebezeuges zum Antrieb zeigen.

Alle Hebezeuge sind mit der langen Tragöse einzusetzen.

Ausführung: Tiefschwarz (RAL 9005), Stahl

Tabelle 7. Verschleißteile am Tragbolzen für das Hubwerk

Teil-Nr.	Benennung	Gewicht [kg]	Bestell-Nr.
54	Bolzen mit BoClip	0,18	85131844
185	Box BoClip D = 20 [mm](12 Stück)	0,14	85155944

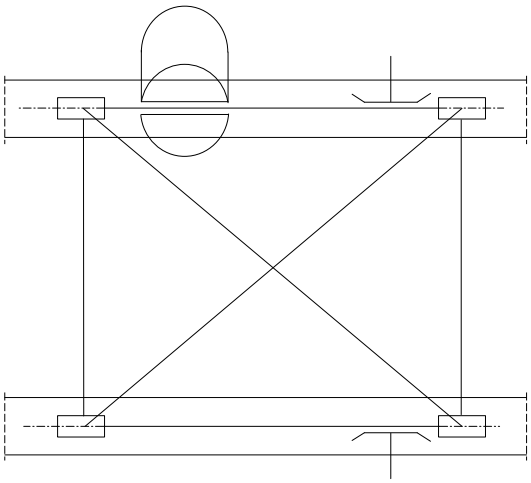

Abbildung 10. Fahrantrieb und Stromabnehmerwagen innerhalb eines Katzrahmens

Tabelle 8. Ankopplung des Fahrantriebs

Art des Profils	Für Katzrahmen	Erforderliche Teile	Bestell-Nr.
A12/A16	98060244	Fahrwerk für Fahrantrieb mit kurzer Kupplungsstange + Lasche für Einzelfahrwerk	85525144 + 85507044
A18/A22/A28	85811044	Fahrwerk für Fahrantrieb mit Kupplungsstange kurz	85509544
A22/A28	85567544	Fahrwerk für Fahrantrieb mit kurzer Kupplungsstange + Kupplung 125	85509544 + 85557444

DOC2722231 / 2 01 Juni 2026 Copyright © 2026 Demag Cranes & Components GmbH. Alle Rechte vorbehalten.

8.2 Katzrahmen hochgezogen mit DC und -DC-IIHubwerk (Teil-Nr. 77)

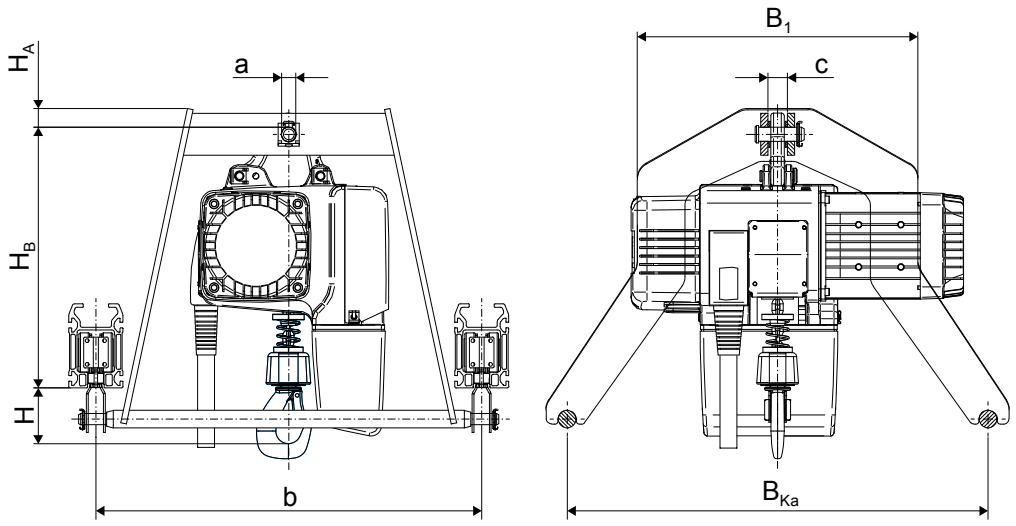

Art des Profils	a [mm]	b [mm]	c [mm]	H_A [mm]	B_{Ka} [mm]	B_1 [mm]
A12/A16	20	550	28	27	600	400
A18/A22/A28				32	700	510

Tabelle 9. DC-II-Hubwerk

Teil-Nr.	Art des Profils	Max. Belas-tung [kg]	für Hubwerk	alternativ [1] Hubwerk	H_B [mm]	H DC-II 1/2 [mm]	H DC-II 5 [mm]	H DC-II 10 1/1 [mm]	Gewicht [kg]	Bestell-Nr.
77	A12/A16	600	DC-II 1/2	DC-II 5	319	64	101	-	15.7	51789046
			DC-II 5	-	371	-	49	-	16.7	51790046
	A18/A22/ A28	1200	DC-II 1/2	DC-II 5/10	320	63	100	184	26.7	51791046
			DC-II 5	DC-II 10	372	-	48	132	28.7	51792046
			DC-II 10	-	461	-	-	43	30.9	51793046

[1] falls max. hochgezogen nicht möglich

Tabelle 10. DC-Hubwerk

Teil-Nr.	Art des Profils	Max. Belas-tung [kg]	für Hubwerk	alternativ [1] Hubwerk	H_B [mm]	H DC 1/2 [mm]	H DC 5 [mm]	H DC 10 1/1 [mm]	Gewicht [kg]	Teile-Nr.
77	A12/A16	600	DC 1/2	DC 5	319	45	97	-	15.7	51789046
			DC 5	-	371	-	45	-	16.7	51790046
	A18/A22/ A28	1200	DC 1/2	DC 5/10	320	44	96	185	26.7	51791046
			DC 5	DC 10	372	-	44	133	28.7	51792046
			DC 10	-	461	-	-	44	30.9	51793046

[1] falls max. hochgezogen nicht möglich

Hochgezogene Katzrahmen nutzen den Raum zwischen den Kranträgern des Zweiträgerkrans und ermöglichen ein minimales Maß H. Allerdings ist ein Unterfahren der Kranbahnen, der Abstandhalter oder Krantraversen nicht möglich.

DOC2722231 / 2 01 Juni 2026 Copyright © 2026 Demag Cranes & Components GmbH. Alle Rechte vorbehalten.

Für jeden Kettenzug und jeden Einsatzfall (Profi I, Belastung) existiert eine Lösung mit der maximal möglichen Höhe. Falls diese wegen bauseitiger Störkonturen nicht möglich ist, gibt es Alternativen für Hubwerkgrößen 5 und 10.

Elektrische Fahrantriebe werden innerhalb des Katzrahmens eingesetzt.

Alle Hebezeuge sind mit der langen Tragöse einzusetzen.

Ausführung: Tiefschwarz (RAL 9005)

Tabelle 11. Verschleißteile am Tragbolzen für das Hubwerk

Teil-Nr.	Benennung	Gewicht [kg]	Bestell-Nr.
54	Bolzen mit BoClip	0,18	85131844
185	Box BoClip D = 20 [mm](12 Stück)	0,14	85155944

8.3 Fahrwerktraverse 220 (Teil-Nr. 120)

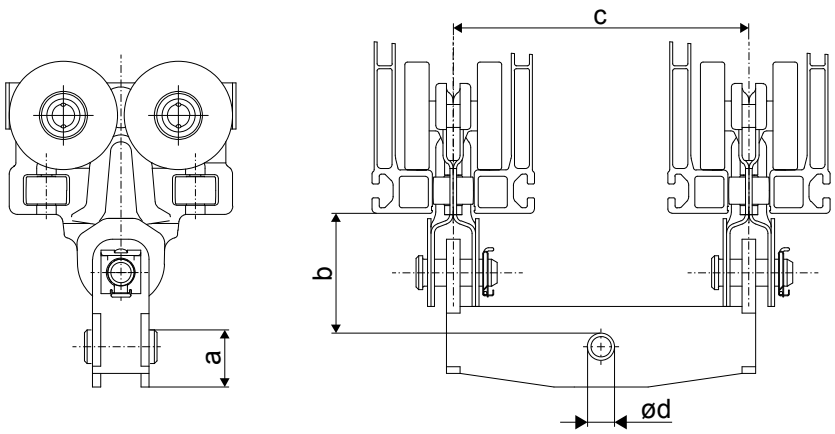

a [mm]	b [mm]	c [mm]	ϕd [mm]
40	A18/A22/A28 = 89	220	20

Teil-Nr.	Benennung	Art des Profils	Gewicht [kg]	Bestell-Nr.
120	Traverse 220	A18/A22/A28	1.80	85152044

Die Katztraverse 220 wird als Lastfahrwerk im Ausschieberahmen B2/2 eingesetzt.

Ausführung: Tiefschwarz (RAL 9005)

DOC2722231 / 2 01 Juni 2026 Copyright © 2026 Demag Cranes & Components GmbH. Alle Rechte vorbehalten.

9 Kranaufhängung

Kranaufhängung (Teil-Nr. 75)

A12/A16

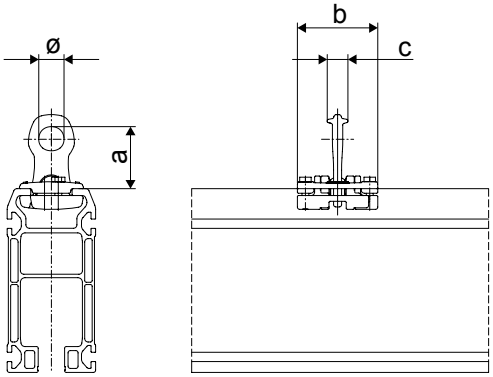

A18/A22/A28(1400 kg)

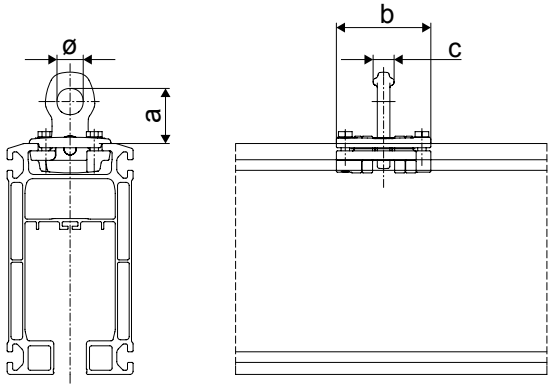

A22 (2400 kg) (85568544)

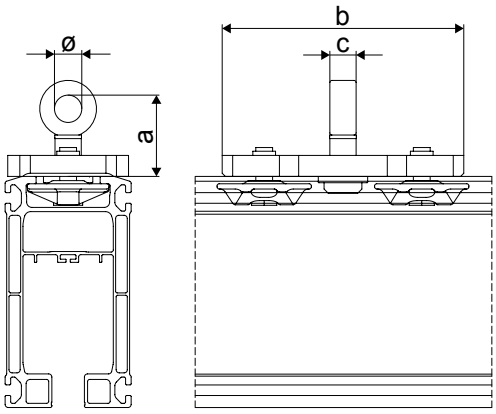

A22/A28 (2400 kg) (85570544)

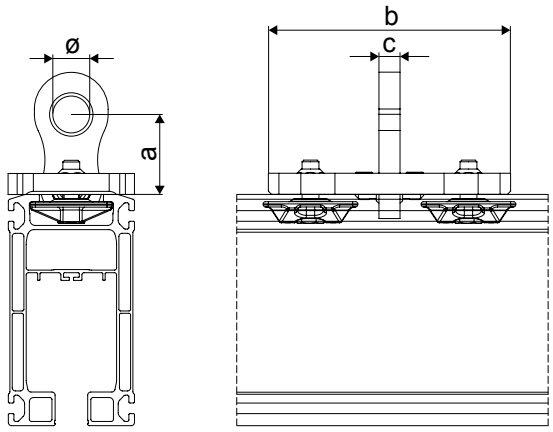

Art des Profils	ø [mm]	a [mm]	b [mm]	c [mm]
A12	22	55	70	18
A16		54		
A18	25		90	20
A22		53		
A28		51		
A22 (2400 kg) (85568544)	32	85	230	25
A22/A28 (2400 kg) (85570544)	35	94	230	25

Teil-Nr.	Benennung		A12/A16	A18/A22/A28	A22 (2400 kg) (Bis Q4/2023)	A22/A28 (2400 kg) (Ab Q4/2023)
75	Kranaufhängung	Max. Last K [kg]	600	1400	2400	2400
		Gewicht [kg]	0.42	0.84	4.98	5.54
		Teile-Nr.	85545544	85565544	85568544	85570544

Die Kranaufhängung verbindet den Kranträger mit dem Fahrwerk oder dem Gelenkrahmen des Bahnträgers.

DOC2722231 / 2 01 Juni 2026 Copyright © 2026 Demag Cranes & Components GmbH. Alle Rechte vorbehalten.

Im unteren Gelenkpunkt sind wartungsfreie Gelenklager eingesetzt.

Ausführung: verzinkter Stahl, tiefschwarz (RAL 9005)

DOC2722231 / 2 01 Juni 2026 Copyright © 2026 Demag Cranes & Components GmbH. Alle Rechte vorbehalten.

10 Fahrantriebe für Katzen und Krane

10.1 Reibradfahrantrieb RF 100 PN (Teil-Nr. 70)

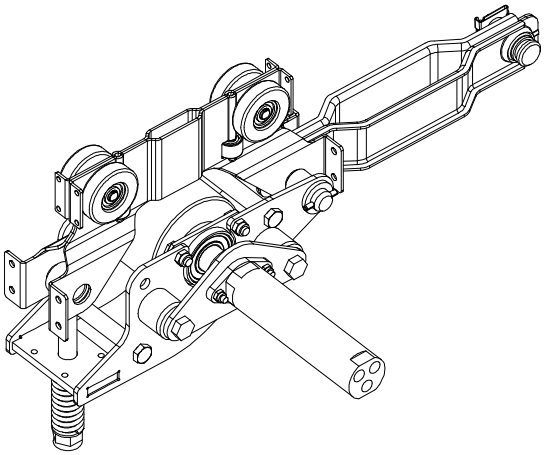

Abbildung 11. RF 100 PN

Der Fahrantrieb RF 100 PN ist ein speziell für die Anforderungen der Handhabungstechnik entwickelter pneumatischer Antrieb für Lasten bis 500 kg. Die Leistung des pneumatischen Fahrmotors wird über ein Reibrad auf den Unterflansch der Schienen übertragen.

Der Antrieb wird pneumatisch oder elektrisch angesteuert und soll im Wesentlichen als Anfahrhilfe eingesetzt werden Der Motor ist umschaltbar und benötigt nur ölfreie Luft.

Tabelle 12. Technische Daten

Fahrge-schwindigkeit m/min	Nennge-schwindigkeit m/min	Leistung [W]	Betriebsdruck [bar]	Empfohlener Betriebsdruck [bar]	Luftbedarf bei 4 bar [l/s]	ED [%]	max. verfahr-bare Last [kg]
10–50	20	80	3–6	ca. 4	4,5	50	500

10.1.1 Fahrantrieb mit Ausrückzylinder (Teil-Nr. 70)

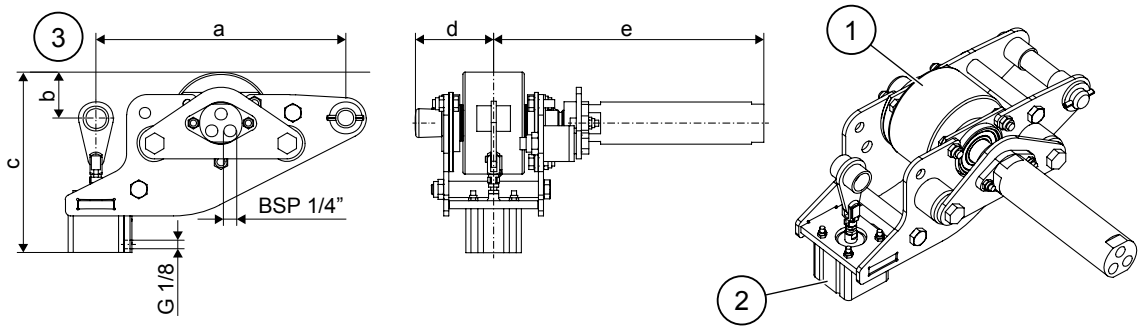

1. Reibrad
2. Ausrückzylinder
3. Unterkante Laufbahn

a [mm]	b [mm]	c [mm]	d [mm]	e [mm]
245	45	180	77	265 (295 mit Steuerung)

DOC2722231 / 2 01 Juni 2026 Copyright © 2026 Demag Cranes & Components GmbH. Alle Rechte vorbehalten.

Teil-Nr.	Benennung		
70	RF 100 PN mit Ausrückzylinder	Gewicht [kg]	7.30
		Teile-Nr.	85807844

Das Reibrad wird durch einen Pneumatikzylinder nur in den Phasen gegen den Unterfl ansch der Schiene gedrückt, in denen auch der Motor mit Druckluft beaufschlagt ist. Damit ist das angeschlossene Fahrwerk ohne Druckbeaufschlagung handverfahrbar.

10.1.2 Gegengewicht (Teil-Nr. 70a)

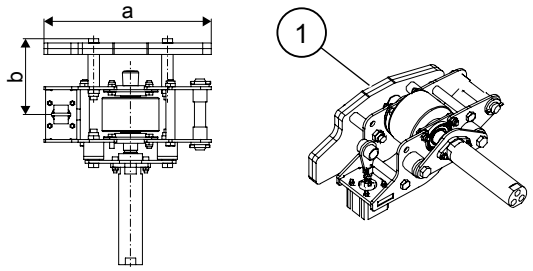

1. Gegengewicht

a = 295 mm und b = 134 mm.

Teil-Nr.	Benennung		
70a	Gegengewicht	Gewicht [kg]	4.50
		Teile-Nr.	85120544

Der RF- Fahrantrieb mit Ausrückzylinder benötigt bei Verwendung der gelenkigen Kupplungsstange ein Gegengewicht.

Ausführung: Tiefschwarz (RAL 9005)

10.1.3 Fahrantrieb mit Druckfeder (Teil-Nr. 70)

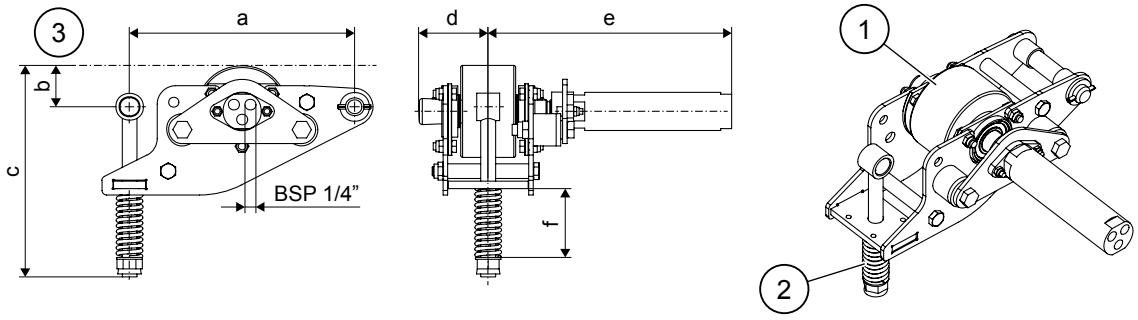

1. Reibrad
2. Druckfeder
3. Unterkante Laufbahn

a [mm]	b [mm]	c [mm]	d [mm]	e [mm]	f [mm]
245	45	230	77	265 (295 mit Steuerung)	60

Teil-Nr.	Benennung		
70	RF 100 PN mit Druckfeder	Gewicht [kg]	7.20
		Teile-Nr.	85807944

DOC2722231 / 2 01 Juni 2026 Copyright © 2026 Demag Cranes & Components GmbH. Alle Rechte vorbehalten.

Das Reibrad wird durch eine Druckfeder permanent gegen den Unterfl ansch der Schiene gedrückt. Eine Verschiebung des Kranes oder der Katze ist durch Drücken an der Last bedingt möglich.

10.1.4 Steuerungen RF 100 PN

RF-Pneumatik-Basisblock (Teil-Nr. 113)

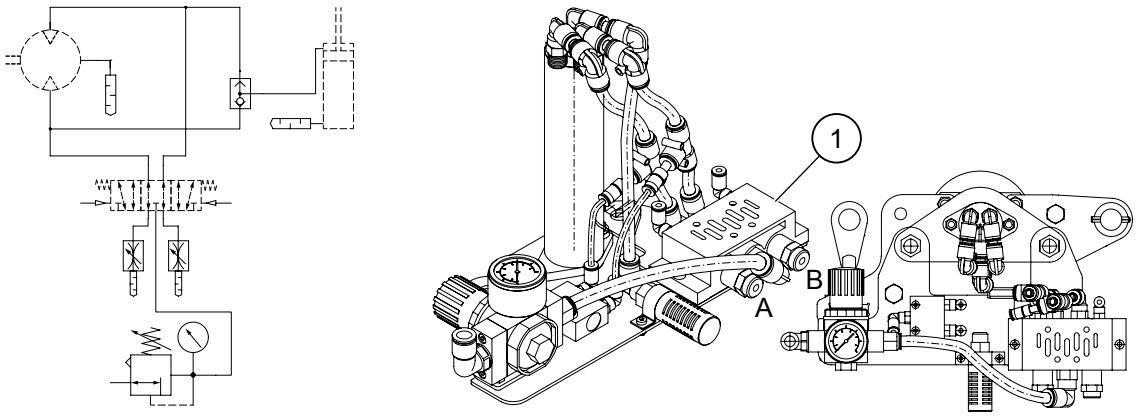

1. Normanschlussplatte für ISO 1-Ventile

Geschwindigkeit mit Drosseln A und B einstellbar

Motor und Pneumatikblock sind auch auf der anderen Seite anbaubar

Teil-Nr.	Benennung		
113	RF-Pneumatik-Basisblock	Gewicht [kg]	1.55
		Teile-Nr.	85120144

Die Pneumatikelemente sind auf der Montageplatte montiert und verschlaucht. Die Druckluftversorgung erfolgt über einen Schlauch mit Durchmesser 10mm.

Ansteuerung pneumatisch, Pneumatikventil (Teil-Nr. 114)

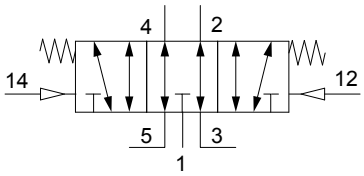

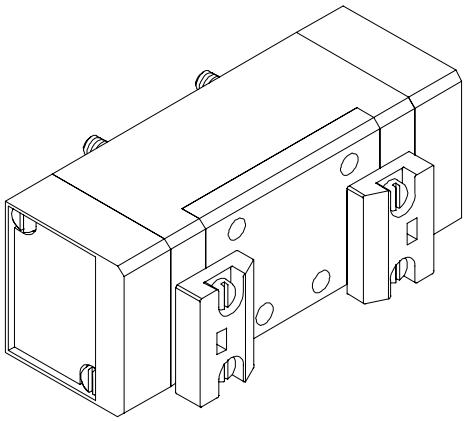

Teil-Nr.	Benennung		
114	Pneumatikventil	Gewicht [kg]	0.39
		Teile-Nr.	55606655

Das Wegeventil hat die Aufgabe Druckluftwege zu sperren, zu öffnen oder umzulenken. Die 5/3 Wegefunktion besitzt fünf Anschlüsse und drei Schaltstellungen. Der Anschluss 1 ist der Drucklufteingang. Die Anschlüsse 2 und 4 sind die Druckluftausgänge und die Anschlüsse 3 und 5 dienen der Entlüftung.

DOC2722231 / 2 01 Juni 2026 Copyright © 2026 Demag Cranes & Components GmbH. Alle Rechte vorbehalten.

Ansteuerung elektrisch (Teil-Nr. 115)

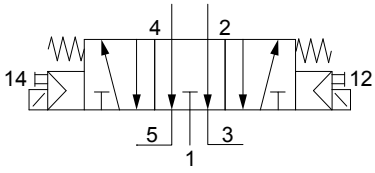

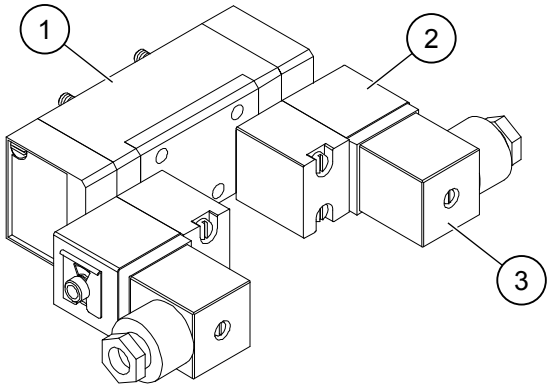

1. Magnetventil
2. Magnetspule
3. Steckdose 90° umsetzbar

Teil-Nr.	Benennung	Nennspannung		
115	Ansteuerung elektrisch	24 VDC	Gewicht [kg]	0.62
			Teile-Nr.	85120344
		230 VAC	Gewicht [kg]	0.62
			Teile-Nr.	85120444

Die Baueinheit besteht aus:
- Magnetventil
- Magnetspule 24 V_{DC} oder 230 V_{AC} (2 Stück)
- Standard-Steckdose (2 Stück)

Bestellbeispiel

Benennung	Bestell-Nr.
Fahrwerk mit Kupplungsstange 270, A18/A22/A28	85509644
Gegengewicht	85120544
RF 100 PN	85807844
Basisblock	85120144
Pneumatikventil	55606655

Fahrantrieb RF 100 PN mit Ausrückzylinder, geeignet für A18/A22/A28 mit RF-Pneumatik-Basisblock sowie Pneumatikventil mit 5/3 Wegefunktion.

10.2 Reibradfahrantrieb RF 125/TD 200 (Teil-Nr. 70)

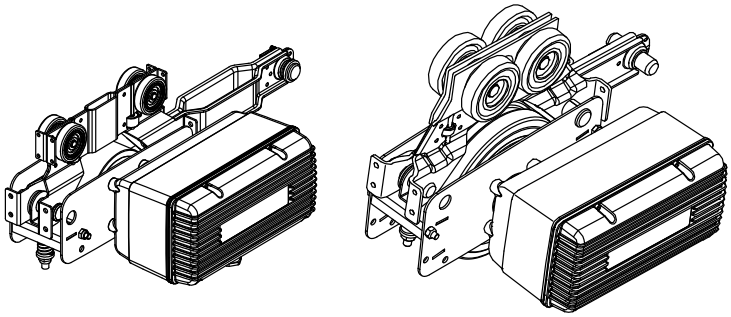

DOC2722231 / 2 01 Juni 2026 Copyright © 2026 Demag Cranes & Components GmbH. Alle Rechte vorbehalten.

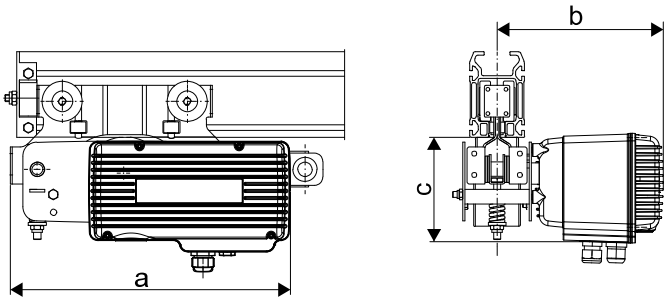

Abbildung 12. RF 125/TD 200

Typ	a [mm]	b [mm]	c [1] [mm]
RF 125	392	235	159
TD 200			197
[1] Obere Kante des Reibrads			

Tabelle 13. Technische Daten

Typ	Fahrgeschwindigkeit bei Volllast [1] [m/min]	Min. Fahrgeschwindigkeit [1] [m/min]	Max. Fahrgeschwindigkeit bei Teillast [1] [m/min]	Fahrgeschwindigkeit, stufenloser Betrieb, bei Volllast [1] [m/min]	Fahrgeschwindigkeit, stufenloser Betrieb, bei Teillast [1] [m/min]	max. verfahrbare Hublast einschl. Totlast [kg]	Leistung [W]	ED [%]	Spannung [V]	Frequenz [Hz]	Gewicht [kg]	Bestell-Nr.
RF 125	3.5/28	0.7	33	0.7 - 28	0.7 - 33	2400	50/200	20/40	3 ~ 220–480	50/60	6.90	71690145
TD 200	4.5/45	1.1	53	1.1 - 45	1.1 - 53	600						
[1] Durch Parametrierung veränderbar auf:												

Weitere Informationen finden Sie in den Montageanleitung für elektrische Fahrantriebe.

Die Reibradfahrantriebe sind speziell für Krananwendungen mit geregelter Beschleunigung und Verzögerung entwickelt worden. Sie unterscheiden sich durch die verwendete Schwinge, siehe „Schwinge RF 125 (Teil-Nr. 135)“ und „TD 200 Schwinge (Teil-Nr. 136)“.

RF 125: für Hublasten bis zu 2000 kg.

TD 200: für Hublasten bis zu 500 kg.

Mögliche Steigung: bis zu 1 % (für beide).

Ausführung: Azurblau (RAL 5009)

10.2.1 Antriebsdaten

Die Leistung des elektrischen Fahrmotors wird über ein Reibrad auf den Unterflansch der Schiene übertragen. Das Reibrad wird mit einer Druckfeder gegen den Unterflansch der Schiene gedrückt.

Als Antriebsmotor dient ein permanenterregter Gleichstrom-Schneckengetriebemotor.

Gleichstrommotoren sind sehr gut drehzahlregelbar, wodurch ein sanftes Hochlaufen und Bremsen des Antriebs erreicht werden kann. Hierdurch wird ein pendelarmes Fahren ermöglicht.

Der Schneckengetriebemotor ist selbstbremsend konstruiert, sodass keine Haltebremse erforderlich ist.

DOC2722231 / 2 01 Juni 2026 Copyright © 2026 Demag Cranes & Components GmbH. Alle Rechte vorbehalten.

10.2.2 Steuerung

Die Steuerkarte besitzt einen Weitspannungseingang (220–480 V/50/60 Hz). Die Netzspannung versorgt einen geregelten Zwischenkreis. Der Motor wird aus dem Zwischenkreis über ein PWM-Leistungsteil versorgt. Zum Hochlaufen und Bremsen werden Rampen ausgegeben. Aus der Bewegung wird der Motor elektrisch geregelt gebremst und durch Kurzschluss der Ankerwicklung angehalten.

Die Steuerung umfasst standardmäßig folgende Ausrüstungsmerkmale:

- Steckverbindungen an allen Ein- und Ausgängen;
- Weiterleitung der Netzspannung an den Kettenzug;
- Endschaltereingänge;
- Vorabschaltereingänge;
- 7-Segmentanzeige durch Sichtfenster von außen ablesbar für Betriebsstatus, Fehlermeldungen, Parametrierung;
- Parametriermöglichkeit für Geschwindigkeit, Beschleunigung etc.;
- Temperaturüberwachung und Abschaltung bei Überhitzung;
- Ansteuerung mit Tri State Signalen (Halbwellenauswertung) oder mit PWM-Signalen
- Optimales Kranfahren dank Master-Slave Betrieb von bis zu 3 Antrieben (1 Master, 2 Slave)
- Einfache Parametrierung per Steuerschalter oder per separat erhältlichem Handterminal.

10.2.3 Anschluss am Hubwerk

Wenn der Fahrantrieb mit einem Hubwerk mit 110 V Steuerspannung verbunden wird, muss das Gehäuse 55321504 zusammen mit der Platte 55336988 dazwischen verwendet werden.

10.2.4 RF 125 Schwinge (Teil-Nr. 135)

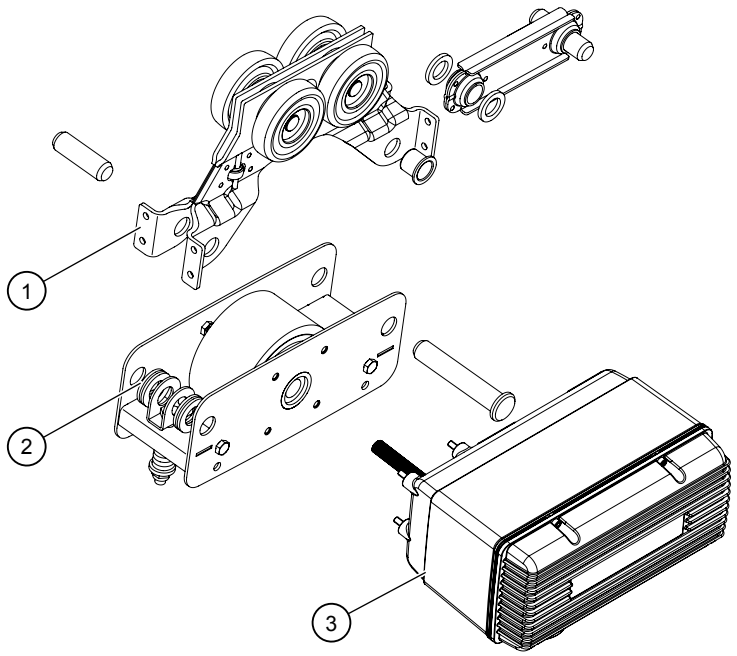

1. Traktorfahrwerk
2. Schwinge RF 125
3. Fahrantrieb E22-C

Teil-Nr.	Benennung	Gewicht [kg]	Bestell-Nr.
135	Schwinge RF 125	4.40	85824544

Ausführung: Tiefschwarz (RAL 9005); verzinkt

DOC2722231 / 2 01 Juni 2026 Copyright © 2026 Demag Cranes & Components GmbH. Alle Rechte vorbehalten.

10.2.5 TD 200 Schwinge (Teil-Nr. 136)

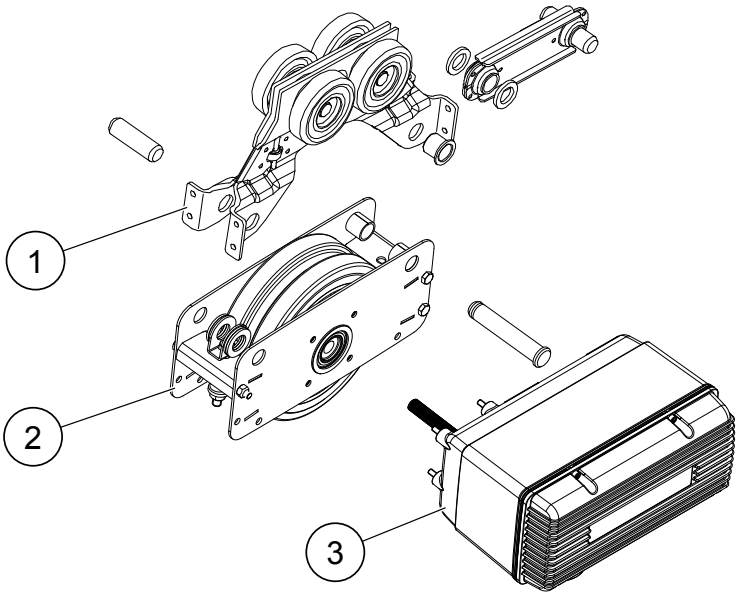

1. Traktorfahrwerk
2. TD 200 Schwinge
3. Fahrantrieb E22-C

Teil-Nr.	Benennung	Gewicht [kg]	Bestell-Nr.
136	TD 200 Schwinge	5.36	85844544

Ausführung: Tiefschwarz (RAL 9005); verzinkt

10.2.6 Anbaumöglichkeiten

Der Fahrantrieb kann unterschiedlich angebaut werden, dabei ist folgendes zu beachten (siehe auch Bestellbeispiel):

Lange Kupplungsstange erforderlich!

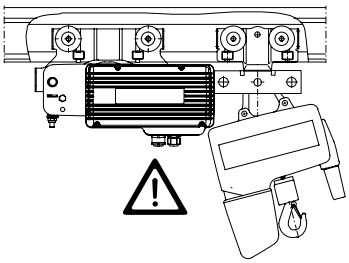

Anfahrmaß beachten!

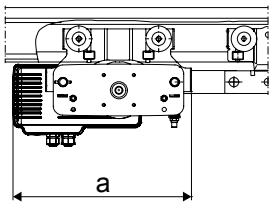

Bauhöhe beachten!

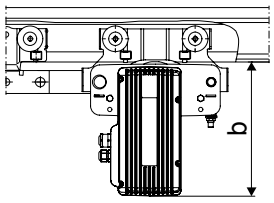

Typ	a [mm]	b[1)] [mm]
RF 125	392	293
TD 200		331
[1)] Obere Kante des Reibrads.		

DOC2722231 / 2 01 Juni 2026 Copyright © 2026 Demag Cranes & Components GmbH. Alle Rechte vorbehalten.

Bestellbeispiel RF 125

1 Traktorfahrwerk 130 A12/A16 Bestell-Nr. 85525144 A18/A22 Bestell-Nr. 85509544	1 RF 125 Schwinge Bestell-Nr. 85824544	1 E22-C Fahrantrieb Bestell-Nr. 71690145
1 Traktorfahrwerk 270 A12/A16 Bestell-Nr. 85525244 A18/A22 Bestell-Nr. 85509644		

10.3 Reibradfahrantrieb DRF 200 (Teil-Nr. 70)

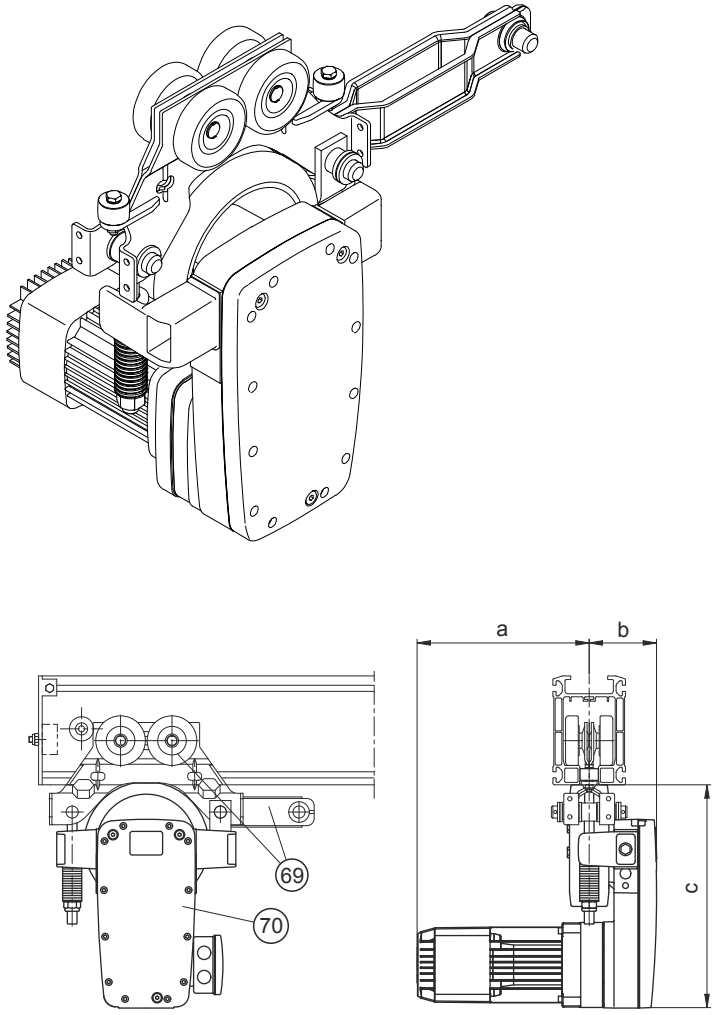

Abbildung 13. DRF 200

a mm	b mm	c mm
284.5	110	370

DOC2722231 / 2 01 Juni 2026 Copyright © 2026 Demag Cranes & Components GmbH. Alle Rechte vorbehalten.

Tabelle 14. Technische Daten – Fahrmotoren ZBF 63 und 71 für DRF 200 (Zuordnung der Motorgrößen) [1)]

Bewegung Drehzahl m/min	Leistung [kW]		ED [%]	max. verfahrbares Gewicht in kg [2)]													
				1000		1500		2000		2500		3000		3500			
10	0,13		100	ZBF 63 A4 B003										3500	-		
12.5				ZBF 63 A4 B003								3000		-			
16				ZBF 63 A4 B003				2300		-							
20	0,26			ZBF 63 A2 B003										3500	-		
25				ZBF 63 A2 B003								3000		-			
31.5				ZBF 63 A2 B003				2300		-							
40				ZBF 63 A2 B003		1800		-									
5/20	0,06/0,25	0,09/0,34	40	ZBF 63 A8/2 B003								3000		ZBF 71 A8/2 B003			
6.3/25				ZBF 63 A8/2 B003						2500		ZBF 71 A8/2 B003	3400	-			
8/31.5				ZBF 63 A8/2 B003				2000		ZBF 71 A8/2 B003	2800	-					
10/40				ZBF 63 A8/2 B003	1500			ZBF 71 A8/2 B003	2200	-							

[1)] Motoren ZBF 71 B und KM 80 nicht einsetzbar bei Aluline.

[2)] Trockene, horizontale Bahn. Einsatz bei geneigten Bahnen auf Anfrage.

Teil-Nr.	Benennung		
70	Reibradfahrantrieb DRF 200 mit Reibrad breit (73 mm), A18/A22/A28	Gewicht [kg]	25.00
		Teile-Nr.	Technische Daten

Der Reibradfahrantrieb DRF 200 überträgt die Leistung des speziell für den Kranbau entwickelten Fahrmotors über ein federnd angeordnetes Reibrad auf den Unterflansch der Schienen. Der Antrieb ist nicht für den Einsatz an A12/A16 geeignet. Die Befestigungsteile des DRF 200 sind umsteckbar, so dass die Lage des Federpakets und des Motors beliebig wählbar ist. Die Steuerung kann direkt oder über Schütze erfolgen. Bei polumschaltbaren Fahrantrieben wird Schützsteuerung mit Bremseinfallschaltung bzw. Bremseinfallschaltelementen im Steuerschalter empfohlen.

Ausführung: Azurblau (RAL 5009)

Bestellbeispiel DRF 200 –

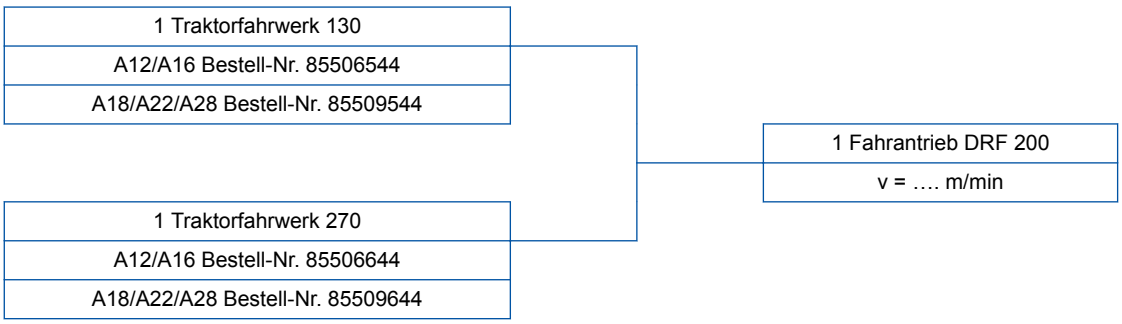

10.4 Ausrückvorrichtungen

Durch Entspannen der Anpressfedern des Reibrades wird der Fahrantrieb abgesenkt und somit von der Schiene gelöst.

DOC2722231 / 2 01 Juni 2026 Copyright © 2026 Demag Cranes & Components GmbH. Alle Rechte vorbehalten.

Der Einsatz einer Ausrückvorrichtung wird z. B. in folgenden Fällen empfohlen:

- Manuelles Verfahren einer elektrisch angetriebenen Einheit über eine bestimmte Strecke;
- Mitnahme einer elektrisch angetriebenen Einheit durch ein Förderband in Teilbereichen einer Einschienenbahnanlage;
- Absetzen von Lasten von einer elektrisch angetriebenen Einheit auf ein mit anderer Geschwindigkeit laufendes Förderband;
- Ausschleusen von elektrisch angetriebenen Einheiten aus einer Anlage zu Wartungszwecken

10.4.1 Manuell betätigte Ausrückvorrichtungen (Teil-Nr. 137)

RF 125/TD 200

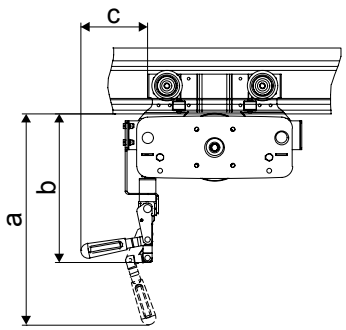

DRF 200

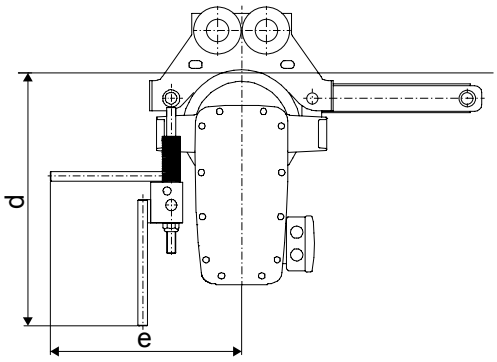

a [mm]	b [mm]	c [mm]	d [mm]	e [mm]
388	272	122	440	350

Teil-Nr.	Benennung	Gewicht [kg]	Bestell-Nr.
137	Ausrückvorrichtung manuell RF 125/TD 200	1.10	85134044
	Ausrückvorrichtung manuell DRF 200	2.00	84115044

Die Bedienung der manuellen Ausrückvorrichtung erfolgt durch Schwenken eines Hebels um ca. 90°.

Die Bilder zeigen die eingerückte (angepresste) Situation.

DOC2722231 / 2 01 Juni 2026 Copyright © 2026 Demag Cranes & Components GmbH. Alle Rechte vorbehalten.

10.4.2 Elektrisch betätigte Ausrückvorrichtungen (Teil-Nr. 138)

RF 125/TD 200 DRF 200

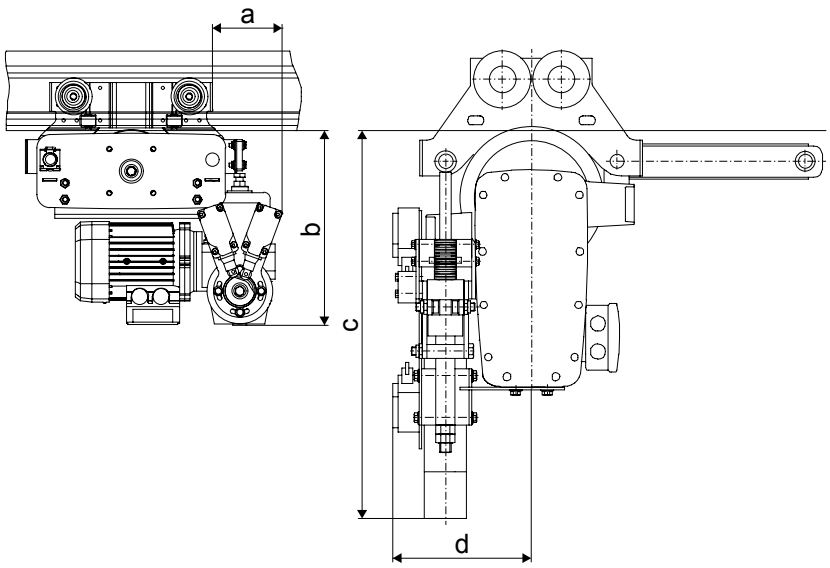

Art des Profils	Fahrantrieb	a [mm]	b [mm]	c [mm]	d [mm]
A12/A16	RF125	105	295	-	
	TD200	105	392		
A18/A22/A28	RF125	152	295	-	
	TD200	152	392		
	DRF200	-	-	540	225

Teil-Nr.	Benennung	Ausrücken Zeit [s]	ED [%]	Span-nung [V]	Frequenz [Hz]	Leistung [W]	Gewicht [kg]	Bestell-Nr.
138	Elektrisch betätigte Ausrückvorrichtung RF 125/ TD200	1	50	380–415	50	120	9.30	85835044
				440–480	60	140		
	Elektrisch betätigte Ausrückvorrichtung DRF 200	3	10	230	50	30	5.00	Auf Anfrage

Die elektrisch betätigten Ausrückvorrichtungen bestehen aus dem mechanischen Anbau, dem Antrieb und zwei Endschaltern zur Abfrage der Endlagen.

Steuerung

Üblicherweise wird die Ausrückvorrichtung entweder durch einen gesonderten Taster oder in Kombination mit dem Fahrbefehl betätigt. Das Reibrad wird immer eingerückt, bevor die Fahrbewegung startet. Eine dem Einzelfall angepasste Steuerung ist gesondert vorzusehen.

DOC2722231 / 2 01 Juni 2026 Copyright © 2026 Demag Cranes & Components GmbH. Alle Rechte vorbehalten.

10.4.3 Winkelblech für Gehäuse (Teil-Nr. 92)

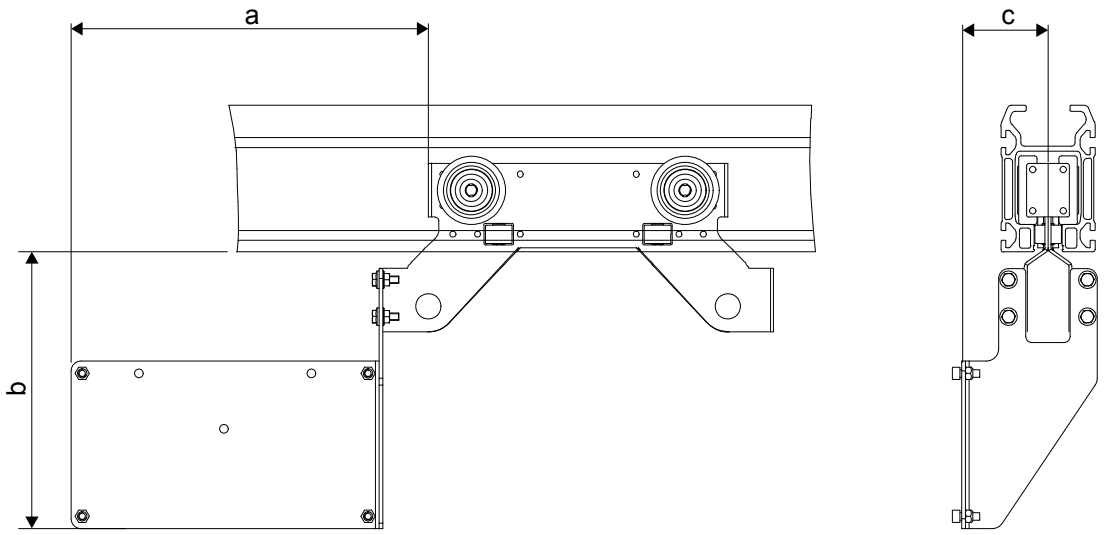

a [mm]	b [mm]	c [mm]
326	225	70

Teil-Nr.	Benennung	Gewicht [kg]	Bestell-Nr.
92	Winkelblech	1.18	71550446

Das Winkelblech dient zur Befestigung des Gehäuses (77239045/77239545) am Traktorfahrwerk bei gleichzeitig angebautem Fahrantrieb RF 125 mit elektrisch betätigter Ausrückvorrichtung.

Im Gehäuse kann die Steuerung für die Ausrückvorrichtung untergebracht werden.

10.5 Fahrendschalter

10.5.1 Mechanisch betätigter Schalter

Endschalteranbau RF 125/TD 200 (Teil-Nr. 141, 142)

A12/A16

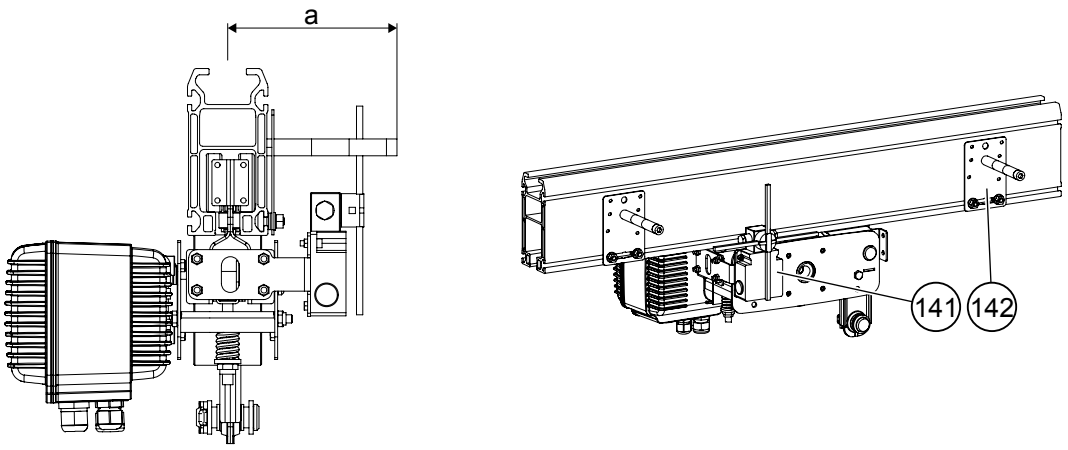

a = 165 mm

DOC2722231 / 2 01 Juni 2026 Copyright © 2026 Demag Cranes & Components GmbH. Alle Rechte vorbehalten.

A18/A22/A28

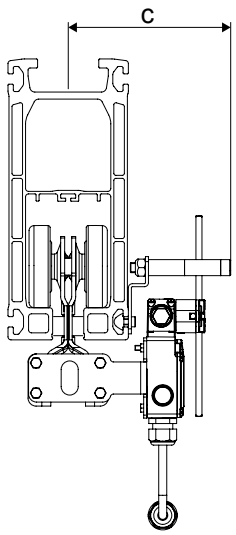

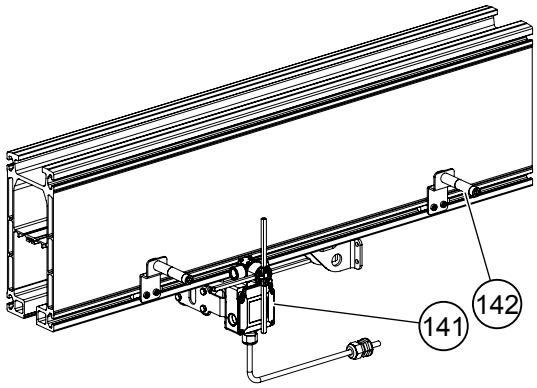

c = 162 mm

Teil-Nr.	Benennung		A12/A16	A18/A22/A28
141	Endschalter (Set)	Gewicht [kg]	0.85	0.85
		Bestell-Nr.	85835144	85835144
142	Schaltfahne (2 Stück)	Gewicht [kg]	0.75	0.55
		Bestell-Nr.	85535544	85579044

Der Endschalteranbau ist vorgesehen für den Einsatz mit dem RF 125/TD 200 an Leichtkrananlagen. Er kann verwendet werden zur sicheren Umschaltung von schneller auf langsame Fahrt, bzw. von langsamer Fahrt auf Stop (zwei Schaltfahnen für zweistufiges Abschalten erforderlich).

Diese Anwendung kommt zum Einsatz wenn eine Fahrt in die Endanschläge vermieden werden soll.

Inhaltsverzeichnis

Der Endschalter (Satz) beinhaltet den Schalter, den Anbau an die Schiene und die elektrische Zuleitung zum Antrieb.

Die Schaltfahne (2 Stück) beinhaltet zwei Schaltfahnen zur Betätigung incl. der Befestigungsmittel an der Schiene.

Ausführung: verzinkt

10.5.2 Optische Fahrendschalter für Krane – Endschalter für einen Kran gegen einen anderen Kran

Optische Fahrendschalter sind für den Einsatz mit elektrischen Fahrantrieben an Leichtkrananlagen ausgelegt. Sie dienen zum Umschalten der Kranfahrtbewegung in Richtung eines anderen Krans. Zum Umschalten der Kranfahrt in Richtung des Kranbahnendes muss ein mechanisch betätigter Endschalter verwendet werden.

DOC2722231 / 2 01 Juni 2026 Copyright © 2026 Demag Cranes & Components GmbH. Alle Rechte vorbehalten.

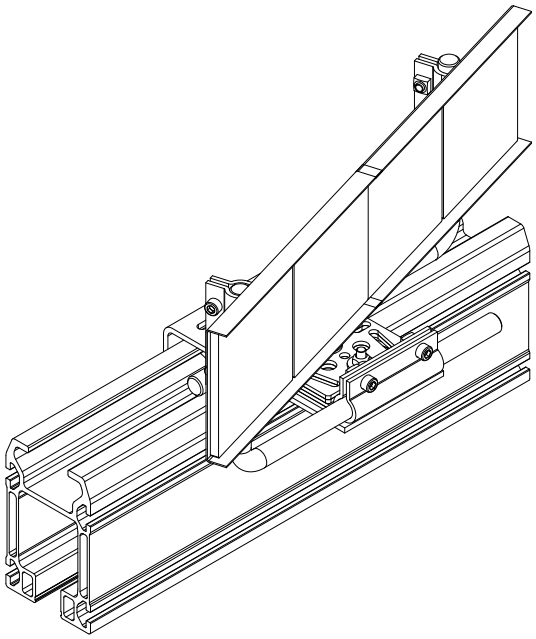

Abbildung 14. Halterung für optischen Fahrendschalter des Krans (Reflektoren)

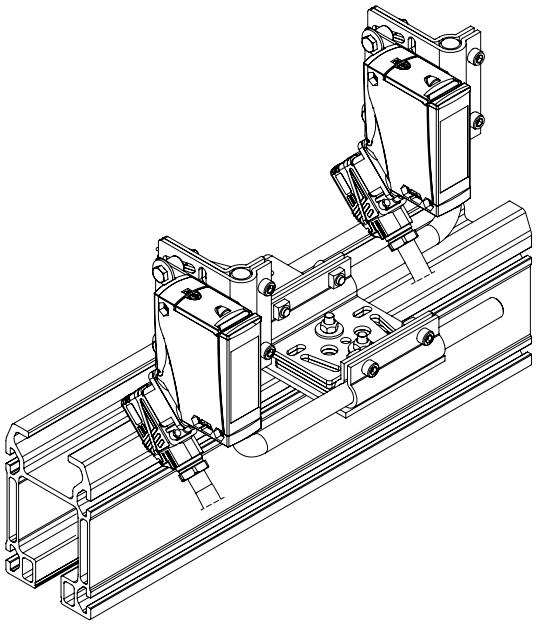

Abbildung 15. Halterung für optischen Fahrendschalter des Krans (Lichtsensoren)

Teil-Nr.	Benennung		A12/A16	A18/A22/A28
	Anbau-Set	Gewicht: [kg]	2.27	2.34
		Teile-Nr.	85545644	85563644
	Lichtsensor	Gewicht: [kg]	1.16	
		Teile-Nr.	85159944	
	Reflektor	Gewicht: [kg]	0.68	
		Teile-Nr.	99148844	

Mit einem Anbau Set können montiert werden:

- 2 x Lichtsensoren
- 2 x Reflektoren

DOC2722231 / 2 01 Juni 2026 Copyright © 2026 Demag Cranes & Components GmbH. Alle Rechte vorbehalten.

Die Montagegarnitur enthält alle notwendigen Teile, um zwei Lichtschranken, zwei Reflektoren oder eine Lichtschranke und einen Reflektor an einem Kranträger zu montieren. Die Lichtschranken enthalten alle notwendigen elektrischen Komponenten und Befestigungselemente für die Rundstäbe bzw. die Montagegarnituren.

Die Reflektoren enthalten alle Teile, die zur Befestigung an den Montagegarnituren oder an Rundstäben erforderlich sind. Es müssen spezielle Kranbrückengehäuse für die optische Distanzierung verwendet werden.

10.6 Zusatzkomponenten bei kabellosen Steuerungen

10.6.1 Fahrtrichtungsschilder (Teil-Nr. 146)

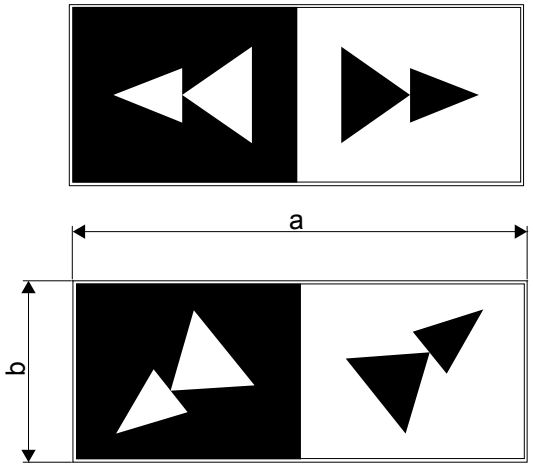

a [mm]	b [mm]
250	100

Teil-Nr.	Benennung	Einsatz bei	Gewicht [kg]	Bestell-Nr.
146	Fahrtrichtungsschilder	Katzfahren, 2 Geschwindigkeiten, stufenlos	0,03	85152544
		Kranfahren, 2 Geschwindigkeiten, stufenlos	0,03	85152644

Bei Einsatz von kabellosen Steuerungen sind Fahrtrichtungsschilder zur eindeutigen Zuordnung der Steuertasten zu den Fahrtrichtungen am Kran anzubringen.

Die gezeigten Klebeschilder können ab Größe A16 direkt auf dem Profil oder auf dem kleinen Anbauwinkel (Teil-Nr. 93) angebracht werden.

Ausführung: Folie, gelb-schwarz bedruckt

DOC2722231 / 2 01 Juni 2026 Copyright © 2026 Demag Cranes & Components GmbH. Alle Rechte vorbehalten.

10.6.2 Kennzeichnung der Anlage

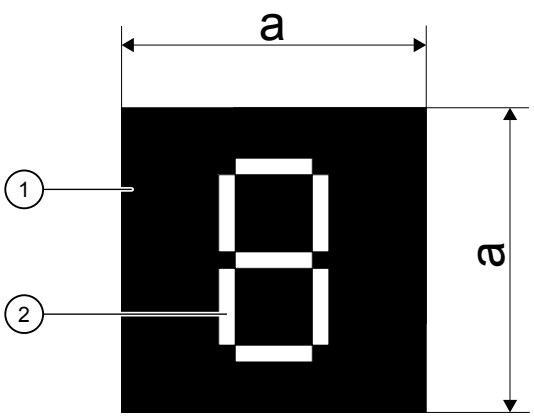

a = 150 mm

Teil-Nr.	Benennung	Gewicht [kg]	Bestell-Nr.
1	schwarze Trägerfolie	-	89563944
2	gelbes Segment	-	89564044

Jeder kabellos gesteuerte Kran muss eine gut sichtbare Kennzeichnung durch eine Kran-Kennung haben.

Die Codierschilder dienen zur Darstellung der Kran-Kennung an der Katze oder am Kran. Die ID-Nummer des Krans auf den Codierschildern muss mit der ID-Nummer des Krans auf der Funksteuerung übereinstimmen.

Fahrtrichtungssymbole am Kran und an der Katze müssen die Bewegungsrichtungen der Fahrbewegungen in Übereinstimmung mit der Kennzeichnung der Tasten auf der Handsteuerung kennzeichnen.

10.6.3 Warnleuchte, Set (Teil-Nr. 148)

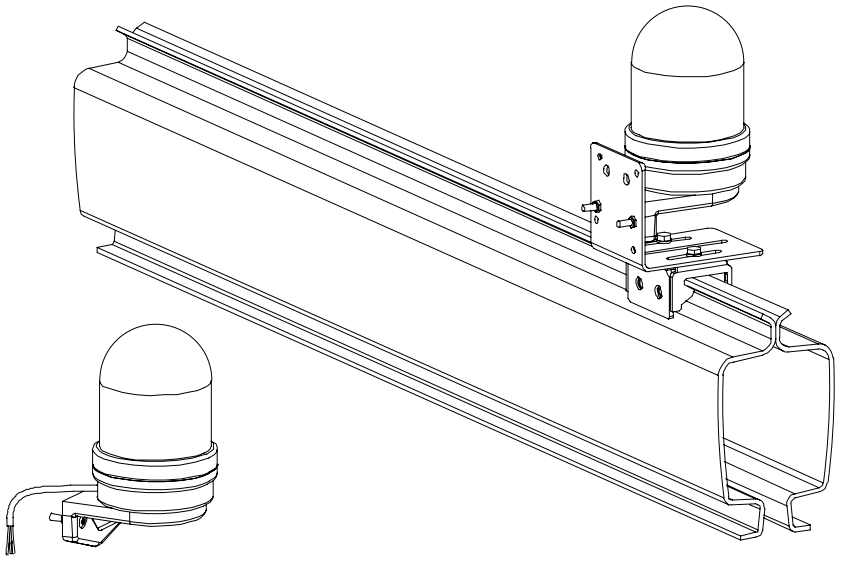

Teil-Nr.	Benennung	Gewicht [kg]	Bestell-Nr.
148	Warnleuchte (Set)	0.11	73049645

DOC2722231 / 2 01 Juni 2026 Copyright © 2026 Demag Cranes & Components GmbH. Alle Rechte vorbehalten.

Bei Kranen mit kabelloser Steuerung wird die Betriebsbereitschaft des Krans durch eine rote Warnleuchte angezeigt. Das Warnleuchten-Set beinhaltet die Leuchte mit Sockel und konfektionierter Leitung (3 m) zum Anschluss an das Kranschalterschütz im Kranbrückengehäuse. Zusätzlich ist der zum Profil passende Montagewinkel für Schalter und Klemmenkasten (Teil-Nr. 92) vorzusehen.

DOC2722231 / 2 01 Juni 2026 Copyright © 2026 Demag Cranes & Components GmbH. Alle Rechte vorbehalten.

11 Fahrwerke für Fahrantriebe

Fahrwerk RF und DRF (Teil-Nr. 69), Reibradfahrantrieb DRF 200 (Teil-Nr. 70) und Kupplungsstück 125 (Teil-Nr. 71a)

A12/A16 mit RF 125/TD 200

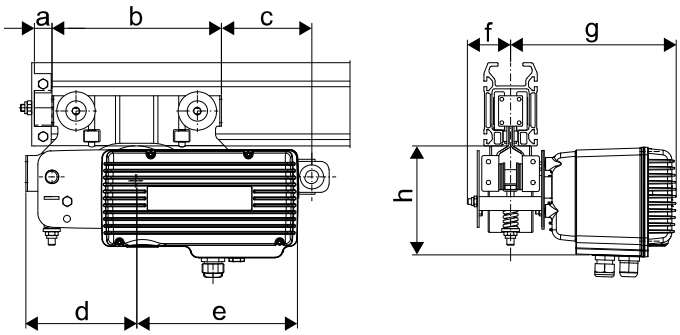

A18/A22/A28 mit DRF 200

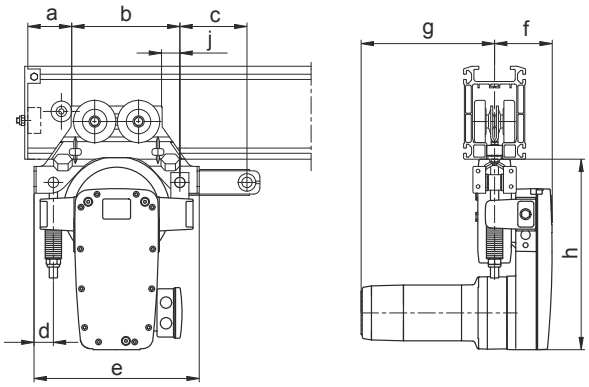

Art des Profils	a [mm]	b [mm]	c [mm]	d [mm]	e [mm]	f [mm]	g [mm]	h [mm]	j [mm]
A12/A16 mit RF 125/TD 200	25	245	130/270	160	232	62	235	185	-
A18/A22/A28 mit RF 125/TD 200	85	210							35
A18/A22/A28 mit DRF 200					320	112	259	369	

Teil-Nr.	Benennung	Art des Profils	Gewicht [kg]	Bestell-Nr.
69	Fahrwerk 130	A12/A16	3.0	85525144
		A18/A22/A28	4.0	85509544
	Fahrwerk 270	A12/A16	3.5	85525244
		A18/A22/A28	4.3	85509644
71a	Kupplungsstück 125	A12/A16	-	-
		A18/A22/A28	0.25	85557444

Die dargestellten Fahrwerke sind geeignet für folgende Antriebe:

Fahrwerk für A12/A16 – RF 100, RF 125, TD 200

Fahrwerk für A18/A22/A28 – RF 100, RF 125, TD 200, DRF 200

Die Ankopplung der Antriebs-Fahrwerke an die Ergo-Traversen erfolgt unter Verwendung des Anschlussstückes. Für weitere Informationen, siehe „Abstandhalter mit Gelenken“.

DOC2722231 / 2 01 Juni 2026 Copyright © 2026 Demag Cranes & Components GmbH. Alle Rechte vorbehalten.

Ausführung: Tiefschwarz (RAL 9005)

DOC2722231 / 2 01 Juni 2026 Copyright © 2026 Demag Cranes & Components GmbH. Alle Rechte vorbehalten.

12 Koppelelemente und Abstandhalter zur Distanzierung

Zum Koppeln von Fahrwerken und Fahrantrieben zu beliebigen Fahrwerkkombinationen werden Laschen für Einzelfahrwerk, Gelenkstücke, Kupplungsstangen oder Abstandhalter eingesetzt.

Der Fahrantrieb ist immer an das Lastfahrwerk anzuschließen.

12.1 Lasche für Einzelfahrwerk (Teil-Nr. 61)

A12/A16

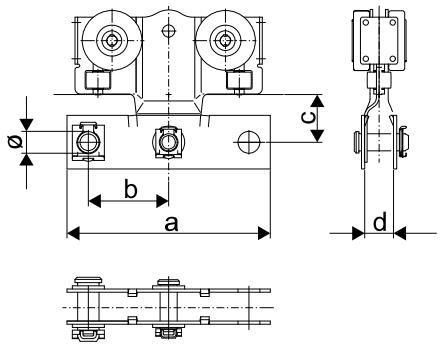

A18/A22/A28

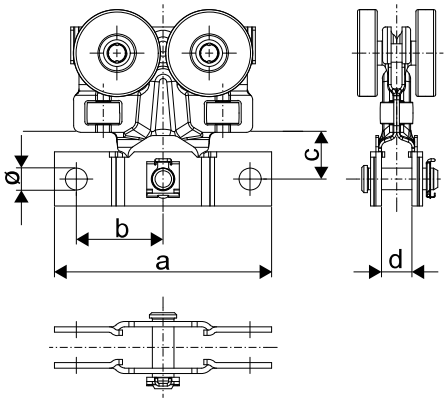

Art des Profils	Ø [mm]	a [mm]	b [mm]	c [mm]	d [mm]
A12/A16	20.5	184	72	45	27
A18/A22/A28		200	80	43	28

Teil-Nr.	Benennung	Art des Profils	Gewicht [kg]	Bestell-Nr.
61	Lasche für Einzelfahrwerk	A12/A16	0.70	85507044
		A18/A22/A28	0.80	85520544

Bei Fahrwerken mit angehängter Last ergibt sich durch die Lasche eine Anschlussmöglichkeit für Abstandhalter, Puffer und Fahrantrieb.

Das Teil wird nicht benötigt mit 85568044.

Ausführung: Tiefschwarz (RAL 9005), Stahl

DOC2722231 / 2 01 Juni 2026 Copyright © 2026 Demag Cranes & Components GmbH. Alle Rechte vorbehalten.

12.2 Kupplungsstück / Kupplungsstange

Kupplungsstück 125
A18/A22/A28

Kupplungsstange 130 (kurz)
A12/A16/A18/A22/A28

Kupplungsstange 270
A12/A16/A18/A22/A28

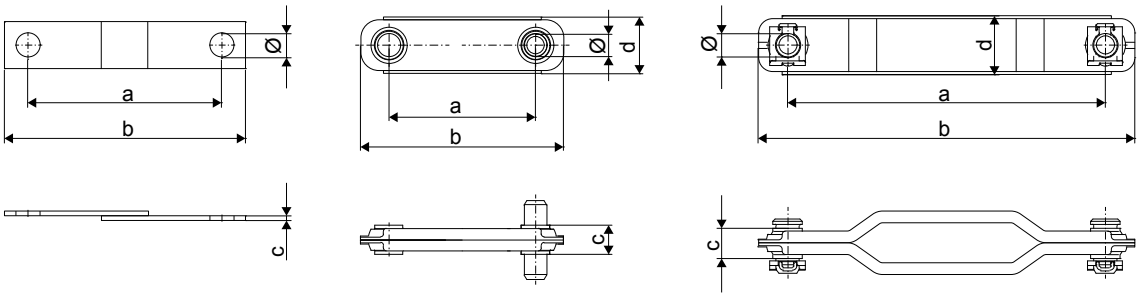

	a [mm]	b [mm]	c [mm]	d [mm]	Ø [mm]
Kupplungsstück 125	125	165	4	-	20.5
Kupplungsstange 130 (kurz)	130	180	26	50	20
Kupplungsstange 270 (lang)	270	320	26	50	20

Teil-Nr.	Benennung		A12/A16	A18/A22/A28
71a	Kupplungsstück 125	Gewicht [kg]	-	0.25
		Teile-Nr.	-	85557444
71	Kupplungsstange 130 (kurz)	Gewicht [kg]	0.56	0.56
		Teile-Nr.	98234044	98234044
	Kupplungsstange 270 (lang)	Gewicht [kg]	0.74	0.74
		Bestell-Nr.	98234544	98234544

Das Kupplungsstück 125 wird zum Anschluss des Reibrades im Katzrahmen A18, A22 und A28 eingesetzt.

Die Kupplungsstange lang ist für beliebige Fahrwerkkombinationen und Sonderfälle einsetzbar

Ausführung: Tiefschwarz (RAL 9005), Stahl

DOC2722231 / 2 01 Juni 2026 Copyright © 2026 Demag Cranes & Components GmbH. Alle Rechte vorbehalten.

12.3 Abstandhalter mit Gelenken (Teil-Nr. 72, 73)

Beispiele

Abstandhalter an Einzelfahrwerk

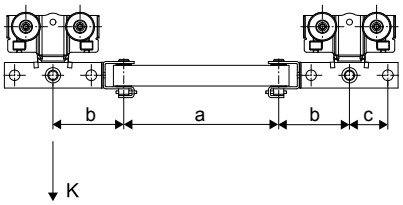

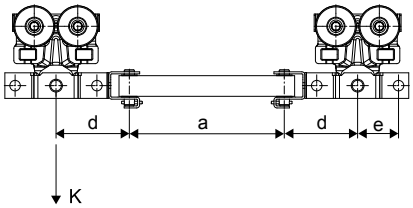

an Doppelfahrwerk

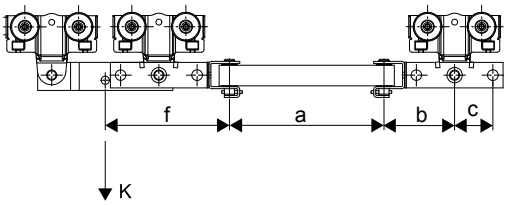

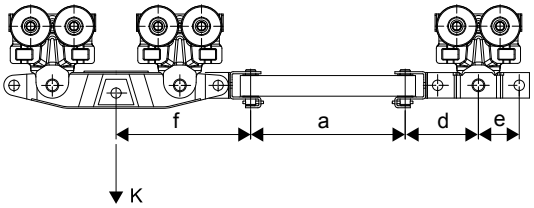

a [mm]		b [mm]	c [mm]	d [mm]	e [mm]	f [mm]
min. 70	max. 2500	138	75	143	80	243

an Fahrwerk für RF (ein- oder beidseitig)

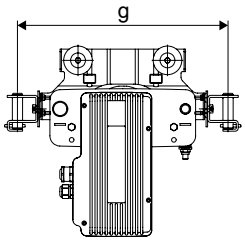

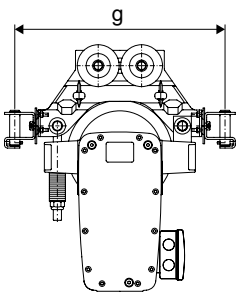

g = 412 mm

Bauteile

Gelenkstück

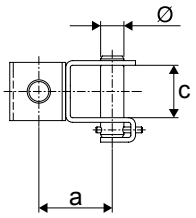

Gelenkstück RF

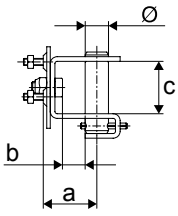

Anschlussstück

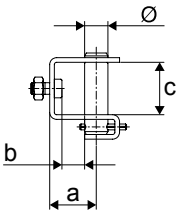

Abstandhalter für Gelenke

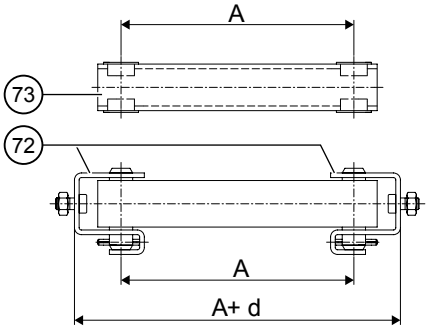

DOC2722231 / 2 01 Juni 2026 Copyright © 2026 Demag Cranes & Components GmbH. Alle Rechte vorbehalten.

	a [mm]		b [mm]	c [mm]	Ø [mm]	d [mm]	A [mm]
Gelenkstück	63		-			-	-
Gelenkstück RF	46		-			-	-
Anschlussstück	40		20	45	20	-	-
Abstandhalter für Gelenke	-	-	-	-		80	min. 70 max. 2500 1 Abstandhalter für Gelenke, A = 700

Teil-Nr.	Benennung	Länge A min. [mm]	Länge A max. [mm]	Gewicht [kg]	Bestell-Nr.
72	Gelenkstück			0.75	98240244
	Gelenkstück RF			0.65	98239944
	Anschlussstück			0.46	85039944
73	Abstandhalter für Gelenke	70	2500	5,0/m	85033744

Zur sicheren Abstandhaltung bei mehreren Einschienenkatzen auf gemeinsamer Bahn werden zur besseren Lastverteilung Abstandhalter eingesetzt. Die Auslegung der Länge des Abstandhalters ist gemäß den Angaben in „Beispiele und Symbole“, „Projektierungsblatt Leichtkrananlagen“ und „Hubkapazitäten der Profile nach Diagramm“ anzugeben. Das Eigengewicht der Abstandhalter ist in der Belastung K zu berücksichtigen. RF-Antriebe sind immer an das Lastfahrwerk anzuschließen.

Ausführung: Blechteile tiefschwarz (RAL 9005), Bolzen, Schrauben, Muttern verzinkt

Bestellbeispiel:

Zwei Gelenkstücke, Bestell-Nr. 98240244

1 Abstandhalter für Gelenke, A = 700 mm, Bestell-Nr. 850 337 44.

DOC2722231 / 2 01 Juni 2026 Copyright © 2026 Demag Cranes & Components GmbH. Alle Rechte vorbehalten.

12.4 Abstandhalter für gerade Bahn, A18/A22/A28 (Teil-Nr. 76)

Abstandhalter mit einseitiger Gabel

Abstandhalter mit beidseitiger Gabel

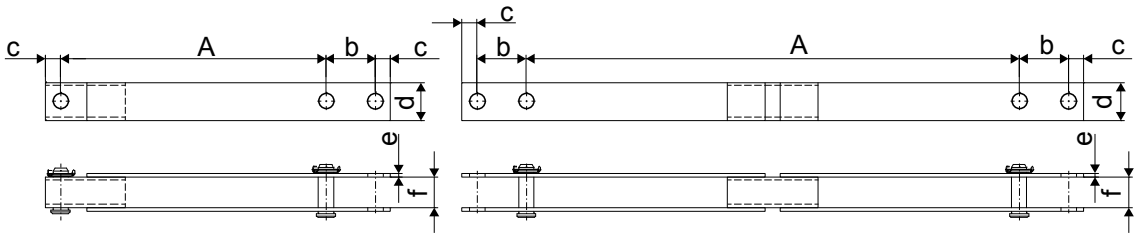

	A [mm]		b [mm]	c [mm]	d [mm]	e [mm]	f [mm]
Abstandhalter mit einseitiger Gabe	min. 400	max. 3500	65	20	50	5	40
Abstandhalter mit beidseitiger Gabel	min. 650	max. 3500					

Beispiele mit beidseitiger Gabel

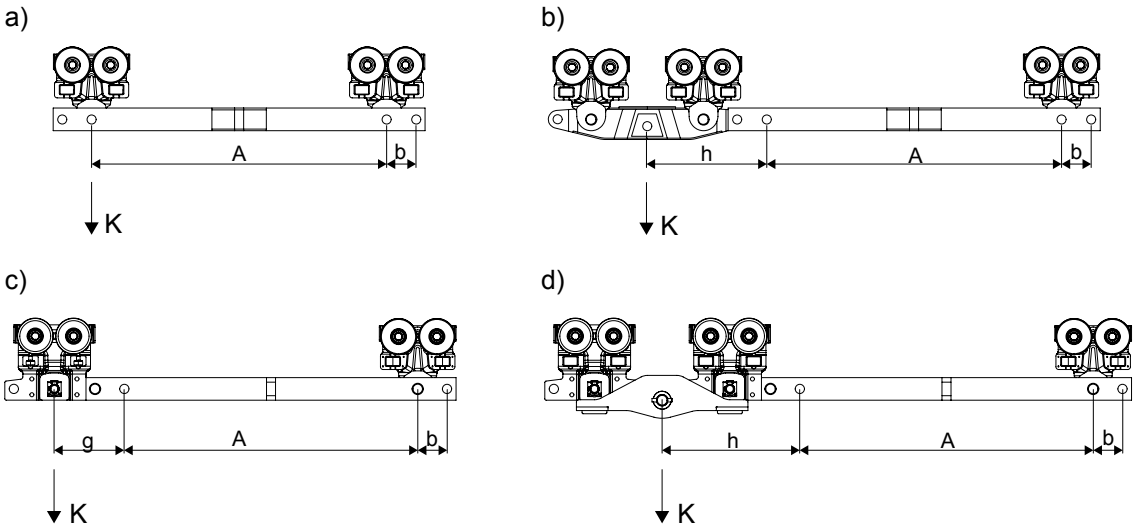

a) Abstandhalter mit beidseitiger Gabel für Einzelfahrwerk an Zweiträgerkranen b) Abstandhalter mit beidseitiger Gabel für Doppelfahrwerk an Zweiträgerkranen c) Abstandhalter mit beidseitiger Gabel für Einzelfahrwerk an Zweiträgerkranen (1200 kg) d) Abstandhalter mit beidseitiger Gabel für Doppelfahrwerk an Zweiträgerkranen (2400 kg)

Tabelle 15.

b [mm]	h [mm]	g [mm]
65	265 – Abstandhalter an Doppelfahrwerk für Zweiträgerkran, mit beidseitiger Gabel, b	155
	305 – Abstandhalter an Doppelfahrwerk für Zweiträgerkran, mit beidseitiger Gabel (2400 kg), d	

Teil-Nr.	Benennung	Anbau an	Gewicht [kg]	Teile-Nr.
76	Abstandhalter mit einseitiger Gabel	Abstandhalter, Fahrwerk	4,8/m + 0,5	20480246
	Abstandhalter mit beidseitiger Gabel	Einzelfahrwerk, Gelenkrahmen	4,8/m + 1,0	20480146

DOC2722231 / 2 01 Juni 2026 Copyright © 2026 Demag Cranes & Components GmbH. Alle Rechte vorbehalten.

Zur sicheren Abstandhaltung bei mehreren Einschienenkatzen, Ein- oder Zweiträgerkranen auf gemeinsamer Bahn werden zur besseren Lastverteilung Abstandhalter eingesetzt.

Das Eigengewicht der Abstandhalter ist in der Belastung K zu berücksichtigen.

Ausführung: Blechteile tiefschwarz (RAL 9005), Bolzen, Schrauben, Muttern verzinkt

Bestellbeispiele:

Zwei Abstandhalter mit einseitiger Gabel, A = 3000 mm

DOC2722231 / 2 01 Juni 2026 Copyright © 2026 Demag Cranes & Components GmbH. Alle Rechte vorbehalten.

13 Puffer und Anschläge

Bei Leichtkrananlagen sind für die Fahrbegrenzung von Katze und Kran Endanschläge mit Gummipuffern, Endkappen mit Gummipuffern, Zellstoffpuffern oder Stoßdämpfern einsetzbar.

Die Aufprallenergien aus dem Anfahren der Endanschläge werden durch das Auspendeln der Leichtkrananlage (Kranträger- und Bahnaufhängung) und die in den Gelenken auftretende Reibung aufgenommen.

Um bei mehreren Einschienenkatzen oder Kranen an gemeinsamer Bahn die Auffahrenergien beim Zusammenfahren zu mindern und/oder die Auffahrgeräusche zu dämpfen, sind zwischen den Katzen oder Kranen Puffer vorzusehen.

Bei handverfahrbaren Katzen und Kranen werden Gummipuffer für normale Betriebsverhältnisse und Zellstoffpuffer für hohe Energieaufnahme eingesetzt (Puffer gegen Pufferplatte).

Elektrisch verfahrbare Katzen und Krane erhalten Zellstoffpuffer (Zellstoffpuffer gegen Pufferplatte). Bei Fahrgeschwindigkeiten von mehr als 21 m/min müssen die einander zugewandten Enden mit gleichen Puffern (Zellstoffpuffer gegen Zellstoffpuffer) versehen sein.

13.1 Puffer an Katzen und Kranen außerhalb des Profils (Teil-Nr. 98)

Bauteile Puffer

Gummianschlag

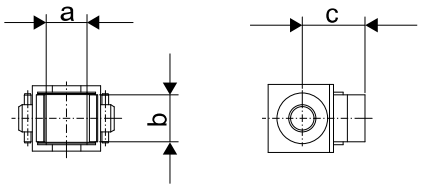

Pufferhalterung (Zellstoff)

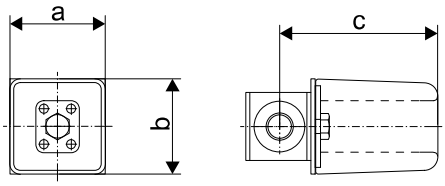

Pufferblech

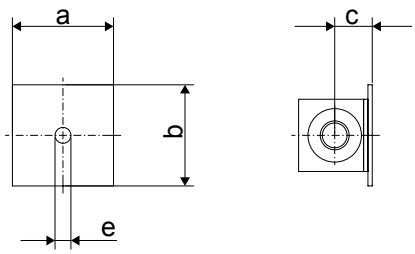

Pufferplatte RF

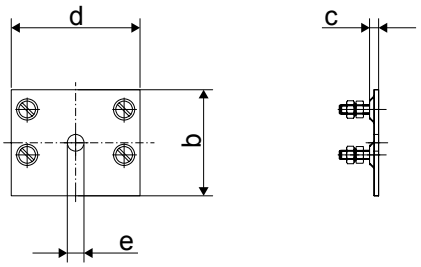

RF-Pufferhalterung (Zellstoff)

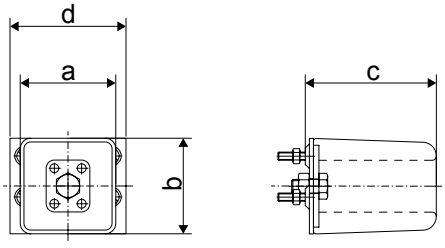

DOC2722231 / 2 01 Juni 2026 Copyright © 2026 Demag Cranes & Components GmbH. Alle Rechte vorbehalten.

Benennung	a [mm]	b [mm]	c [mm]	d [mm]	e [mm]
Gummianschlag	30	35	45	-	-
Pufferhalterung (Zellstoff)	70	70	115	-	-
Pufferblech	70		26	70	-
Pufferplatte RF	85		6		11
RF-Pufferhalterung (Zellstoff)	70		95		

Teil-Nr.	Benennung	Anbau an	Gewicht [kg]	Teile-Nr.
98	Gummianschlag	Lasche für Einzelfahrwerk, Gelenkrahmen, Abstandhalter mit beidseitiger Gabel, Abstandhalter mit einseitiger Gabel	0.46	98239544
	Pufferhalterung (Zellstoff)		0.82	98237844
	Pufferblech		0.50	98237744
	Pufferplatte RF	Fahrwerk RF 125/TD 200	0.16	85837444
	RF-Pufferhalterung (Zellstoff)		0.45	85837544

Beispiele Puffer

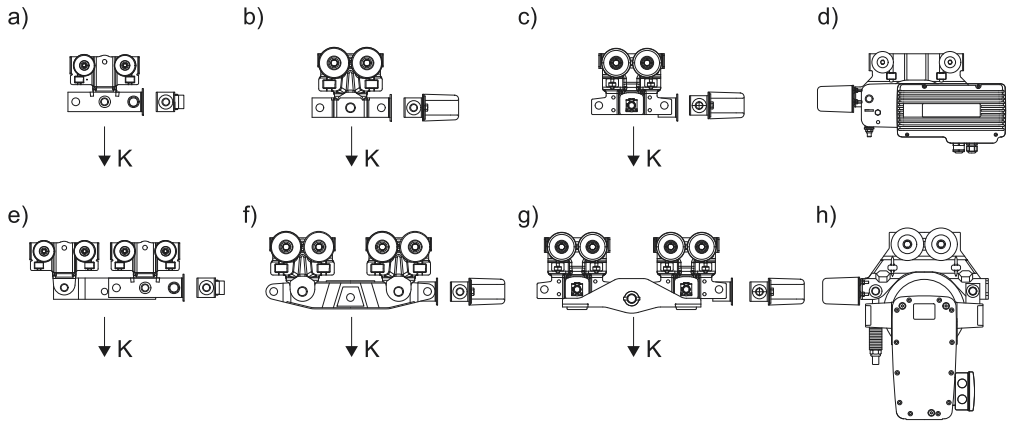

a)	Pufferplattenanbau oder Pufferanbau an Lasche für Einzelfahrwerk A12/A16
b)	Pufferplattenanbau oder Pufferanbau an Lasche für Einzelfahrwerk A18 / A22
c)	Pufferplattenanbau oder Pufferanbau an Einzelfahrwerk A18/A22 (1200 kg)
d)	Pufferanbau RF an Fahrwerk RF
e)	Pufferplattenanbau oder Pufferanbau an Lasche für Doppelfahrwerk A12/A16
f)	Pufferplattenanbau oder Pufferanbau an Gelenkrahmen A18 / A22
g)	Pufferplattenanbau oder Pufferanbau an Traverse A18/A22 (2400 kg)
h)	Pufferanbau RF an Fahrwerk DRF

DOC2722231 / 2 01 Juni 2026 Copyright © 2026 Demag Cranes & Components GmbH. Alle Rechte vorbehalten.

13.2 Puffer am Einzelfahrwerk A18/A22/A28 innerhalb des Profils

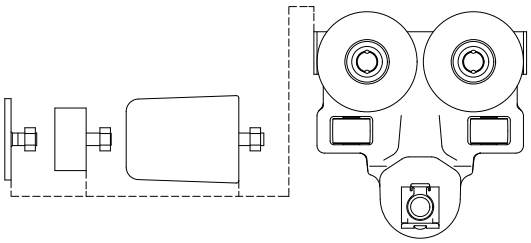

Am Einzelfahrwerk A18/A22/A28 können direkt befestigt werden:

Teil-Nr.	Benennung	Art des Profils	Gewicht [kg]	Bestell-Nr.
98	Anschlagblech	A18/A22/A28	0,13	85567044
	Gummipuffer		0,10	85506244
	Zellstoffpuffer		0.25	85569544

13.3 Anschläge für Ergo Traversen (Teil-Nr. 98e)

13.3.1 Anschlagblech

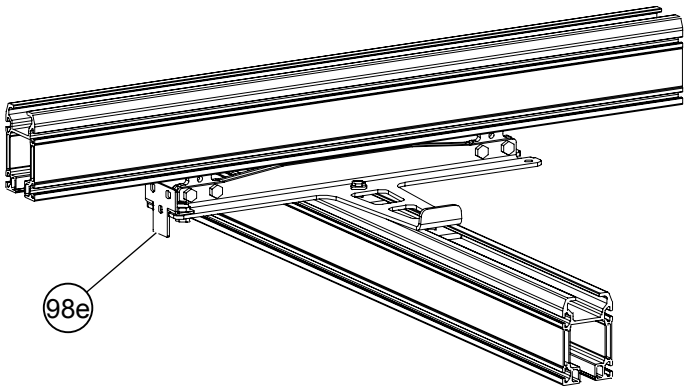

Teil-Nr.	Benennung	Art des Profils	Gewicht [kg]	Bestell-Nr.
98e	Anschlagscheibe (Satz)	A12/A16	0,19	85534344

Durch Nutzung des Anschlagbleches können an die Ergo-Traversen folgende Komponenten angebaut werden:

- Puffer
- Endklemmen
- Fahrantriebe.

13.3.2 Anschlag

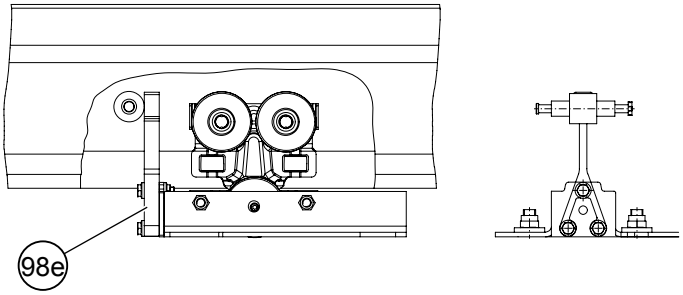

DOC2722231 / 2 01 Juni 2026 Copyright © 2026 Demag Cranes & Components GmbH. Alle Rechte vorbehalten.

Teil-Nr.	Benennung	Art des Profils	Gewicht [kg]	Bestell-Nr.
98e	Endanschlag (Set)	A18/A22/A28	0,68	85151944

Der Anschlag kann in Kombination mit dem internen Puffer zur Fahrwegbegrenzung eingesetzt werden.

DOC2722231 / 2 01 Juni 2026 Copyright © 2026 Demag Cranes & Components GmbH. Alle Rechte vorbehalten.

14 Aufnahmeteile

14.1 Fahrwerkanbau mit Bolzen (Teil-Nr. 53)

A12/A16

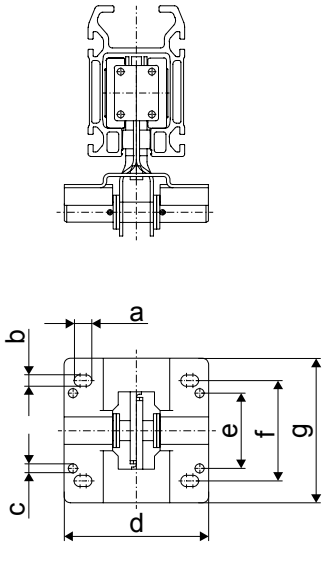

A18/A22/A28

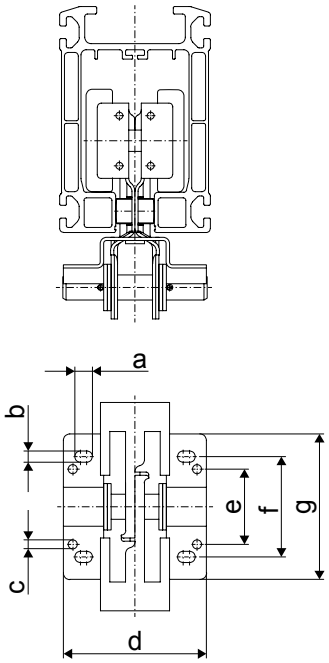

Art des Profils	a [mm]	b [mm]	c [mm]	d [mm]	e [mm]	f [mm]	g [mm]
A12/A16	14	9	7	115	60	80	115
A18/A22/A28	14	9	7	114	60	80	116

Teil-Nr.	Benennung	Art des Profils	Gewicht [kg]	Bestell-Nr.
53	Fahrwerkanbau mit Bolzen	A12/A16	0.66	71602946
		A18/A22/A28	0.72	98204144

Der Fahrwerkanbau mit Bolzen dient zum Anbau von Mitnehmern, Stromabnehmern, Schaltern, kleinen Klemmenkästen, Gegengewichten und ähnlichen Teilen.

Anbauten mit außermittigem Lastangriff sind durch Gegengewichte oder Belastung des Fahrwerks so auszugleichen, dass ein Kippen des Fahrwerks verhindert wird.

Ausführung: Tiefschwarz (RAL 9005)

DOC2722231 / 2 01 Juni 2026 Copyright © 2026 Demag Cranes & Components GmbH. Alle Rechte vorbehalten.

14.2 Montagewinkel, Schraubensatz (Teil-Nr. 89)

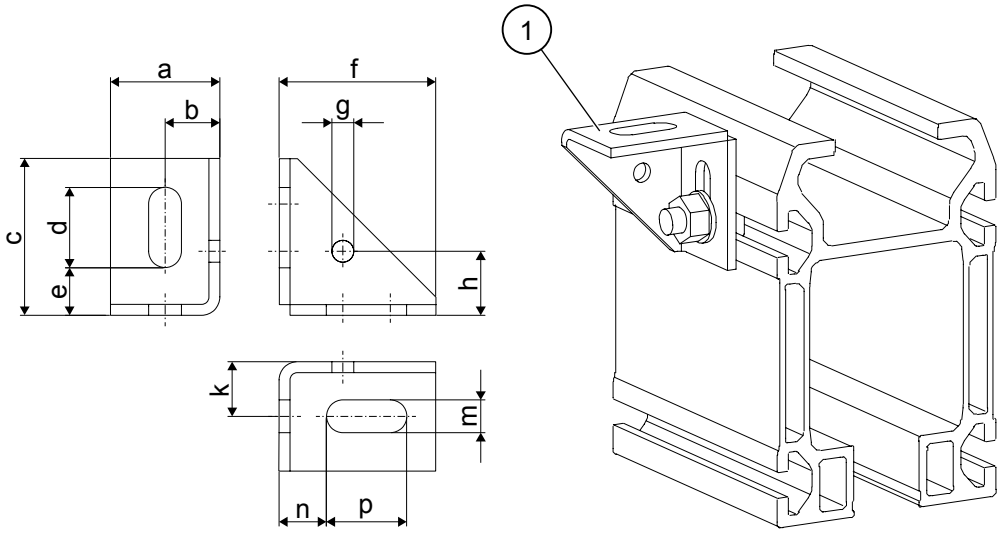

1. Anbauwinkel, Schraubensatz

a	b	c	d	e	f	g	h	k	m	n	p
[mm]											
30	15	43	22	13	43	6	17.5	15	9	13	22

Teil-Nr.	Benennung	Gewicht [kg]	Teile-Nr.
89	Anbauwinkel	0,07	71227547
	Schraubensatz M8x 20	0,02	71232547

Der Anbauwinkel wird zusammen mit dem Schraubensatz als Universalbefestigung diverser Anbauten verwendet. Er darf jedoch nicht als tragendes Aufhängeelement eingesetzt werden.

Ausführung: verzinkt

14.3 Fahrwerkarretierung (Teil-Nr. 155)

A12/A16

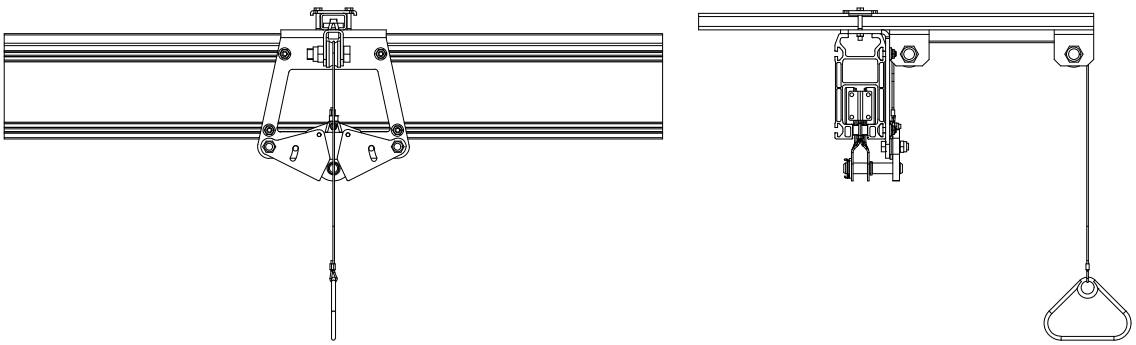

A18/A22/A28

DOC2722231 / 2 01 Juni 2026 Copyright © 2026 Demag Cranes & Components GmbH. Alle Rechte vorbehalten.

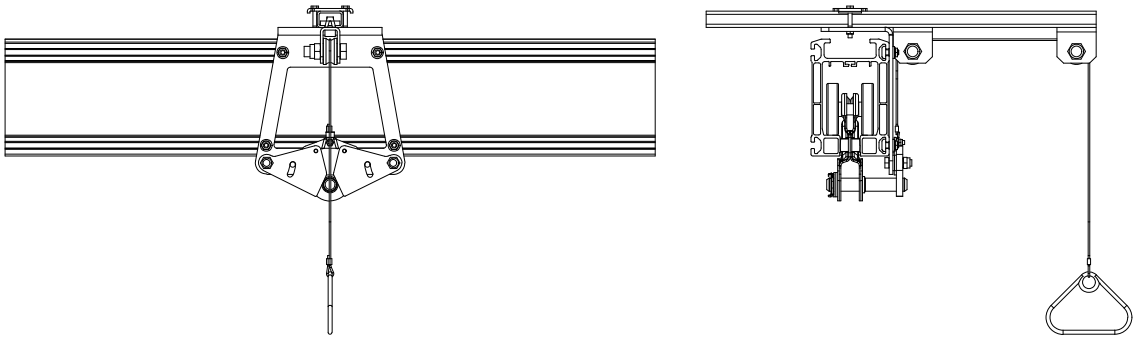

Teil-Nr.	Benennung		A12	A16	A18	A22	A28
155	Arretierung Katzfahrwerk	Gewicht [kg]	5.22	5.30	5.83	5.95	6.08
		Bestell-Nr.	71598646	71598746	71598846	71598946	71680546
	Bolzen für Fahrwerkarretierung	Gewicht [kg]	0.14		0.30		
		Bestell-Nr.	98087844		85141744		

Die Arretierung fängt den Fahrwerkbolzen. Der hierfür erforderliche verlängerte Bolzen gehört zum Lieferumfang. Für weitere Fahrwerke sind zusätzliche Bolzen zu bestellen.

Ausführung: verzinkt

14.4 Regenabdeckung

DOC2722231 / 2 01 Juni 2026 Copyright © 2026 Demag Cranes & Components GmbH. Alle Rechte vorbehalten.

14.4.1 Regenabdeckung ohne Arretierung

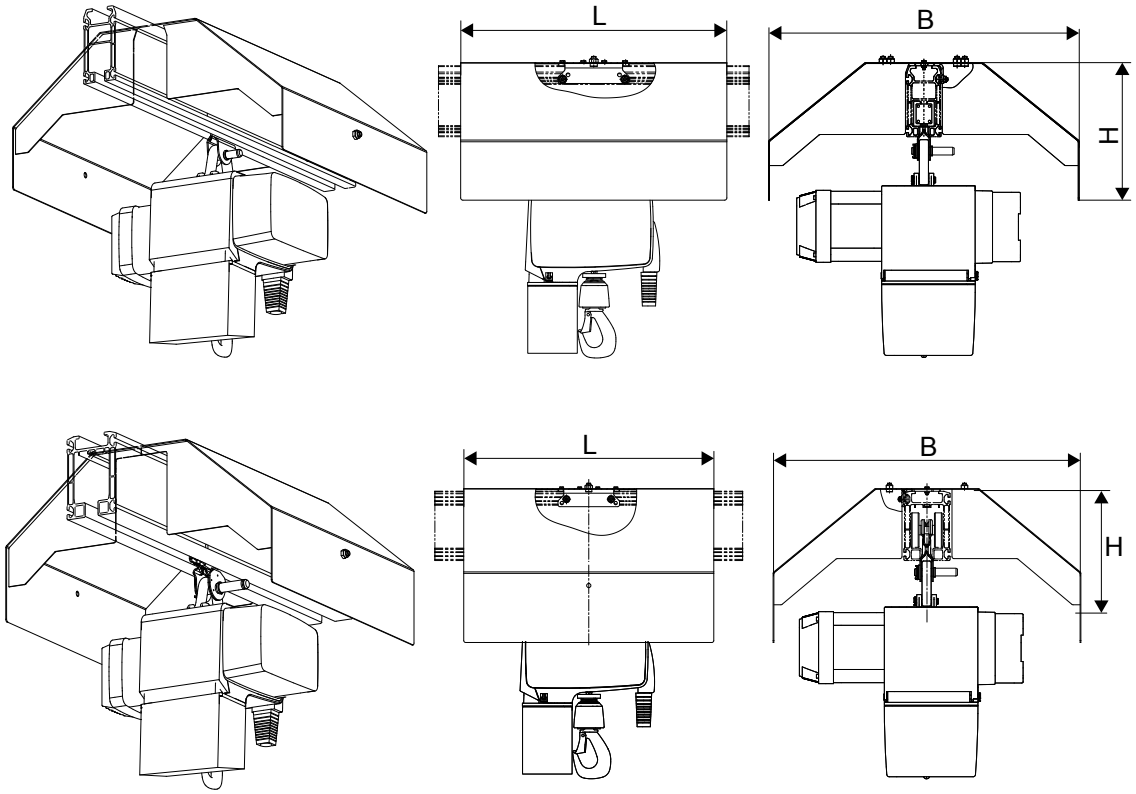

Abbildung 16. Beispiel Wetterschutzdach mit A18

Art des Profils	Größe	Kettenzug	L [mm]	B [mm]	H [mm]
A12	Klein	DC I 1-5, DCS I 1-5, DC-II 1-5, DCS-II 1-5	600	700	267
A16	Groß	DC I 10, DCS I 10, DC-II 10, DCS-II 10	600	700	310
A18	Klein	DC I 1-5, DCS I 1-5, DC-II 1-5, DCS-II 1-5	600	700	340
	Groß	DC I 10, DCS I 10, DC-II 10, DCS-II 10	800	650	400
A22	Klein	DC I 1-5, DCS I 1-5, DC-II 1-5, DCS-II 1-5	600	700	380
	Groß	DC I 10, DCS I 10, DC-II 10, DCS-II 10	650	800	440
A28	Klein	DC I 1-5, DCS I 1-5, DC-II 1-5, DCS-II 1-5	600	700	470
	Groß	DC I 10, DCS I 10, DC-II 10, DCS-II 10	600	800	500

Teil-Nr.	Benennung	Größe		A12	A16	A18	A22	A28
150	Regenabdeckung ohne Arretierung	Klein	Gewicht [kg]	10.97	13.40	11.18	23.6	17.07
			Bestell-Nr.	71577946	71579946	71581046	71583046	71680146
		Groß	Gewicht [kg]	-	-	16.49	17.88	13.12
			Bestell-Nr.	-	-	71584646	71585946	71681146

Die Regenabdeckung wird vorkomplettiert geliefert.

DOC2722231 / 2 01 Juni 2026 Copyright © 2026 Demag Cranes & Components GmbH. Alle Rechte vorbehalten.

Ausführung: Tiefschwarz (RAL 9005), Weißaluminium (RAL 9006) oder verzinkt

14.4.2 Regenabdeckung mit Arretierung

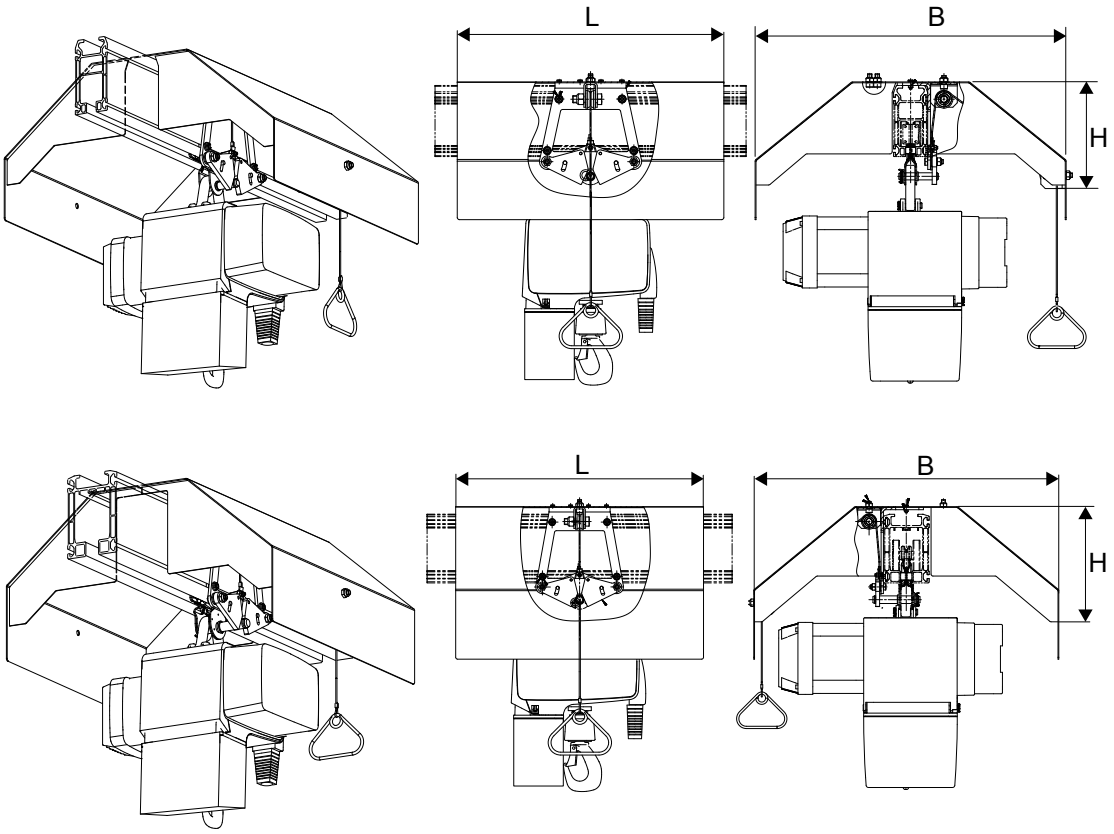

Abbildung 17. Beispiel Wetterschutzdach mit A18

Art des Profils	Größe	Kettenzug	L [mm]	B [mm]	H [mm]
A12	Klein	DC I 1-5, DCS I 1-5, DC-II 1-5, DCS-II 1-5	600	700	267
A16	Groß	DC I 10, DCS I 10, DC-II 10, DCS-II 10	600	700	310
A18	Klein	DC I 1-5, DCS I 1-5, DC-II 1-5, DCS-II 1-5	600	700	340
	Groß	DC I 10, DCS I 10, DC-II 10, DCS-II 10	800	650	400
A22	Klein	DC I 1-5, DCS I 1-5, DC-II 1-5, DCS-II 1-5	600	700	380
	Groß	DC I 10, DCS I 10, DC-II 10, DCS-II 10	650	800	440
A28	Klein	DC I 1-5, DCS I 1-5, DC-II 1-5, DCS-II 1-5	600	700	470
	Groß	DC I 10, DCS I 10, DC-II 10, DCS-II 10	600	800	500

Teil-Nr.	Benennung	Größe		A12	A16	A18	A22	A28
150	Regenabdeckung mit Arretierung	Klein	Gewicht [kg]	13.88	16.36	14.70	28.47	28.47
			Bestell-Nr.	71529746	71529846	71550646	71568846	71680046
		Groß	Gewicht [kg]	-	-	20.01	31.81	22.43
			Bestell-Nr.	-	-	71550746	71568946	71681046

Die Regenabdeckung wird vorkomplettiert geliefert.

Ausführung: Tiefschwarz (RAL 9005), Weißaluminium (RAL 9006) oder verzinkt

DOC2722231 / 2 01 Juni 2026 Copyright © 2026 Demag Cranes & Components GmbH. Alle Rechte vorbehalten.

15 Einspeisung bei Katzen und Kranen

15.1 Schleppleitung

Eine Leitung mit geringen Abmessungen, wie z. B. 4 x 1.5 mm, an Gleitschuhen und größere oder mehrere Leitungen an Leitungswagen in der Profilschiene laufend ist die preiswerteste Art der Stromzuführung.

Alternative: Leitungswagen in Laufschiene KBK 0 oder KBK 25 seitlich an die Profilschiene angebaut.

Schleppleitung mit Gleitschuh

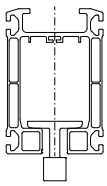

Schleppleitung mit Leitungswagen

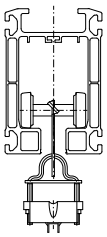

Schleppleitung mit KBK 0, KBK 25

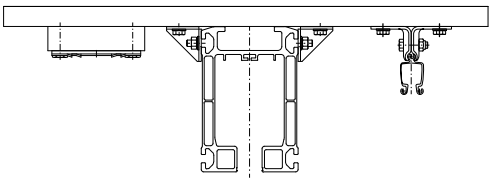

Laufbahnen für Krane und Einschienenbahnen

Bei Bahnen mit einfachen elektrischen Zuleitungen zur Katze oder zum Kran werden für eine Leitung Gleitschuhe eingesetzt.

Bei längeren Bahnen, elektrisch verfahrbaren Kranträgern und Katzen sowie bei Verwendung von Flachleitungen mit größeren Außenabmessungen als 8 mm x 19 mm oder von mehreren Flachleitungen sind Leitungswagen einzusetzen.

Leitungslänge

Die erforderliche Leitungslänge errechnet sich aus:

Bahn- und Kranträgerlänge (m) x 1,2 + Zuleitungslänge (m)

Anzahl Gleitschuhe oder Leitungswagen

Die für eine Kran- oder Bahnanlage erforderliche Anzahl Gleitschuhe oder Leitungswagen errechnet sich aus dem Leitungsdurchhang und der Bahn- bzw. Kranträgerlänge

Maximale Schleppleitungslänge mit Gleitschuhen: 40 m (handverfahrbar)

Maximale Schleppleitungslänge mit Leitungswagen: 50 m (handverfahrbar), 70 m (elektrisch verfahrbar)

Erforderliche Anzahl an Leitungshaltern (Laufbahn oder Kran) n:

$$n = \frac{a}{b \times 2} - 1$$

a = Bahn- bzw. Kranträgerlänge [m]

b = Leitungsdurchhang [m]

Anfahrmaß

Das Anfahrmaß des Kranes oder der Katze wird um die Länge der zusammengeschobenen Gleitschuhe bzw. Leitungswagen vergrößert. Als Auffahrschutz für die Leitungsträger ist ein Bahnpuffer vorzusehen.

DOC2722231 / 2 01 Juni 2026 Copyright © 2026 Demag Cranes & Components GmbH. Alle Rechte vorbehalten.

Bei Anlagen mit KBK 0 / KBK 25 kann das Anfahrmaß dadurch gekürzt werden, dass der Leitungswagenbahnhof neben den Kran oder die Katze gelegt bzw. die KBK 0 / KBK 25-Schiene über das Bahnende hinaus verlängert wird.

Zwei Katzen oder Krane auf einer Bahn

Befinden sich auf einer Einschienenbahn zwei Katzen oder auf einer Kranbahn zwei Kranträger, so kann die Stromversorgung über je eine Flachleitung von den entgegengesetzten Bahnenden aus erfolgen.

Für weitere Informationen siehe technisches Datenblatt „Montage Schleppleitungsstromzuführung “.

Mehr als zwei Katzen oder Krane auf einer Bahn

Bei mehr als zwei Katzen oder zwei Kranträgern auf einer Bahn ist die Einspeisung per Flachleitung nicht möglich. In diesen Fällen muss die Stromzuführung über eine externe Schleifleitung (siehe „Externe Kompaktschleifleitung DCL-Pro“) oder eine interne Schleifleitung (siehe „Innenliegende Schleifleitungen“) erfolgen.

15.2 Schleppleitung, Teile und Anbauteile

15.2.1 Schienenendkabelschelle (Teil-Nr. 83), Flachkabel mit PE (Teil-Nr. 84), Kabelschlitten (Teil-Nr. 85) und Leitungswagen (Teil-Nr. 86)

A12/A16/A18/A22/A28

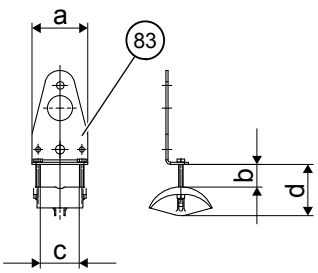

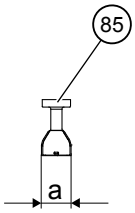

A12/A16

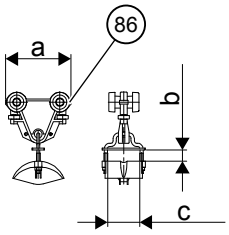

A18/A22/A28

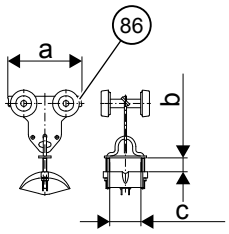

Teil-Nr.	Benennung	a	b	c	d
		[mm]	[mm]	[mm]	[mm]
83	Endklemme	74	≤ 23	≤ 50	68
86	Leitungswagen A12/A16	105			-
86	Leitungswagen A18/A22/A28	125			-
85	Gleitschuh A12/A16	40	-	-	-
85	Gleitschuh A18/A22/A28	60	-	-	-

DOC2722231 / 2 01 Juni 2026 Copyright © 2026 Demag Cranes & Components GmbH. Alle Rechte vorbehalten.

A12/A16

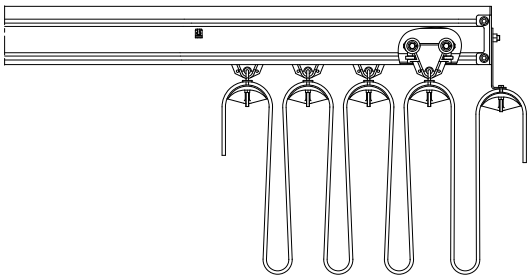

A18/A22/A28

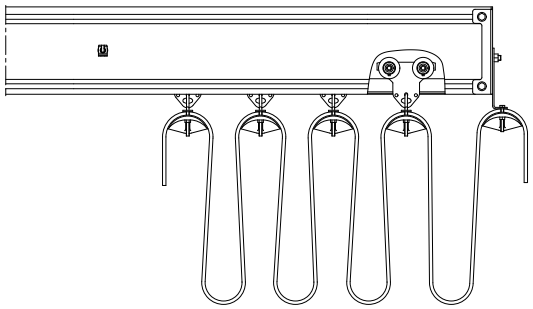

Teil-Nr.	Benennung	Aderanzahl x Nennquerschnitt [mm^2]	Außenab-messung [mm]	A12/A16		A18/A22/A28	
				Gewicht [kg]	Teile-Nr.	Gewicht [kg]	Teile-Nr.
83	Endklemme			0.23	85522044	0.23	85522044
84	Flachleitung mit PE	4 x 1.5	14.8 x 5.2	0.21/m	56955939	0.21/m	56955939
		4 x 2.5	21 x 8	0.26/m	53713565	0.26/m	53713565
		8 x 1.5	33 x 8	0.35/m	50422644	0.35/m	50422644
		13 x 1.5	31 x 12	0.55/m	89517144	0.55/m	89517144
85	Gleitschuh	nur für Flachleitung 4 x 1.5 und 4 x 2.5		0.03	98075944	0.04	85169044
86	Leitungswagen	-		0.22	98247044	0.50	85508544

Die Endklemme wird an der Kappe mit Puffer angeschraubt. Dadurch wird eine Zugentlastung der Flachleitung zum Klemmenkasten sowie ein günstiger Übergang vom Bahnträger zur Laufbahn erreicht.

Die Kunststoff-Flachleitung (kältefest) kann in Gebäuden mit trockener oder feuchter Atmosphäre eingesetzt werden. Die Flachleitung ist in einer Ebene biegsam. Temperaturbereich von -20 °C bis +70 °C.

Die Gleitschuhe sind für den Einsatz an einer Flachleitung bis max. 8 mm x 22 mm Außenabmessung geeignet. Sie sind aus temperaturbeständigem Kunststoff . Temperaturbereich von -20 °C...+70 °C.

In den Leitungswagen können Leitungen, Druckluft- oder Wasserschläuche angehängt werden. Zusätzliche Bohrungen sind für Zugentlastungsseile vorgesehen.

Ausführung:

Endklemme	verzinkt
Klemmplatte:	Kunststoff , schwarz
Gleitschuh:	Kunststoff , natur
Leitungswagen A12/A16:	Kunststoff, schwarz
Leitungswagen A18/A22/A28:	verzinkt

DOC2722231 / 2 01 Juni 2026 Copyright © 2026 Demag Cranes & Components GmbH. Alle Rechte vorbehalten.

15.2.2 Leitungsbefestigung Kranträger (Teil-Nr. 80)

A12/A16

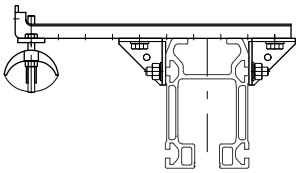

A18/A22/A28

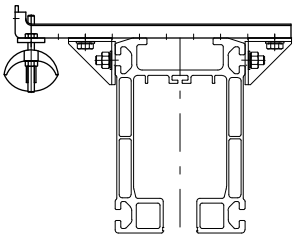

Teil-Nr.	Benennung	Gewicht [kg]	Bestell-Nr.
80	Leitungsbefestigung Kranträger	0.6	85510644

Um beim handverfahrbaren Ein-/Zweiträgerkran einen guten Übergang der Flachleitung zwischen der Kranbahn zum Kranträger zu erreichen, wird die Leitungsbefestigung für Kranträger eingesetzt.

15.2.3 Leitungsbefestigung Katzrahmen (Teil-Nr. 81)

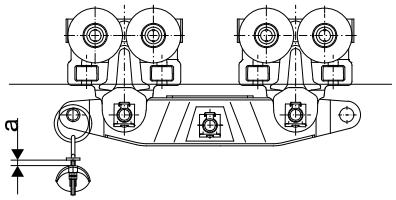

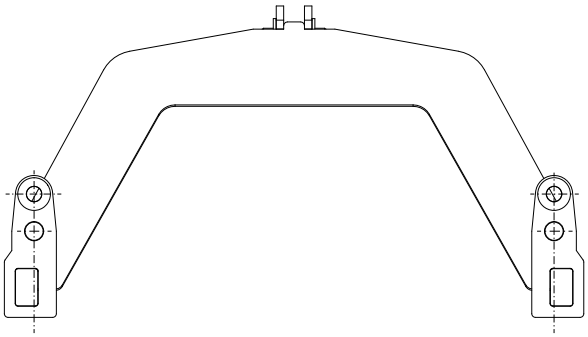

a max. 23 x 50 mm

Teil-Nr.	Benennung	Gewicht [kg]	Bestell-Nr.
81	Leitungsbefestigung Katzrahmen	0,10	98257744

An handverfahrbarer Zweischienenkatze wird zur Entlastung der Klemmen, an denen die Leitung angeschlossen ist, eine Leitungsbefestigung für Katzrahmen in das Fahrwerk eingehängt.

Optional kann die Leitungsbefestigung mit zusätzlichem Bolzen auch an anderen Fahrwerken eingesetzt werden.

DOC2722231 / 2 01 Juni 2026 Copyright © 2026 Demag Cranes & Components GmbH. Alle Rechte vorbehalten.

15.2.4 Leitungsbefestigung RF-Fahrwerk (Teil-Nr. 82)

A12/A16

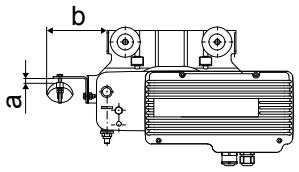

A18/A22/A28

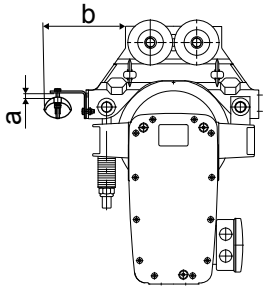

Art des Profils	a mm	b mm
A12/A16	max. 16 x 50	115
A18/A22/A28	max. 16 x 50	150

Teil-Nr.	Benennung	Gewicht [kg]	Bestell-Nr.
82	Leitungsbefestigung RF-Fahrwerk	0.26	85857844

Bei elektrisch betriebener Katze oder Kran wird zur sicheren Leitungsmitnahme die Leitungsbefestigung für RF-Fahrwerk eingesetzt.

Ausführung: verzinkt

15.2.5 Leitungsbefestigung hochgezogene Traversen (Teil-Nr. 187)

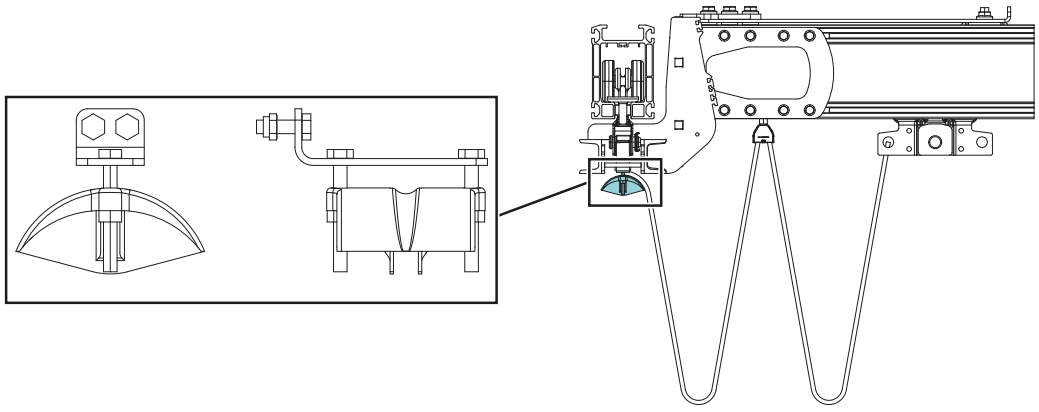

Teil-Nr.	Benennung	Gewicht [kg]	Bestell-Nr.
187	Leitungsbefestigung für hochgezogene Traversen	0,14	85535344

Leitungsbefestigung für hochgezogene Traversen können verwendet werden, um zu verhindern, dass das Flachkabel, das von der Kranbahn zum Kranträger verläuft, einem Seitenzug ausgesetzt wird.

DOC2722231 / 2 01 Juni 2026 Copyright © 2026 Demag Cranes & Components GmbH. Alle Rechte vorbehalten.

15.3 Innenliegende Schleifleitungen A18-R, A22-R, A28-R

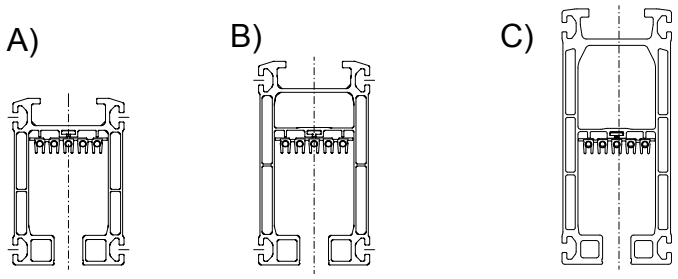

Abbildung 18. Beispiel: Geradstücke mit innenliegenden Schleifleitungen

A = A18-R

B = A22-R

C = A28-R

Die Profile A18-R, A22-R und A28-R sind mit fünf innenliegenden Stromleitern ausgerüstet. Die Stromzuführung erfolgt über End- oder Streckeneinspeisungen. Hierzu gibt es den Stromabnehmerwagen mit vier oder fünf federnden Doppelgleitkontakten.

Für die bessere Wartung der Stromabnehmerwagen (Überprüfung oder Austausch der Gleitkontakte bzw. kompletter Austausch des Stromabnehmerwagens) ist ein Ausbaustück (Teil-Nr. 11) im Bahnsystem vorzusehen.

Weitere Informationen unter „Innenliegende Schleifleitungen“.

15.4 Rundleitung und Verbindung Kranbrückenfahrantrieb

Teil-Nr.	Benennung	Gewicht [kg]	Bestell-Nr.
84	3 x 0,5 mm^2	0.042	55028553
	4 x 1,5 mm^2, 1 kV	0.109	58008374
	5 x 1,5 mm^2, 500 V	0.150	50493244
	7 x 1,5 mm^2, 1 kV	0.178	58008376
	8 x 1,5 mm^2, 500 V	0.250	47195844
	10 x 1,5 mm^2, 1 kV	0.388	47196044

Um bei einem elektrisch verfahrbaren Kran die beiden Fahrantriebe elektrisch zu verbinden, ist eine Rundleitung auf dem Kranträger zu verlegen.

Bei Nutzung des RF 125 oder TD 200 mit E22-C oder TD E22-C BL
- Zur Verbindung des Kranbrückengehäuses mit dem (Master-) Antrieb:
  - Eine Rundleitung 8 x 1,5 mm^2
- Zur Verbindung der beiden Antriebe (Master/Slave)
  - Eine Rundleitung 4 x 1,5 mm^2 und eine Rundleitung 3 x 0,5 mm^2

Bei Nutzung des DRF 200
- Zur Verbindung des Kranbrückengehäuses mit dem Antrieb und zur Verbindung der beiden Antriebe: Eine Rundleitung 7 x 1,5 mm^2

Erforderliche Länge der Leitung zur Verbindung der beiden Antriebe:

Kranspurmittenmaß l_{Kr} + 2.5 m.

Die Rundleitung wird in den oberen Teil des Profi ls eingelegt.

Zur Verbindung eines Kranbrückengehäuses mit der Einspeisung der Schleifleitung Kranträger werden zwei Rundleitungen 5 x 1,5 mm^2 benötigt.

DOC2722231 / 2 01 Juni 2026 Copyright © 2026 Demag Cranes & Components GmbH. Alle Rechte vorbehalten.

15.5 Netzanschlussschalter / Trennschalter (Teil-Nr. 88)

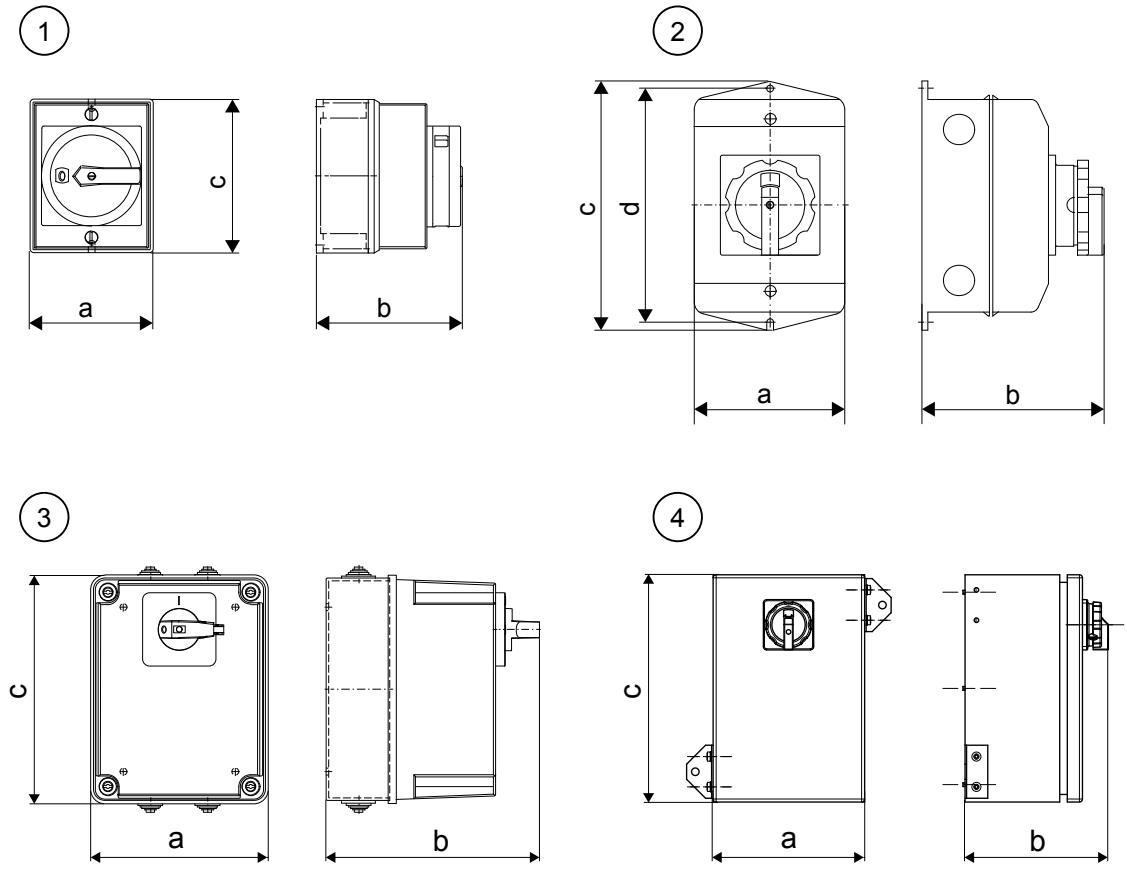

1. DT 16a
2. DT 25a
3. DT 25a-S
4. DT 63a-S

Typ	a [mm]	b [mm]	c [mm]	d [mm]
DT 16a	80	100	95	-
DT 25a	100	115	163	152
DT 25a-S	155	200	187	-
DT 63a-S	200	230	300	247

Teil-Nr.	Benennung	Baugröße	Spannung [V]	Aktuell [A]	Gewicht [kg]	Bestell-Nr.
88	Netzanschlussschalter / Trennschalter	DT 16a	≤ 690	Max. 20	0.32	57547944
		DT 25a	≤ 690	Max. 25	0.40	57548044
		DT 25a-S	≤ 500	Max. 25	1.41	47303744
		DT 63a-S	≤ 500	max. 63	5.06	89577944

DOC2722231 / 2 01 Juni 2026 Copyright © 2026 Demag Cranes & Components GmbH. Alle Rechte vorbehalten.

Tabelle 16. Sicherungen und Einsätze für DT 25a-S

Nennstrom [A]	D-Sicherungseinsatz, träge Bestell-Nr.	D-Schraub-Passeinsatz für Sicherungseinsatz Teile-Nr.
6	55076138	55076832
10	55076245	55076838
16	55076100	55076839
20	55076140	55076840
25	55076167	55076841

Lasttrennschalter sind geeignet zum Einsatz als Netzanschluss- oder Trennschalter.

Netzanschlussschalter: Stationärer Lasttrennschalter für eine Krananlage mit einem oder mehreren Kranen.

Trennschalter: Mitfahrender Lasttrennschalter an Kranen oder Katzen an einer gemeinsamen Einspeisung (Schleifleitung).

Der Lasttrennschalter kann in Schalterstellung Aus (0) gegen unbefugtes Einschalten durch max. 3 Vorhängeschlösser gesichert werden.

Zwei Einführungen M20 x 1,5 sind vorhanden. Schutzart IP 55.

Lasttrennschalter DT 16a ohne Sicherungen;

Lasttrennschalter DT 25a ohne Sicherungen,

Lasttrennschalter DT 25a-S und DT 63a-S mit Sicherungssockel für 3 Sicherungen.

DOC2722231 / 2 01 Juni 2026 Copyright © 2026 Demag Cranes & Components GmbH. Alle Rechte vorbehalten.

15.6 Klemmenkasten (Teil-Nr. 94)

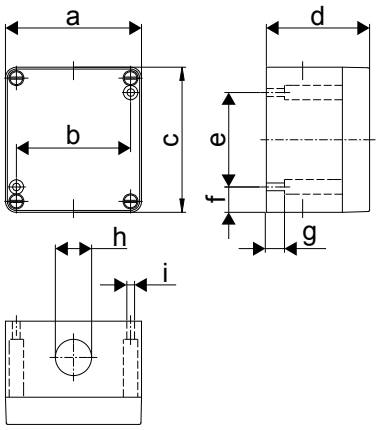

a [mm]	b [mm]	c [mm]	d [mm]	e [mm]	f [mm]	g [mm]	Øh [mm]	Øi [mm]
75	63	80	57	52	14	10	20.5	4

Teil-Nr.	Benennung	Gewicht [kg]	Bestell-Nr.
94	Klemmenkasten	0.40	50465044

Bei Einsatz von Flachleitungen zur Stromversorgung der Anlage ist ein Klemmenkasten als Übergang zur festverlegten Rundleitung vorzusehen.

Für weitere Informationen, siehe „Kabel-Einführungssets (Teil-Nr. 190, 191)“.

Ausführung: Aluminiumgehäuse, 6 Anreihklemmen (grau) mit Federzugkontakt (bis 2.5 mm^2) auf Tragschiene montiert, lichtgrau (RAL 7035)

DOC2722231 / 2 01 Juni 2026 Copyright © 2026 Demag Cranes & Components GmbH. Alle Rechte vorbehalten.

15.7 Anbaulaschen für Schalter und Klemmenkästen

15.7.1 Anbau für Klemmenkasten (Teil-Nr. 92)

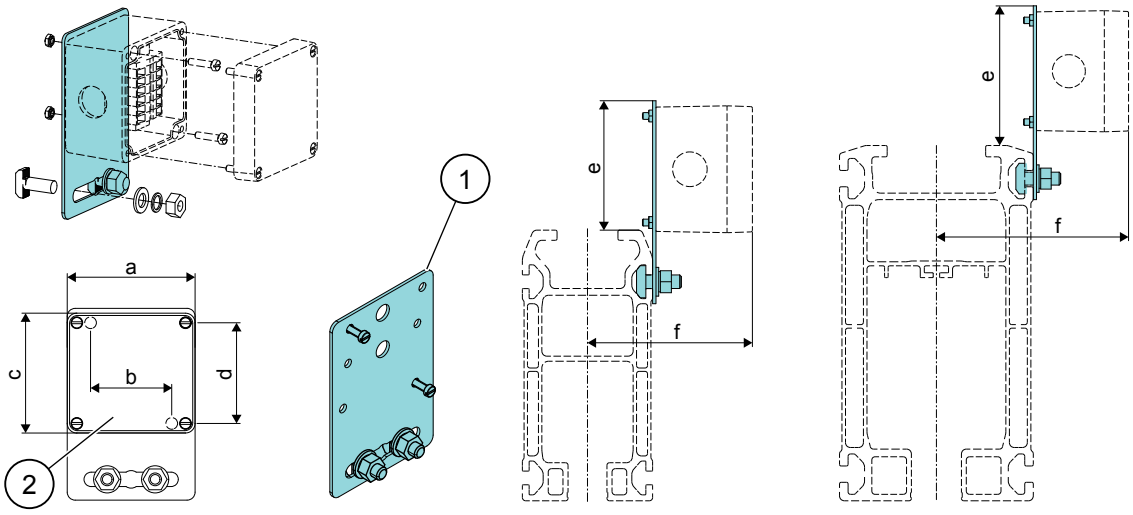

1. Anbau für Klemmenkasten
2. Klemmenkasten 50465044

Art des Profils	a [mm]	b [mm]	c [mm]	d [mm]	e [mm]	f [mm]
A12/A16	80	52	75	63	77	97
A18/A22/A28					87	117

Teil-Nr.	Benennung	Gewicht [kg]	Bestell-Nr.
92	Anbau für Klemmenkasten	0,17	85521544

Der Montagewinkel (92) dient zur Befestigung des Klemmenkastens (94), Bestell-Nr. 50465044 und der Warnleuchte bei kabelloser Steuerung.

Ausführung: verzinkt

DOC2722231 / 2 01 Juni 2026 Copyright © 2026 Demag Cranes & Components GmbH. Alle Rechte vorbehalten.

15.7.2 Anbaulasche für Gehäuse an RF 125 / TD 200 (Teil-Nr. 92)

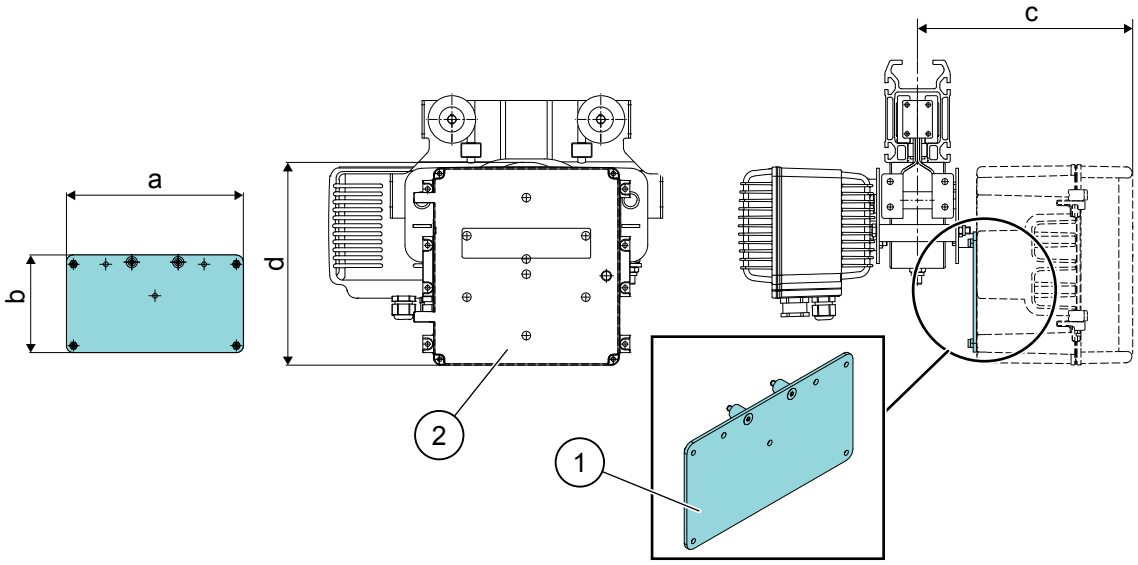

1. Anbaulasche Gehäuse RF 125/TD 200
2. Gehäuse, Bestell-Nr. 77241745/58208469 oder 77240045/58208467

a [mm]	b [mm]	c [mm]	d [mm]
252	139	250	239

Teil-Nr.	Benennung	Gewicht: [kg]	Bestell-Nr.
92	Anbaulasche Gehäuse RF 125/TD 200	1.04	85153344

Der Montagewinkel dient zur Befestigung des Gehäuses, Bestell-Nr. 77241745/58208469 oder 77240045/58208467.

Ausführung: Tiefschwarz (RAL 9005)

15.7.3 Anbauwinkel (Teil-Nr. 93)

Anbauwinkel, klein

für die Gruppen a, b, c, e, g, h

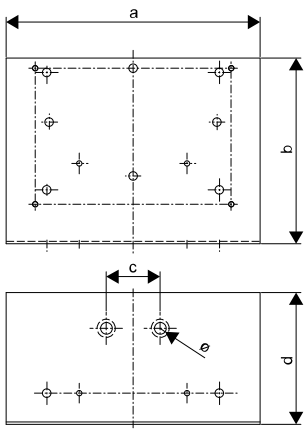

Anbauwinkel, groß

für die Gruppen a, b, d, f

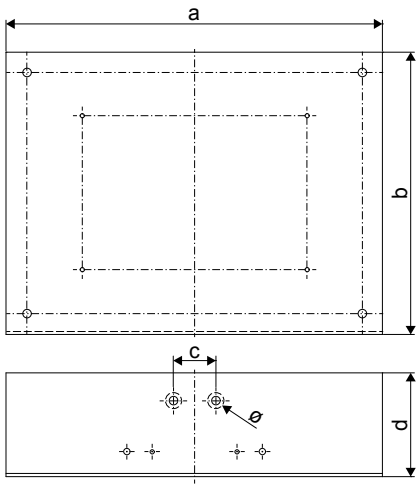

DOC2722231 / 2 01 Juni 2026 Copyright © 2026 Demag Cranes & Components GmbH. Alle Rechte vorbehalten.

Benennung	a [mm]	b [mm]	c [mm]	d [mm]	Ø [mm]
Anbauwinkel, klein	260	175	45	110	10
Anbauwinkel, groß	400	300	45	110	10

Teil-Nr.	Benennung	Gewicht [kg]	Bestell-Nr.
93	Anbauwinkel, klein	0.90	85122244
	Anbauwinkel, groß	3.90	85122044

Tabelle 17. Anzubauende Komponenten

Gruppe	Benennung			Teile-Nr.
a	Netzanschluss-/Trennschalter		DT 16a	57547944
b			DT 25a	57548044
			DT 25a-S	47303744
c	Klemmenkasten		180 x 130 x 75 mm	57535144
d			255 x 180 x 75 mm	57535244
e	Kranbrückengehäuse 1		232 x 257 x 126 mm	77240045
	Kranbrückengehäuse 2			77241045
f	Gehäuse		400 x 300 x 155 mm	57538244
g	Empfänger		DRC-MP	77343244
h	Klemmenkasten E-Box 185 x 163 x 102 mm	Universal E-Box		77216745
		Klemmenkasten	3T3	77217445
			Katze manuell	77217545
			DC/Diode	77216545
		Polu-Box		77228045
		Signalwandler	3TK	77217645
			KT3	77217745
			DT3	77216645

Ausführung: verzinkt

DOC2722231 / 2 01 Juni 2026 Copyright © 2026 Demag Cranes & Components GmbH. Alle Rechte vorbehalten.

Beispiel: Anbau an DRF

Anbauwinkel, klein mit DRF

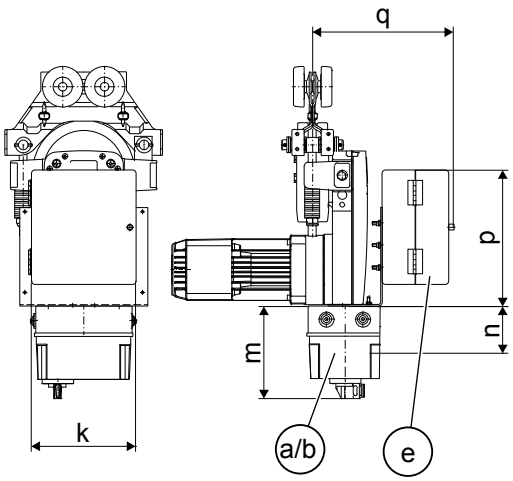

Anbauwinkel, groß mit DRF

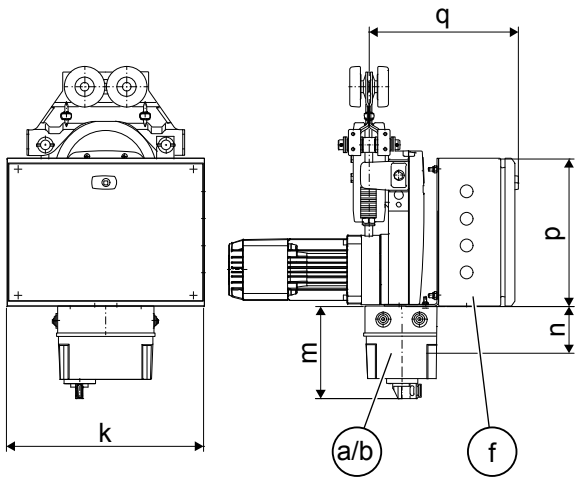

Benennung	k [mm]	m [mm]	n [mm]	p [mm]	q [mm]
Anbauwinkel, klein mit DRF	212	187	95	276	287
Anbauwinkel, groß mit DRF	400	187	95	300	303

15.7.4 Halter für Trennschalter / Klemmenkasten mit Anbauwinkel klein (Teil-Nr. 90)

A12/A16/A18/A22/A28

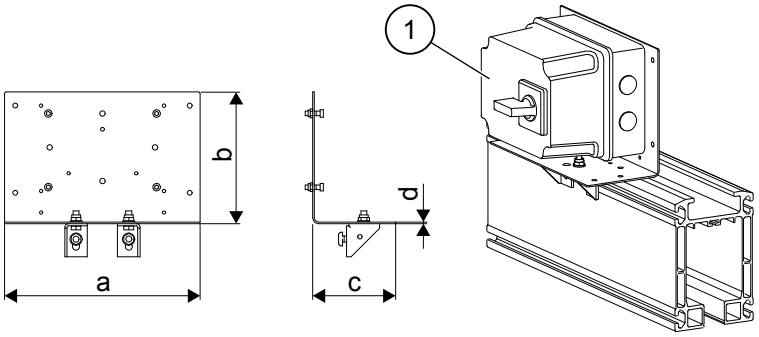

1. DT 25a-S

a [mm]	b [mm]	c [mm]	d [mm]
260	175	110	2

Teil-Nr.	Benennung	Gewicht: [kg]	Bestell-Nr.
90	Halter für Trennschalter	0.7	85515244

Der Halter für Trennschalter dient zur Aufnahme von Trennschaltern und Klemmenkästen. Anbaumöglichkeiten siehe Anbauwinkel klein.

Ausführung: verzinkt

DOC2722231 / 2 01 Juni 2026 Copyright © 2026 Demag Cranes & Components GmbH. Alle Rechte vorbehalten.

15.7.5 Schalter- und Klemmenkastenanbau (Teil-Nr. 88)

Schalter- und Klemmenkastenanbau an handverfahrbaren Einschienenkatzen

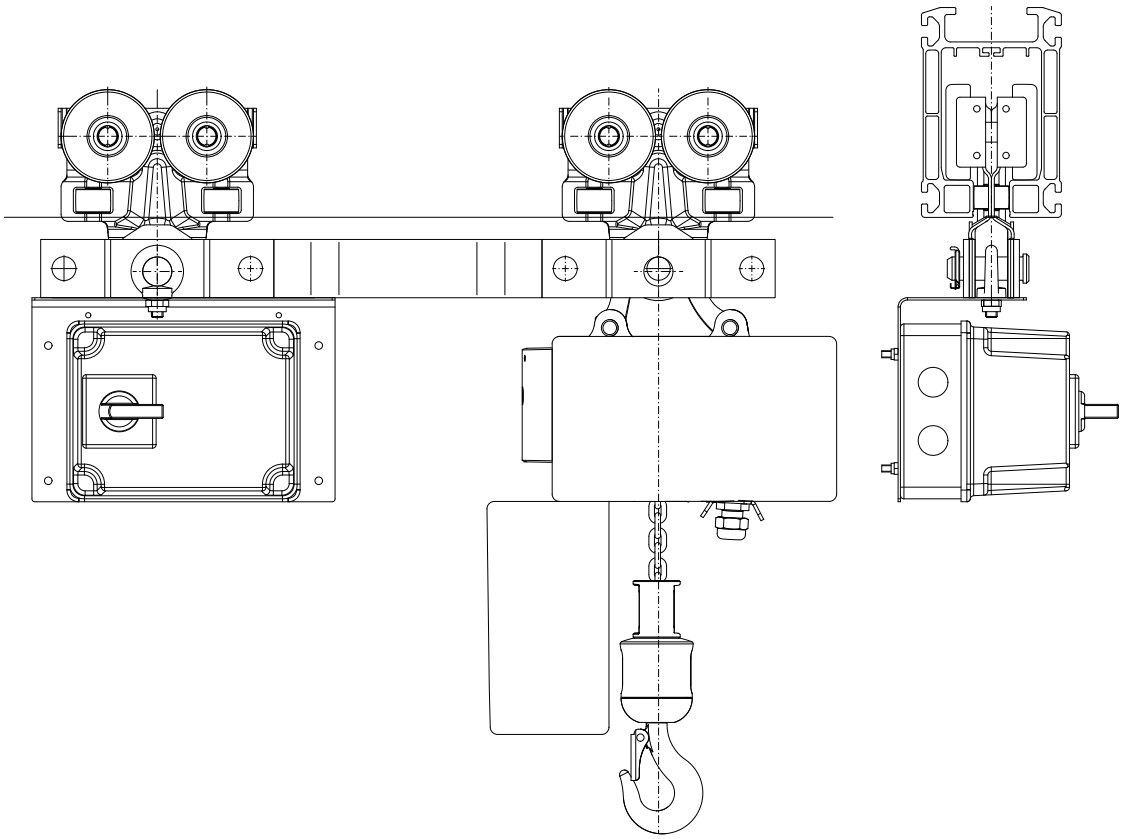

Teil-Nr.	Benennung	Gewicht [kg]	Bestell-Nr.
88	Schalter- und Klemmenkastenanbau	1.28	85122344

Diese Befestigung besteht aus einem Anbauwinkel, Öse mit Mutter zum Einhängen, sowie Befestigungsmaterial für Gehäuse / Schalter. Gegebenenfalls sind bei Montage am Anbaublech weitere Löcher für das Gehäuse zu bohren. Weitere Informationen siehe Kapitel „Anbauwinkel (Teil-Nr. 93)“.

Schalteranbauten für Schalter DT 16a/DT 25a-S werden benötigt bei Einsatz mehrerer handverfahrbarer Einschienenkatzen mit gemeinsamer Einspeisung auf einer Bahn.

Klemmenkastenanbau an Einschienenkatzen; Lastfahrwerk als Einzelfahrwerk oder Doppelfahrwerk.

15.8 Energiezuführung pneumatisch

Für pneumatische Hebezeuge wie Seilbalancer sind spezielle Energiezuführungen erforderlich.

In einigen Anwendungsfällen werden pneumatische und elektrische Energie an der Katze benötigt.

DOC2722231 / 2 01 Juni 2026 Copyright © 2026 Demag Cranes & Components GmbH. Alle Rechte vorbehalten.

15.8.1 Variante mit einem Gummischlauch

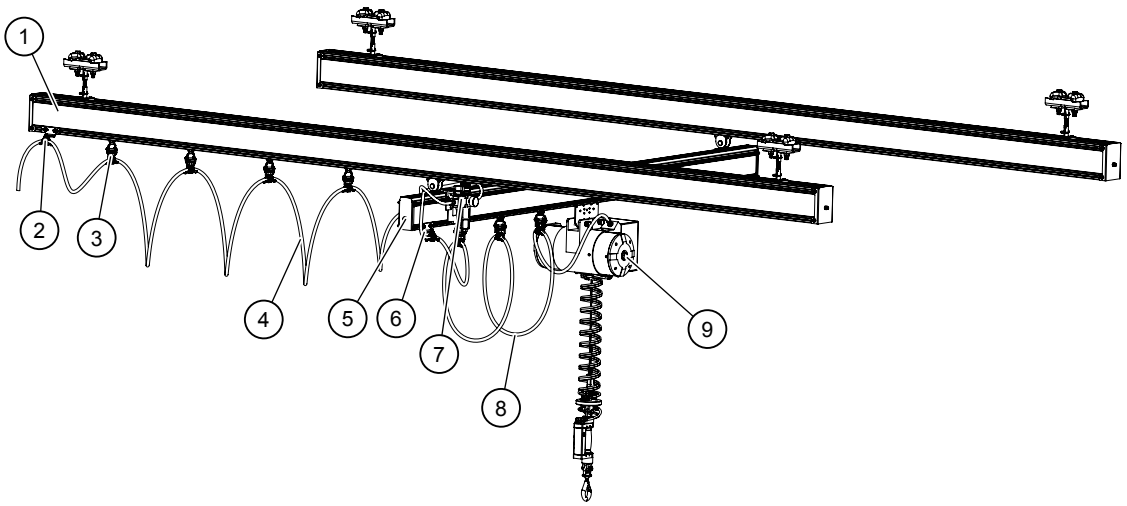

Abbildung 19. Beispiel: Einträgerkran mit rein pneumatischer Energiezuführung

1. Laufbahnprofil
2. Befestigungspunkt für Laufbahnschlauch
3. Schlauchwagen
4. Energieschlauch auf Laufbahn
5. Brückenprofil
6. Schlauchbefestigungspunkt Kranbrücke
7. APU/Wartungseinheit mit Absperrventil
8. Energieschlauch auf Kranbrücke
9. Pneumatisches Hebezeug

DOC2722231 / 2 01 Juni 2026 Copyright © 2026 Demag Cranes & Components GmbH. Alle Rechte vorbehalten.

15.8.1.1 Gummischlauch (Teil-Nr. 102)

Schlauchgröße 3/8"

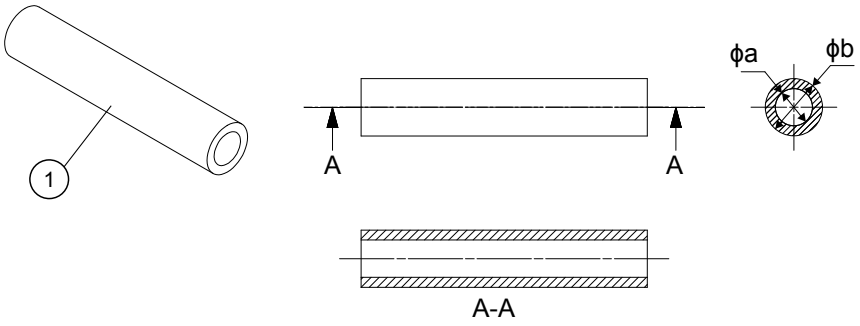

Schlauchgröße 1/2"

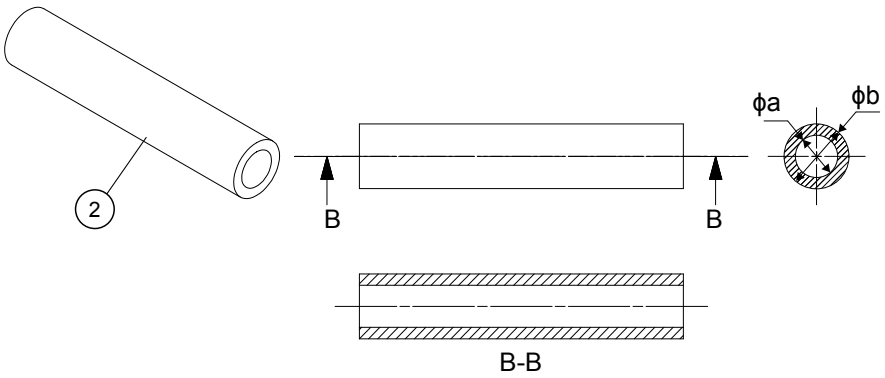

1. Schlauchgröße 3/8"
2. Schlauchgröße 1/2"

Schlauchgröße	⌀a [mm]	⌀b [mm]
3/8"	9.5	15.5
1/2"	12.7	18.7

Teil-Nr.	Benennung	Gewicht [kg]	Bestell-Nr.
102	Schlauchgröße 3/8"	0,18	52498377
	Schlauchgröße 1/2"	0,24	52498380

Ausführung: schwarzer Gummi

DOC2722231 / 2 01 Juni 2026 Copyright © 2026 Demag Cranes & Components GmbH. Alle Rechte vorbehalten.

15.8.1.2 Schlauchwagen / Leitungswagen mit Schlauchhalter (Teil-Nr. 104)

Fahrwerk für 3/8" Schlauch (A12/A16)

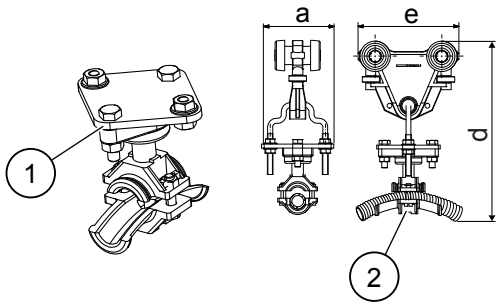

Fahrwerk für 1/2" Schlauch (A12/A16)

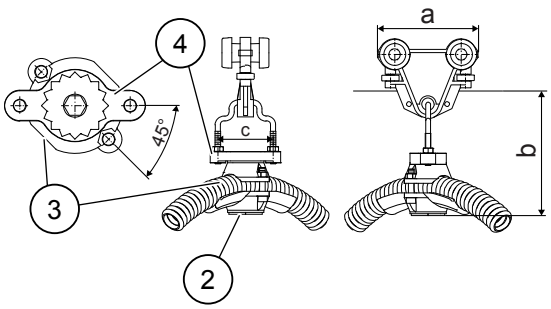

1. Adapterplatte mit Gelenkklammer
2. Schlauchträger
3. Spannklotz
4. Halteblech

Fahrwerktyp	Art des Profils	a [mm]	b [mm]	c [mm]	d [mm]	e [mm]
Fahrwerk für 3/8" Schlauch	A12/A16 (Max. Last = 25 kg)	106	-	-	183	76
Fahrwerk für 1/2" Schlauch	A12/A16 (Max. Last = 25 kg)	105	130	58	-	-
	A18/A22/A28 (Max. Last = 40 kg)	125	140	58	-	-

Teil-Nr.	Benennung	Fahrwerktyp	Art des Profils	Gewicht [kg]	Bestell-Nr.
104	Leitungswagen mit Schlauchhalter	Fahrwerk für 3/8" Schlauch	A12/A16	0,38	56559503
			A18/A22/A28	0,74	56729507
		Fahrwerk für 1/2" Schlauch	A12/A16	0,37	85514844
			A18/A22/A28	0,65	85514944

Die Wagen für 3/8"-Schlauch sind für den Einsatz von Schläuchen mit einem Außendurchmesser von 10 mm bis 16 mm geeignet. Für die Schlauchbefestigung wird der Schlauchträger von unten mit der Schlauchklemme verschraubt.

Die Wagen für 1/2"-Schlauch sind für den Einsatz von Schläuchen mit einem Außendurchmesser von 18 mm bis 36 mm geeignet. An den Leitungswagen sind die Halteplatte und das Klemmstück unter 45° zur Fahrtrichtung vormontiert. Eine Winkelverstellung (Raster 22,5°) ist möglich. Für die Schlauchbefestigung wird der Schlauchträger von unten mit der Schlauchklemme verschraubt.

Temperaturbereich: -20°C...+70°C

Ausführung: Wagen – schwarzer Kunststoff, Achse mit Kugellager – Stahl, Laufräder – glatter Kunststoff, Schlauchschelle – Kunststoff

DOC2722231 / 2 01 Juni 2026 Copyright © 2026 Demag Cranes & Components GmbH. Alle Rechte vorbehalten.

15.8.1.3 Montagewinkel mit Schlauchhalter (Teil-Nr. 103)

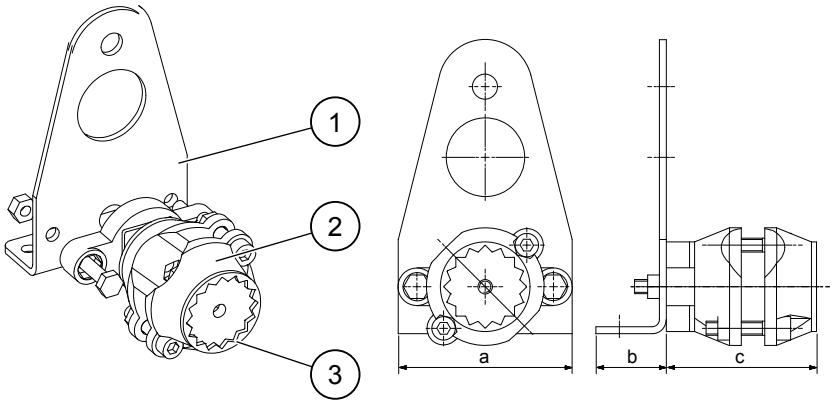

1. Halteblech
2. Schlauchhalterset 2
3. Raster 22,5°

a [mm]	b [mm]	c [mm]
74	30	64

Teil-Nr.	Benennung	Halterung Gummi-schlauch	Gewicht [kg]	Bestell-Nr.
103	Anbau mit Schlauchhalter	1/2"	0,31	85521844

Als Festpunkt für die Aufnahme des Schlauches am Bahnende wird der Anbau mit Schlauchhalter verwendet. Der Anbau wird zusammen mit der Endkappe am Bahnende bzw. Brückenende befestigt. Schläuche von 18 mm bis 36 mm können verwendet werden. Die Position des Schlauches kann durch Winkelverstellung (Raster 22,5°) justiert werden.

Ausführung: Halteblech – verzinkt, Schlauchhalterset 2 – Kunststoff schwarz

DOC2722231 / 2 01 Juni 2026 Copyright © 2026 Demag Cranes & Components GmbH. Alle Rechte vorbehalten.

15.8.1.4 Schlauchbefestigungspunkt, Schienen-/Profilbefestigungswinkel (Teil-Nr. 109)

Schlauchgröße 3/8"

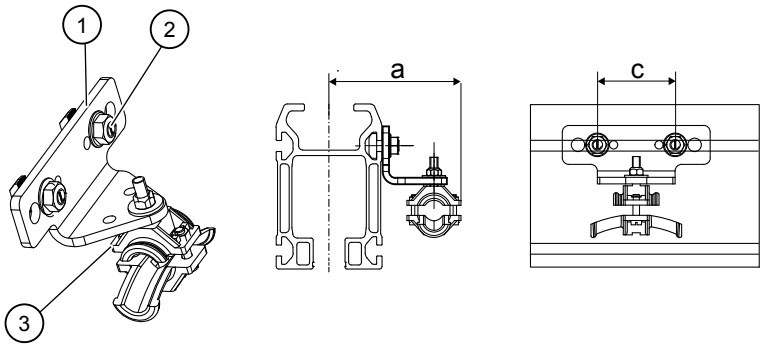

Schlauchgröße 1/2"

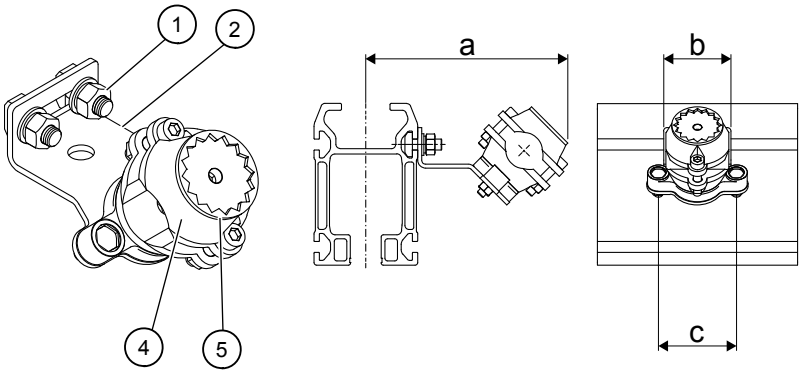

1. Schraubenset
2. Festpunktblech
3. Schlauchträger
4. Schlauchhalterset 2
5. Raster 22,5°

a [mm]	b [mm]	c [mm]	d [mm]	e [mm]	f [mm]	g [mm]
150	50	58	86	40	114	42

Teil-Nr.	Benennung	Gewicht [kg]	Bestell-Nr.
	Schlauchbefestigungspunkt, Schiene	0,27	57507905
109	Profilbefestigungshalterung	0,28	85514744

Ausführung: Ankerplatte – Stahl verzinkt, Schlauchhalter – Kunststoff gelb, Schlauchhalterset 2 – Kunststoff schwarz

DOC2722231 / 2 01 Juni 2026 Copyright © 2026 Demag Cranes & Components GmbH. Alle Rechte vorbehalten.

15.8.1.5 Wartungseinheit LFR (Teil-Nr. 107) mit Montagewinkel

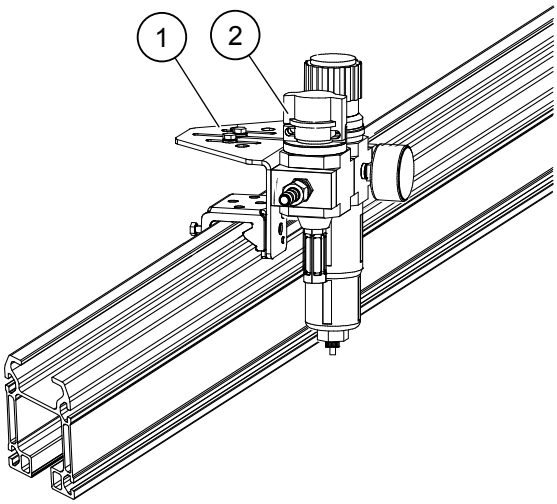

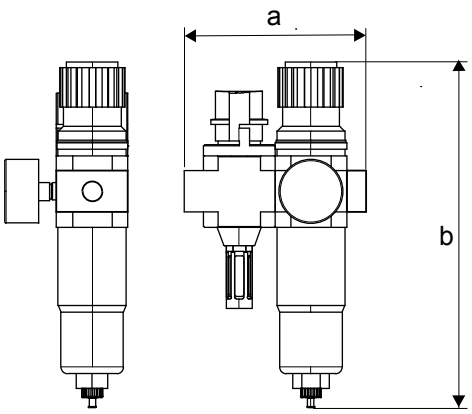

1. Anbaulasche
2. LFR Wartungseinheit

a [mm]	b [mm]
140	265

Teil-Nr.	Benennung	Gewicht [kg]	Bestell-Nr.
107	LFR Wartungseinheit	6,76	60165459
	Anbaulasche	0,92	60076985

Ausführung: Montagewinkel – verzinkt

DOC2722231 / 2 01 Juni 2026 Copyright © 2026 Demag Cranes & Components GmbH. Alle Rechte vorbehalten.

15.8.1.6 Zugentlastungsbügel Lastfahrwerk

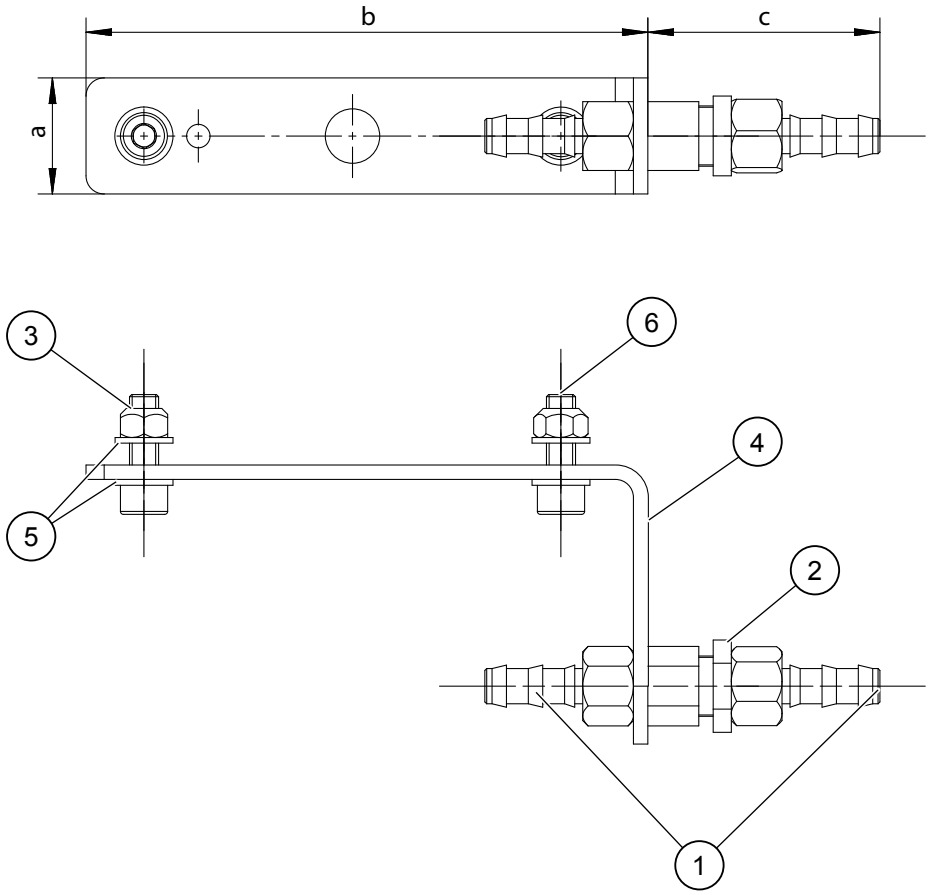

1. Schlauchträger
2. Halterung
3. Mutter
4. Winkel
5. Scheibe
6. Innensechskantschraube

a [mm]	b [mm]	c [mm]
32	155	64

Benennung	Größe	Gewicht [kg]	Bestell-Nr.
Zugentlastungsbügel Lastfahrwerk	Kleinerer Schlauch 3/8"	0,38	53409929
	Größeres Rohr 1/2"	0,52	53409928

Ausführung: verzinkt

DOC2722231 / 2 01 Juni 2026 Copyright © 2026 Demag Cranes & Components GmbH. Alle Rechte vorbehalten.

15.8.2 Variante mit einem Schutzschlauch

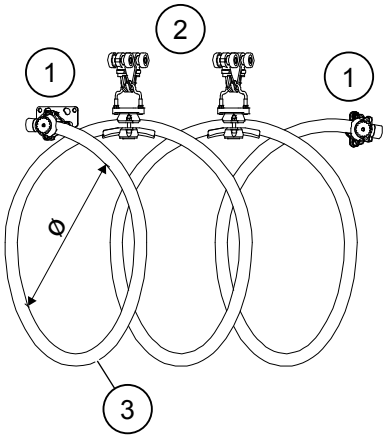

1. Festpunkt
2. Leitungswagen
3. Schutzschlauch rechtsgewendelt

Die Leitungen werden in einen Schutzschlauch eingezogen und an speziellen Festpunkten der Kranbahn und am Kranträger sowie an Leitungswagen befestigt. Die Schutzschlauchspirale ist immer rechtsgewendelt und hat einen Durchhang von ca. 500 mm.

Länge Schutzschlauch	= Verfahrweg [m] x 1,3 + Anschlusslänge beidseitig [m]
Anzahl Leitungswagen	= Länge Verfahrweg (auf volle Meter aufgerundet) -1
Länge Kabelbahnhof	= (Anzahl der Leitungswagen + Reserve) x Leitungswagenlänge

DOC2722231 / 2 01 Juni 2026 Copyright © 2026 Demag Cranes & Components GmbH. Alle Rechte vorbehalten.

Beispiel: Einträgerkran A12/A16

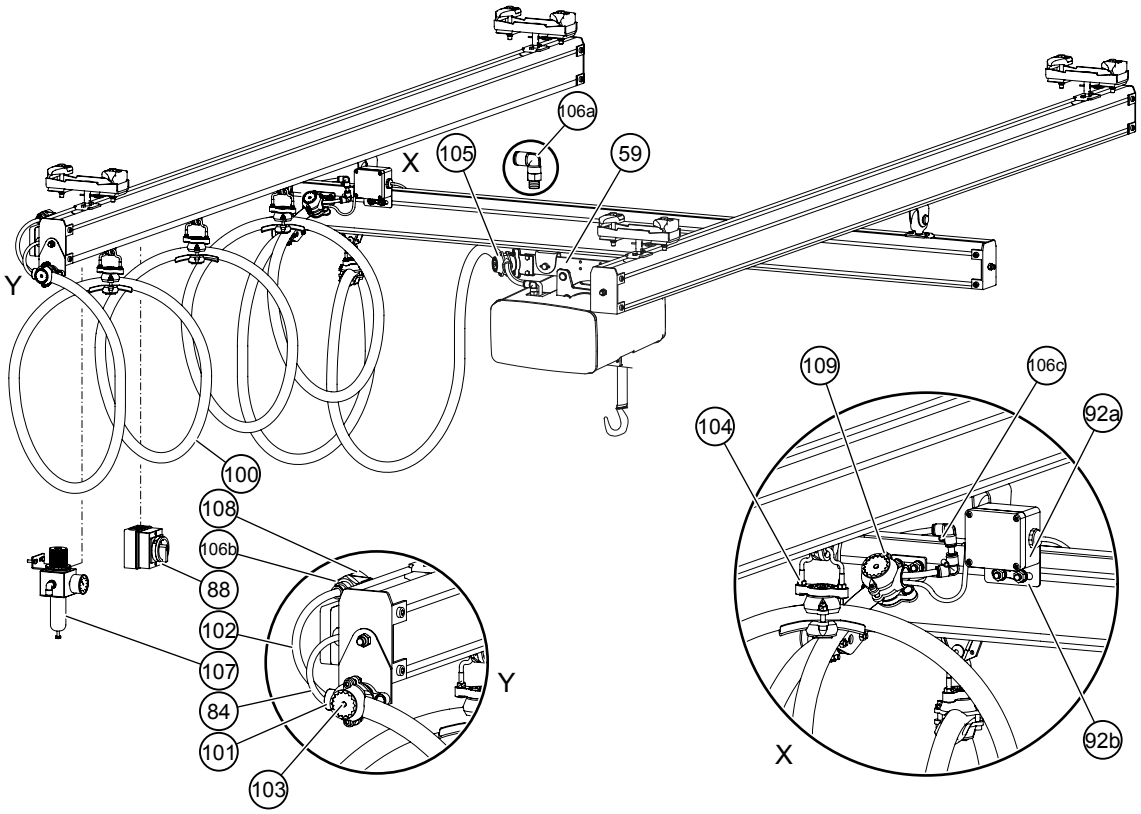

Energietrennung: Übergang ⇒ Kranbrücke / Kranbahn (Einzelheit X)

Schnittstelle Energie: Kranbahnende (Einzelheit Y)

15.8.2.1 Schutzschlauch (Teil-Nr. 100), Endtülle Schutzschlauch (Teil-Nr. 101)

Schutzschlauch

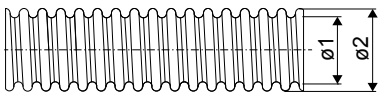

Endtülle für Schutzschlauch

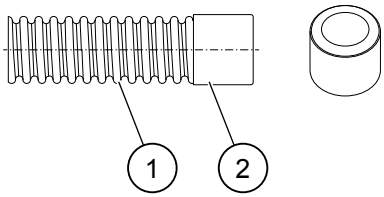

1. Schutzschlauch
2. Endtülle

ϕ1 = 22 mm, ϕ2 = 27 mm

Teil-Nr.	Benennung	Gewicht [kg/m]	Bestell-Nr.
100	Schutzschlauch	0,29	52410067
101	Endtülle für Schutzschlauch	0,03	52828625

Ausführung: Außenmantel – PVC (grau), Innenspirale – PVC-beschichteter Federstahldraht.

DOC2722231 / 2 01 Juni 2026 Copyright © 2026 Demag Cranes & Components GmbH. Alle Rechte vorbehalten.

15.8.2.2 Schlauchhalterset (Teil-Nr. 105)

Schlauchhalterset 1

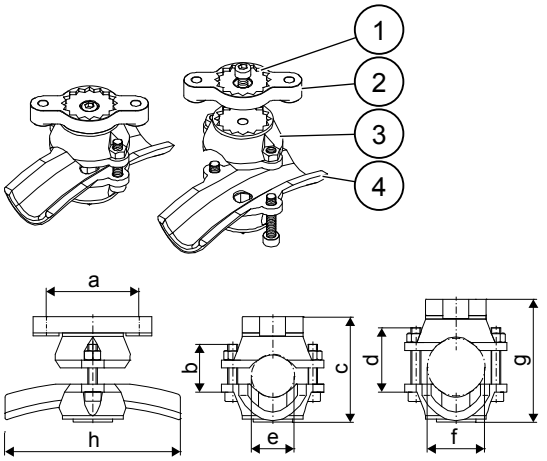

Schlauchhalterset 2

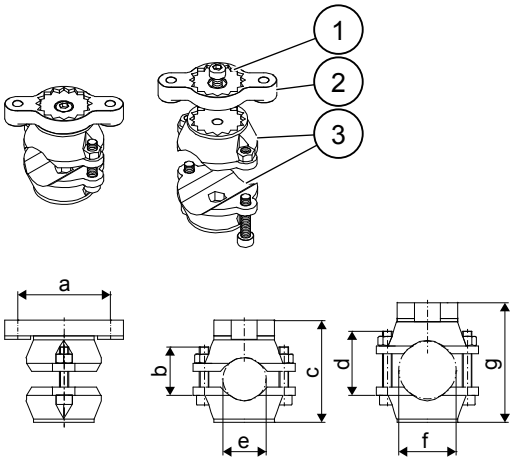

1. Raster 22,5°
2. Halteplatte
3. Klemmstück
4. Schlauchträger

Benennung	a [mm]	b [mm]	c [mm]	d [mm]	e [mm]	f [mm]	g [mm]	h [mm]
Schlauchhalterset 1	58	30	66	40	27	36	77	110
Schlauchhalterset 2			64				75	-

Teil-Nr.	Benennung	Gewicht [kg]	Bestell-Nr.
105	Schlauchhalterset 1	0,16	85513544
	Schlauchhalterset 2	0,14	85514544

Bei Energiezuführung über Schläuche ermöglichen die aufgeführten Bauteile eine Befestigung sowohl an Halteblechen oder Wänden, als auch an Leitungswagen des Systems .

Bei Verwendung der Halteplatten können Winkel in einem Raster von 22,5° eingestellt werden.

Ausführung: Kunststoff , schwarz

15.8.2.3 Montagewinkel mit Schlauchhalter (Teil-Nr. 103)

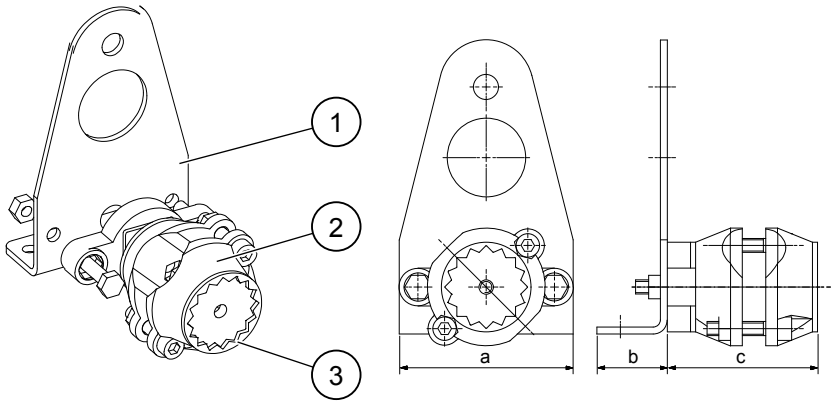

1. Halteblech
2. Schlauchhalterset 2
3. Raster 22,5°

DOC2722231 / 2 01 Juni 2026 Copyright © 2026 Demag Cranes & Components GmbH. Alle Rechte vorbehalten.

a [mm]	b [mm]	c [mm]
74	30	64

Teil-Nr.	Benennung	Gewicht [kg]	Bestell-Nr.
103	Anbau mit Schlauchhalter	0,31	85521844

Als Festpunkt für die Aufnahme des Schlauches am Bahnende wird der Anbau mit Schlauchhalter verwendet. Der Anbau wird zusammen mit der Endkappe am Bahnende bzw. Brückenende befestigt. Schläuche von 18 mm bis 36 mm können verwendet werden. Die Position des Schlauches kann durch Winkelverstellung (Raster 22,5°) justiert werden.

Ausführung: Halteblech – verzinkt, Schlauchhalterset 2 – Kunststoff schwarz

15.8.2.4 Profilbefestigungswinkel (Teil-Nr. 109)

A12/A16

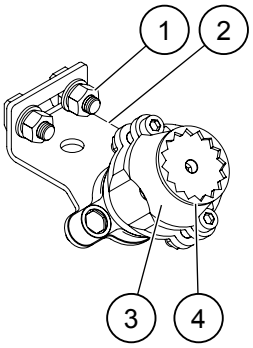

A18/A22/A28

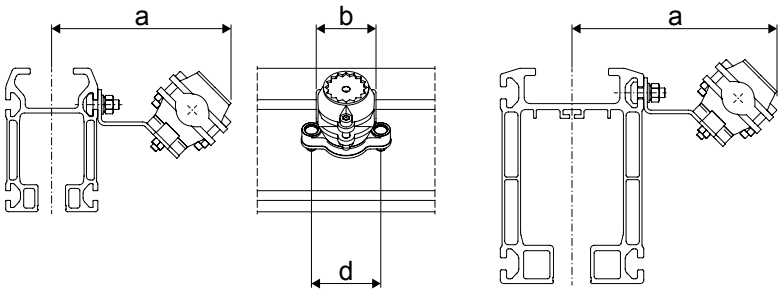

1. Schraubenset
2. Festpunktblech
3. Schlauchhalterset 2
4. Raster 22,5°

Art des Profils	a [mm]	b [mm]	c [mm]
A12/A16	150	50	58
A18/A22A28	170		

Teil-Nr.	Benennung	Gewicht [kg]	Bestell-Nr.
109	Profilbefestigungshalterung	0,28	85514744

Der Anbau ist für den Übergang Kranbrücke / Kranbahn vorgesehen und wird mit einem Schraubenset an den seitlichen Nuten der Kranbrücke befestigt. Die Position des Schutzschlauches kann mit dem Schlauchhalterset 2 durch Winkelverstellung (Raster 22,5°) justiert werden.

Schutzschläuche von 18 mm bis 36 mm können verwendet werden.

Ausführung: Ankerplatte – Stahl verzinkt, Schlauchhalterset 2 – Kunststoff schwarz

DOC2722231 / 2 01 Juni 2026 Copyright © 2026 Demag Cranes & Components GmbH. Alle Rechte vorbehalten.

15.8.2.5 Leitungswagen mit Schlauchhalter (Teil-Nr. 104)

A12/A16 (Max. Last = 25 kg) A18/A22/A28 (Max. Last = 40 kg)

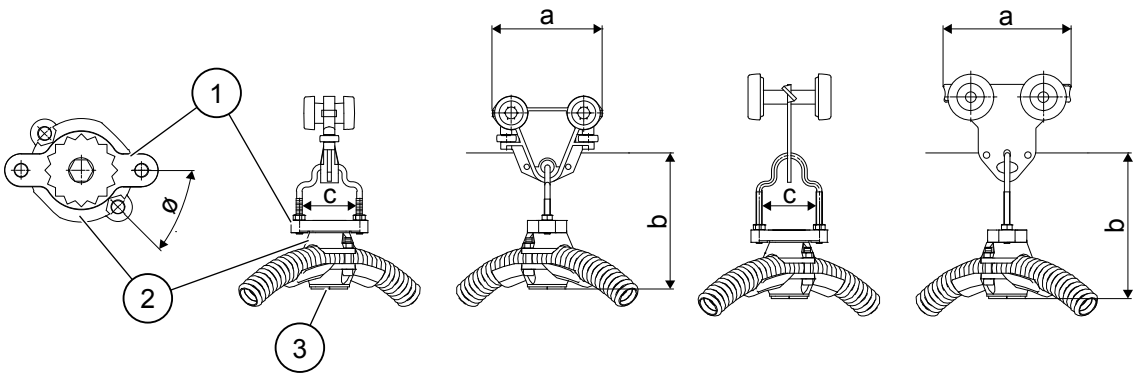

1. Halteplatte
2. Klemmstück
3. Schlauchträger

Art des Profils	a [mm]	b [mm]	c [mm]
A12/A16 (Max. Last = 25 kg)	105	130	58
A18/A22/A28 (Max. Last = 40 kg)	125	140	58

Teil-Nr.	Benennung	Art des Profils	Gewicht [kg]	Bestell-Nr.
104	Leitungswagen mit Schlauchhalter	A12/A16	0,37	85514844
		A18/A22/A28	0,65	85514944

Die Leitungswagen sind für den Einsatz von Schutzschläuchen mit einem Außendurchmesser von 18 mm bis 36 mm geeignet. An den Leitungswagen sind die Halteplatte und das Klemmstück unter 45° zur Fahrtrichtung vormontiert. Eine Winkelverstellung (Raster 22,5°) ist möglich. Für die Schutzschlauchbefestigung wird der Schlauchträger von unten mit dem Klemmstück verschraubt.

Temperaturbereich: -20°C...+70°C

Ausführung: Fahrwerk – schwarzer Kunststoff, Achse mit Kugellagern – Stahl, Laufräder – glatter Kunststoff, Schlauchschelle – schwarzer Kunststoff

15.8.2.6 Winkelanschluss für Balancer (Teil-Nr. 106a)

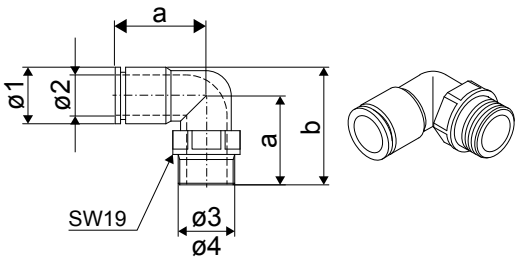

a [mm]	b [mm]	ϕ1 [mm]	ϕ2 [mm]	ϕ3 [mm]	ϕ4 [mm]
27	35	17	12	3/8	1/2

DOC2722231 / 2 01 Juni 2026 Copyright © 2026 Demag Cranes & Components GmbH. Alle Rechte vorbehalten.

Teil-Nr.	Benennung	Gewicht [kg]	Bestell-Nr.
106a	Winkelanschluss 3/8"	0,06	52828863
106a	Winkelanschluss 1/2"	0,06	52828862

Ausführung: Messing, vernickelt

15.8.2.7 Schottsteckverschraubung (Teil-Nr. 106b), Winkel Schottverschraubung (Teil-Nr. 108)

Schottsteckverschraubung

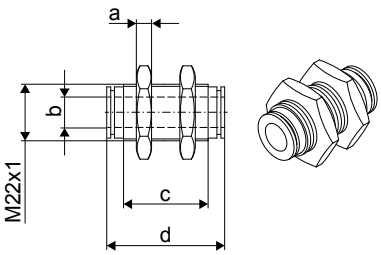

Winkel für Schottverschraubung

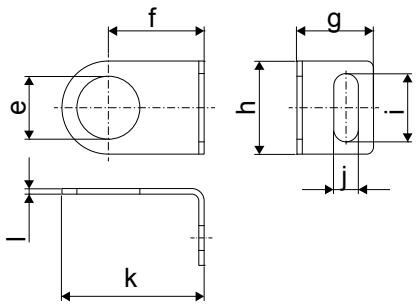

a [mm]	b [mm]	c [mm]	d [mm]	e [mm]	f [mm]
6	12	33	46.2	23	35

g [mm]	h [mm]	i [mm]	j [mm]	k [mm]	l [mm]
28	34	25	9	52	2

Teil-Nr.	Benennung	Gewicht [kg]	Bestell-Nr.
106b	Schottsteckverschraubung	0,09	55606610
108	Winkel für Schottverschraubung	0,03	98469644

Winkel Schottverschraubung wird mit Schraubensatz (Teil-Nr. 89) befestigt

Ausführung: Schottsteckverschraubung – Messing vernickelt, Winkel Schottverschraubung – verzinkt

15.8.2.8 Winkel-Steckverbindung (Teil-Nr. 106c)

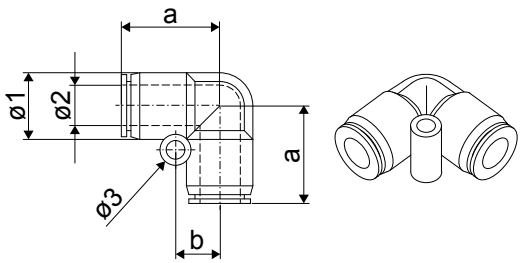

a [mm]	ϕ1 [mm]	ϕ2 [mm]	ϕ3 [mm]	b [mm]
29	21	12	4.2	14

DOC2722231 / 2 01 Juni 2026 Copyright © 2026 Demag Cranes & Components GmbH. Alle Rechte vorbehalten.

Teil-Nr.	Benennung	Gewicht [kg]	Bestell-Nr.
106c	Winkelanschluss	0,05	52829312

Zwei Schlauchenden (Nenngröße 12) können miteinander verbunden werden.

Ausführung: Kunststoff , schwarz

15.8.2.9 Wartungseinheit (Teil-Nr. 107)

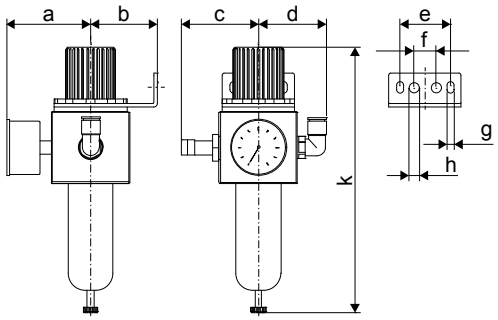

a [mm]	b [mm]	c [mm]	d [mm]	e [mm]
75	60	69	61	45

f [mm]	g [mm]	h [mm]	k [mm]
20	6.2	9	240

Teil-Nr.	Benennung	Gewicht [kg]	Bestell-Nr.
107	Wartungseinheit	1,35	85119944

Eingangsdruck:	0 bis max. 16 bar
Druckregelbereich:	0,5 – 10 bar
Filterelement:	5 µm
Kondensatentleerung:	von Hand
Eingang:	Tülle geeignet für Schläuche mit Innen ø 13 mm
Ausgang:	Winkelanschluss für Kunststoffschlauch mit Außen ø 12 mm

15.8.2.10 Sonstige Bauteile

Teil-Nr.	Benennung		Gewicht	Bestell-Nr.
84	hochflexible Rundleitung 3G x 1.5 mm^2		0,09 kg/m	52828386
	hochflexible Rundleitung 5G x 1.5 mm^2		0,14 kg/m	52828387
	Flachleitung mit PE 4 x 1,5 mm^2		0,21 kg/m	56955939
	Flachleitung mit PE 4 x 2,5 mm^2		0,26 kg/m	53713565
	Flachleitung mit PE 8 x 1,5 mm^2		0,35 kg/m	52396154
	Flachleitung mit PE 13 x 1,5 mm^2		0,55 kg/m	89517144
88	Netzanschlussschalter	DT16a	0,32 kg	57547944
		DT 25a	0,40 kg	57548044
		DT 25a-S	1,60 kg	47303744

DOC2722231 / 2 01 Juni 2026 Copyright © 2026 Demag Cranes & Components GmbH. Alle Rechte vorbehalten.

Teil-Nr.	Benennung	Gewicht	Bestell-Nr.
89	Schraubensatz M8x20	0,02 kg	71232547
102	Kunststoff schlauch, Farbton silber, 12 mm Außendurchmesser und 8 mm Innendurchmesser	0,08 kg/m	52397235

15.9 Externe Stromversorgung

15.9.1 C-Schienenmontage

A18 A12 A18

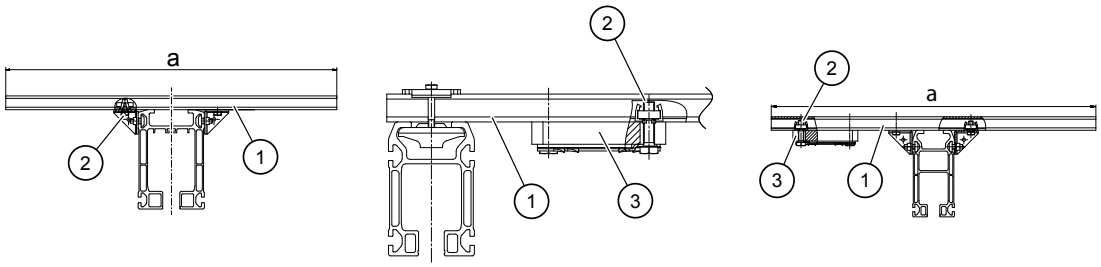

a = 600 mm

1. C-Schiene
2. Schraube
3. Gegengewicht

Tabelle 18. Erforderliche Baugruppen zum Anbau an die Profilschienen

Teil-Nr.	Benennung	Art des Profils	Gewicht [kg]	Teile-Nr.
161	C-Schienenanbau ohne Gegengewicht	A12/A16/A18/A22/A28	1.6	85509944
	Anbau Gegengewicht	A12/A16/A18/A22/A28		Standardzeichnung [1)]
	C-Schienenanbau mit Gegengewicht 2 kg	A12/A16	3.75	85534944
		A18/A22/A28	3.69	85563144
	Mitnehmeranbau für Stromabnehmer DCL-Pro			Standardzeichnung [1)]
	Mitnehmeranbau für Mitnehmerwagen KBK 0	A12/A16	0.09	85510444
		A18/A22/A28	1.10	85510544

[1)] Siehe Technische Daten - „DCL-Anordnung Leichtkrananlagen“.

DOC2722231 / 2 01 Juni 2026 Copyright © 2026 Demag Cranes & Components GmbH. Alle Rechte vorbehalten.

15.9.2 Außenliegende Schleppleitung (KBK 0/KBK 25)

A12/A16

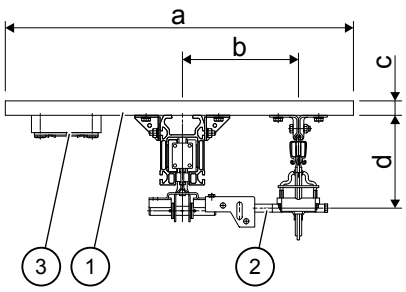

A18/A22/A28

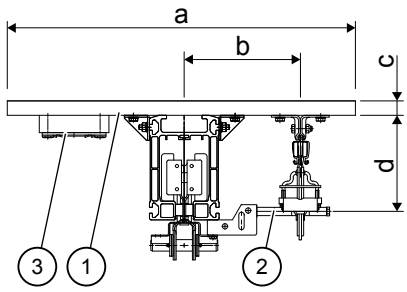

1. C-Schienenmontage
2. Mitnehmer
3. Gegengewicht

Art des Profils	a [mm]	b [mm]	c [mm]	d [mm]
A12/A16	600	200	25	160
A18/A22/A28	600	200	25	165

Durch eine seitlich an die Profilschiene angebrachte Schleppleitung kann das Anfahrmaß verkürzt und der Leitungswagenbahnhof über das Schienenende hinaus verlängert werden.

Maximaler Befestigungsabstand des C-Schienenanbaus sowie Auswahltabelle der KBK 25-Bauteile und weitere Informationen siehe technische Daten in „Schleppleitung KBK 0, 25, 100."

15.9.3 Außenliegende Schleifleitung

A12/A16

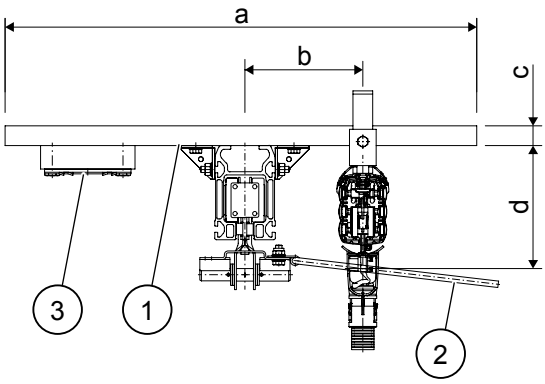

A18/A22/A28

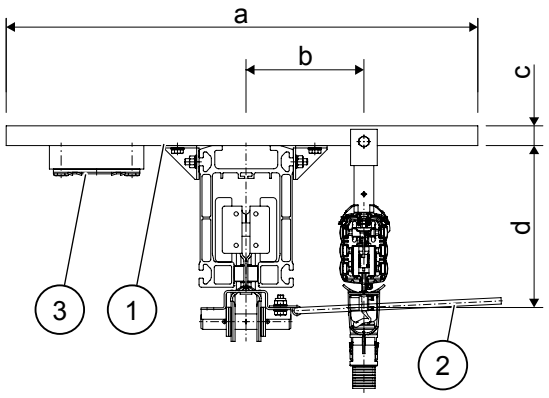

1. C-Schienenmontage
2. Mitnehmer
3. Gegengewicht

Art des Profils	a [mm]	b [mm]	c [mm]	d [mm]
A12/A16	600	150	25	155
A18/A22/A28	600	150	25	206

Wenn bei den Profilen A12 und A16 der Einsatz von Flachleitungen nicht möglich ist oder bei den Profilen A18-R, A22-R und A28-R die fünf eingebauten Stromschienen nicht ausreichen, muss eine Kompaktschleifleitung an dem Profil befestigt werden.

DOC2722231 / 2 01 Juni 2026 Copyright © 2026 Demag Cranes & Components GmbH. Alle Rechte vorbehalten.

Schleifleitung DCL Pro

Spannung U_n = 24–690 V AC

Umgebungstemperatur = -30°C 70…+ °F.

Schutzart – IP23.

Weitere Informationen siehe „Technische Daten – Kompaktschleifleitung DCL-Pro“ und „Technische Daten – DCL-Pro an leichten Krananlagen“.

Bei Einsatz von mehr als zwei Katzen oder zwei Kranträgern auf einer Bahn wird eine Kompaktschleifleitung seitlich an die Schiene angebracht. Schleifleitungen, wie z. B. DCL-Pro, bieten guten Schutz gegen Feuchtigkeit und mechanische Beschädigungen.

DOC2722231 / 2 01 Juni 2026 Copyright © 2026 Demag Cranes & Components GmbH. Alle Rechte vorbehalten.

15.9.4 Energiekette

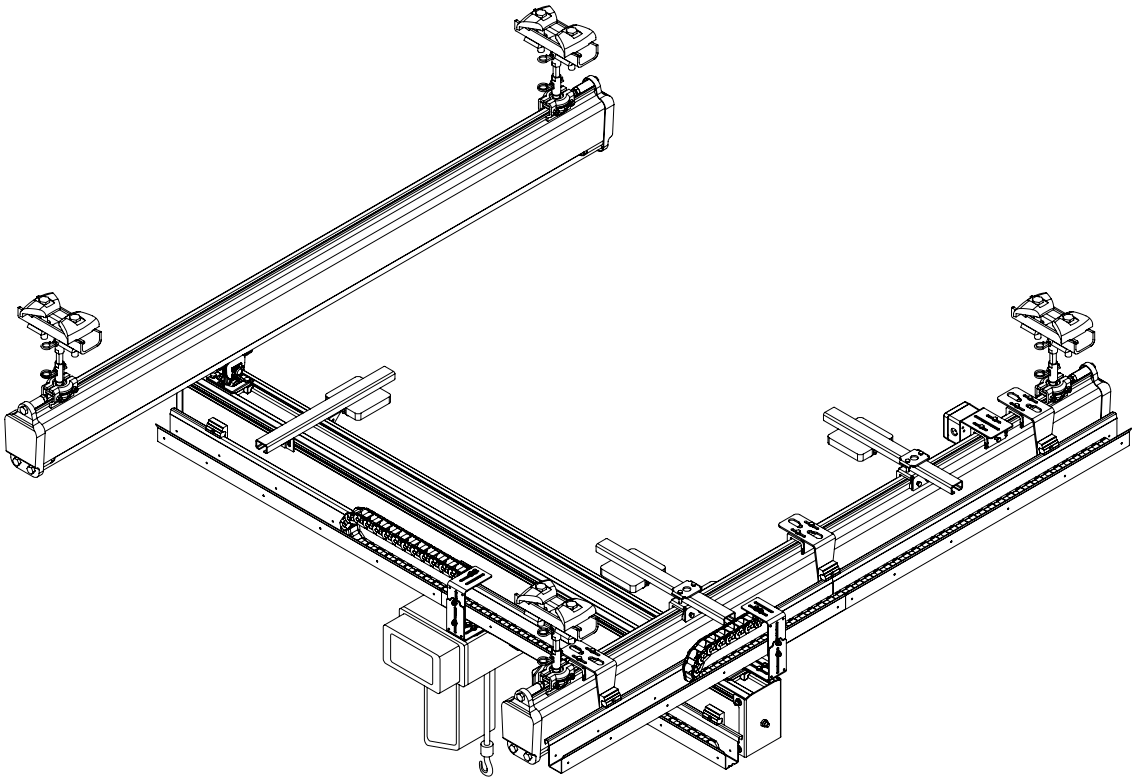

Teil-Nr.	Benennung		A12	A16	A18	A22	A28
Anbauten für Fahrwerk, Kranfahrwerk und Katze							
	Fahrwerkanbau, Einzelfahrwerk	Gewicht: [kg]	auf Anfrage				
		Bestell-Nr.					
	Fahrwerkanbau, Einzelfahrwerk (1200 kg)	Gewicht: [kg]	auf Anfrage				
		Bestell-Nr.					
	Aufnahme Katzrahmen	Gewicht: [kg]	auf Anfrage				
		Bestell-Nr.					
	Mitnehmer	Gewicht: [kg]	auf Anfrage				
		Bestell-Nr.					
Profilanbauten							
	Profilanbau für Energiekette	Gewicht: [kg]	auf Anfrage				
		Bestell-Nr.					

DOC2722231 / 2 01 Juni 2026 Copyright © 2026 Demag Cranes & Components GmbH. Alle Rechte vorbehalten.

16 Standard-Elektrik

16.1 Allgemeines

Leichtkrananlagen mit DC I oder DC-II-Kettenzügen sind grundsätzlich über Schütze gesteuert.

Bei Schützsteuerungen werden alle Antriebsmotoren über Schütze und Steuerschalter DSC/DSK/DSE/DST gesteuert. Die Steuerstromkreise werden mit Steuertransformatoren, einseitig geerdet, betrieben. Die für die Systeme verwendete Steuerspannung beträgt 24 V AC.

Umbau

Der Umbau auf drahtlose Steuerungen, IR oder Funk, ist in Verbindung mit Schützsteuerung möglich.

Elektromagnetische Verträglichkeit (EMV)

Die Geräte entsprechen in vollem Umfang den EG-EMV-Richtlinien.

Besondere Schutzmaßnahmen

Für den Einsatz von Leichtkrananlagen an Orten oder in Räumen, die Schutzmaßnahmen über das normale Maß hinaus erfordern, bieten wir diese als besondere Einrichtung an.

Solche Maßnahmen können erforderlich werden in:
- Explosionsgefährdeten Atmosphären
- Beizereien
- Verzinkereien
- Im Freien.

Vorschriften

Alle Einzelteile und Baugruppen entsprechen den geltenden technischen Regeln und Vorschriften. Bei der Planung einer elektrischen Ausrüstung sind diese Vorschriften zu beachten.

Wichtige Forderungen aus den Normen

1. Die Hauptstromzuführung muss durch einen Netzanschlussschalter allpolig abschaltbar sein. Dieser Schalter muss gegen unbefugtes Wiedereinschalten gesichert werden können.
2. Arbeiten mehrere Hebezeuge mit gemeinsamer Einspeisung auf einer Bahn, muss an jedem Hebezeug eine verschließbare Trenneinrichtung installiert sein.
3. Jedes Hebezeug muss mit einer Not-Halt-Einrichtung ausgerüstet sein, die die Bewegungsantriebe stillsetzt und die Energiezufuhr zu diesen Antrieben unterbricht.
4. Ein Kranschalter ist erforderlich bei
   - elektrisch betriebenen Kranen,
   - Katzfahrantrieben mit mehr als 500 W Leistung.
5. Installation eines Schutzleiters ist Vorschrift; er muss in seinem ganzen Verlauf grün oder gelb gekennzeichnet sein. Schutzleiterstromabnehmer dürfen nicht gegen die übrigen Stromabnehmer austauschbar sein. Elektrische Hebezeuge werden mit dem Schutzleitersystem der Anlage verbunden. Bei den Profilschienen und der Schleppleitungsstromzuführung wird der Schutz durch Verwendung von Schutzklasse-II-Geräten oder gleichwertige Isolierung erzielt. Eine Verbindung mit dem Schutzleitersystem ist dadurch nicht erforderlich.

Stromversorgung

Die erforderliche Stromzuführung ist nach der Tabelle Standardelektrik auszuwählen und gesondert zu bestellen.

DOC2722231 / 2 01 Juni 2026 Copyright © 2026 Demag Cranes & Components GmbH. Alle Rechte vorbehalten.

Bei der Auslegung der Zuleitung ist die gesamte Leitungslänge entlang der Kranbahn und Kranbrücke zu addieren und auf den maximal zulässigen Spannungsfall gemäß den Tabellen mit den elektrischen Daten für Kettenzüge hin zu überprüfen.

Weitere Informationen zu den für die Verkabelung erforderlichen Kleinteilesätzen finden Sie unter „Kabel-Einführungssets“.

16.2 Standard-Elektrik

Auswahltabelle für Anlagen mit 2-stufigem Kettenzug DC I/DC-II und RF 125/TD 200							LCS-Position	erforderliche Leitung(en) an							
								der Kranbrücke					der Katze		
Steuerungsart	Steuerschalter	Fahrbewegung	Stromzuführung an der Kranbrücke	Heben / Senken 2 Geschwindigkeiten	Katzfahren 2 Geschwindigkeiten	Kranfahren 2 Geschwindigkeiten	1, 2, 5, 10 (Hubwerkgröße), 2 Geschwindigkeiten	EB-, EHK-, ZHK-Zeichnung siehe „Schematische Darstellungen der Leitungswege und Leitungsbefestigungen“	Flachleitung 4 x 1,5 Bestell-Nr. 56955939	13 x 1,5 Flachleitung Bestell-Nr. 89517144	3 x 0,5 Rundleitung Bestell-Nr. 55028553	4 x 1,5 Rundleitung Bestell-Nr. 58008375	Set Netzanschlussleitung (E22-C), Einschub (4 x 2,5) Bestell-Nr. 72007245	Set Steuerleitung (E22-C), Flachverschraubung (10 x 0,14) Bestell-Nr. 72007045	Erforderliche Polzahl an der Kranbrücke (PE = Schutzleiter)
Schützsteuerung	DSC	von Hand	Schleppleitung	O			x	1	1						3+PE
	DSE-C	elektrisch		O	O		x	2	1				1	1	3+PE
		elektrisch mit Kranschaltersc hütz		O	O		E20	3	1				1	1	3+PE
				O		O	E28	7		1	1	1			8+PE
			Schleifleitung	O		O	E28L				1	1			8+PE
			Schleppleitung	O	O	O	E32	6		1	1	1	1	1	8+PE
			Schleifleitung	O	O	O	E32L				1	1	1	1	8+PE
x = Keine LCS-Position erforderlich. Weitere Informationen finden Sie unter „Technische Daten des jeweiligen Hubwerks“.															

Auswahltabelle für Anlagen mit stufenlosem Kettenzug DCS-Pro und RF 125/TD 200							LCS-Position	erforderliche Leitung(en) an							
								der Kranbrücke					der Katze		
Steuerungsart	Steuerschalter	Fahrbewegung	Stromzuführung an der Kranbrücke	Heben / Senken Stufenlose Geschwindigkeit	Katzfahren Stufenlose Geschwindigkeit	Kranfahren Stufenlose Geschwindigkeit	1, 2, 5, 10 (Hubwerkgröße), variable Geschwindigkeit	EB-, EHK-, ZHK-Zeichnung „Schematische Darstellungen der Leitungswege und Leitungsbefestigungen“	Flachleitung 4 x 1,5 Bestell-Nr. 56955939	13 x 1,5 Flachleitung Bestell-Nr. 89517144	3 x 0,5 Rundleitung Bestell-Nr. 55028553	4 x 1,5 Rundleitung Bestell-Nr. 58008375	Set Netzanschlussleitung (E22-C), Einschub (4 x 2,5) Bestell-Nr. 72007245	Set Steuerleitung (E22-C), Flachverschraubung (10 x 0,14) Bestell-Nr. 72007045	Erforderliche Polzahl an der Kranbrücke (PE = Schutzleiter)
Schützsteuerung	DSC-S	von Hand	Schleppleitung	O			x	1	1						3+PE
	DSE-10C S	elektrisch		O	O		x	2	1				1	1	3+PE
		elektrisch mit Kranschaltersc hütz		O	O		E20	3	1				1	1	3+PE
				O		O	1)	7		1	1	1			8+PE
			Schleifleitung	O		O					1	1			8+PE
			Schleppleitung	O	O	O		6		1	1	1	1	1	8+PE
			Schleifleitung	O	O	O					1	1	1	1	8+PE
x = Keine LCS-Position erforderlich. Weitere Informationen finden Sie unter „Technische Daten des jeweiligen Hubwerks“.															
1) Auf Anfrage															

DOC2722231 / 2 01 Juni 2026 Copyright © 2026 Demag Cranes & Components GmbH. Alle Rechte vorbehalten.

Tabelle 19. Inhalt der LCS-Positionen

Inhaltsverzeichnis	Benennung	Bestell-Nr.
E20	Kranbrückengehäuse/Kranbrückengehäuse zur optischen Distanzierung	77240045/58208467
E32	Anbaulasche Gehäuse RF 125/TD 200	85153344
E32L	Schaltplan	
E28	Klemmenkasten für manuelles Fahrwerk (Halterung inklusive)	77217545
	Kranbrückengehäuse/Kranbrückengehäuse zur optischen Distanzierung	77240045/58208467
E28L	Anbaulasche Gehäuse RF 125/TD 200	85153344
	Schaltplan	

Die in den Auswahltabellen aufgeführten Leitungen sind in den elektrischen Positionen nicht enthalten und daher gesondert zu bestellen.

Flach- und Rundleitungen sind Meterware, während die Leitungen für die Katze in geeigneter Länge vorkonfektioniert sind.

Technische Daten, Anlagenschemata und Bauteile zum elektrischen Verfahren von KBK-Anlagen mit DC I oder DC-II-Kettenzug und konventionellen Antrieben, wie z. B. DRF 200, auf Anfrage.

DOC2722231 / 2 01 Juni 2026 Copyright © 2026 Demag Cranes & Components GmbH. Alle Rechte vorbehalten.

16.3 Kabel-Einführungssets (Teil-Nr. 190, 191)

Teil-Nr.	Benennung	Größe	Gewicht: [kg]	Bestell-Nr.
190	Kabelset Flachleitung	4 x 1.5 mm^2	0.06	87398944
		4 x 2.5 mm^2	0.15	87399044
		13 x 1.5 mm^2	0.07	87399144
191	Kabelset Rundleitung	5 x 1.5 mm^2	0.11	87399244

Die Kabelsets enthalten notwendige Kleinteile für die Installation von Leichtkrananlagen in Standardausführung.

Die Zuordnung der Sets zum Anwendungsfall ist nachfolgend angegeben. Inhalte der Kabelsets:

87398944: 2 x Würgenippel Flachleitung M20, Gegenmutter M20, Reduktion M25-M20, Gegenmutter M25, Verschraubung M20

87399044: 2 x Würgenippel Flachleitung M25, 2 x Gegenmutter M20, 2 x Erweiterung M20-M25, Verschraubung M20

87399144: 2 x Würgenippel Flachleitung M25

87399244: 2 x Gegenmutter M25, 2 x Gegenmutter M20, 1 x Reduktion M25-M20, 2 x Verschraubung M25, 2 x Verschraubung M20

Zuordnung der Kabelsets:

Energiezuführung an Einschienen- oder Kranbahn:

- Schleppleitung 4 x 1.5 mm^2: 1 x 87398944 je Einspeisungsstelle
- Schleppleitung 4 x 2.5 mm^2: 1 x 87399044 je Einspeisungsstelle
- Schleifleitung: kein Kabelset erforderlich

- Einspeisung Kran (siehe nachfolgende Tabelle)

Elektrische Bewegung			Trenn-schalter am Kran	Energiezuführung Kran (je Kran):				
				Schleifleitung	Schleppleitung			
					Querschnitt 1.5 mm^2		Querschnitt 2.5 mm^2	
Heben	Katzfahren	Kranfah-ren			4 x 1.5 mm^2	13 x 1.5 mm^2	4 x 2.5 mm^2	4 x 2.5 mm^2 + 8 x 1.5 mm^2
O								
O			O	1 x 87399244	1 x 87398944		1 x 87399044	
O	O							
O	O		O	1 x 87399244	1 x 87398944		1 x 87399044	
O		O		2 x 87399244		1 x 87399144		1 x 87398944
O		O	O	3 x 87399244		1 x 87399144 1 x 87399244		1 x 87399044 1 x 87399244
O	O	O		2 x 87399244		1 x 87399144		1 x 87398944
O	O	O	O	3 x 87399244		1 x 87399144 1 x 87399244		1 x 87399044 1 x 87399244

16.4 Darstellung der Leitungswege und der Leitungsbefestigungen

Zeichenerklärung		Teil-Nr.	Benennung	Abschnitt
●	Leitungsbefestigung	80	Leitungsbefestigung Kranträger	„Schleppleitung, Bauteile und Anbauteile“
– – –	Rundleitung (Teil-Nr. 84), auf der Kranbrücke fest verlegt	81	Leitungsbefestigung Katzrahmen	„Schleppleitung, Bauteile und Anbauteile“
▬▬	Flachleitung (Teil-Nr. 84), frei hängend	82	Leitungsbefestigung RF-Fahrwerk	„Schleppleitung, Bauteile und Anbauteile“

DOC2722231 / 2 01 Juni 2026 Copyright © 2026 Demag Cranes & Components GmbH. Alle Rechte vorbehalten.

	Einschienenlaufkatze mit Leitungseinführung Hebezeug	83	Endklemme	„Schleppleitung, Bauteile und Anbauteile“
	Zweischienenlaufkatze mit Leitungseinführung Hebezeug	85	Gleitschuh	„Schleppleitung, Bauteile und Anbauteile“
	RF (Reibradfahrantrieb)	88	Netzanschlussschalter	„Netzanschlussschalter / Trennschalter (Teil-Nr. 88)“
	Steuerorgan	91	Rundleitung und Verbindung Kranantriebe	„Rundleitung und Verbindung der Kranantriebe“

Einschienenbahn (EB)

EB 1

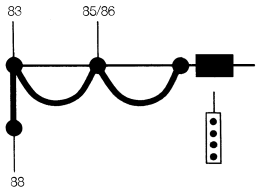

EB 2

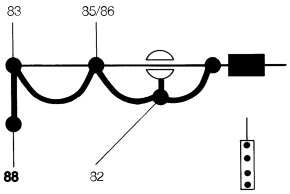

Einträgerkran (EHK)

EHK 1

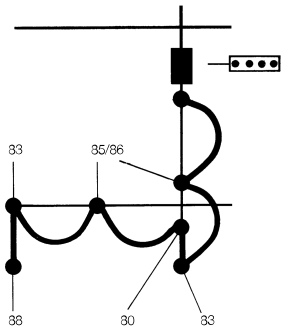

EHK 2

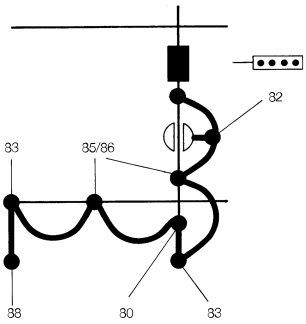

EHK 3

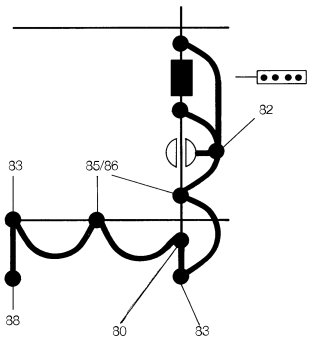

DOC2722231 / 2 01 Juni 2026 Copyright © 2026 Demag Cranes & Components GmbH. Alle Rechte vorbehalten.

Einträgerkran, starr/Zweiträgerkran (ZHK)

ZHK 1

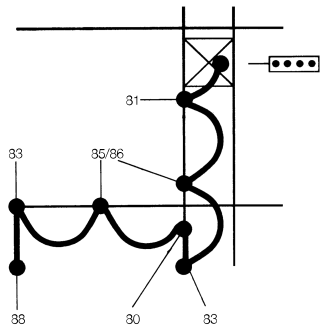

ZHK 2

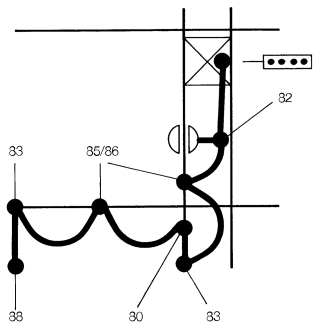

ZHK 3

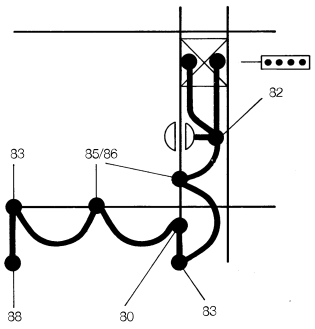

ZHK 6

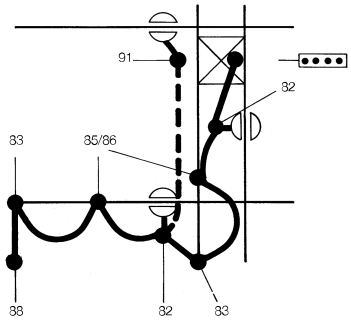

ZHK 7

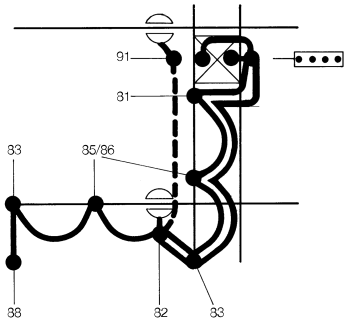

16.5 Elektrische Kennwerte für Elektrokettenzüge

Tabelle 20. Kettenzug DC I – Netzanschlusssicherung (träge)

Spannung		220–240 V	380–415 V	500–525 V	220–240 V	380–400 V	440–480 V	575 V
Frequenz		50 Hz			60 Hz			
Größe	Motor	[A]	[A]	[A]	[A]	[A]	[A]	[A]
DC-Pro 1	ZNK 71 A 8/2	6	6	6	6	6	6	6
	ZNK 71 B 8/2							
DC-Pro 2	ZNK 71 B 8/2							
DC-Pro 5	ZNK 80 B 8/2	10			10			
DC-Pro 10	ZNK 100 A 8/2							
	ZNK 100 B 8/2	-	10	10	-	16	10	
DC-Pro 15	ZNK 100 B 8/2		16			16	16	10
DC-Com 1	ZNK 71 A 8/2	6	6	6	6	6	6	6
	ZNK 71 B 8/2							
DC-Com 2	ZNK 71 B 8/4							
DC-Com 5	ZNK 80 A 8/4	10			10			
DC-Com 10	ZNK 100 A 8/2							
	ZNK 100 B 8/2	-	10	10	-	16	10	

Tabelle 21. Kettenzug DC I – maximale Länge der Zuleitungen [1)]

Spannung		220–240 V		380–415 V		500–525 V		220–240 V		380–400 V		440–480 V		575 V	
Frequenz		50 Hz						60 Hz							
Größe	Motor	[mm²]	[m]	[mm²]	[m]	[mm²]	[m]	[mm²]	[m]	[mm²]	[m]	[mm²]	[m]	[mm²]	[m]
DC-Pro 1	ZNK 71 A 8/2	1,5	89	1,5	100	1,5	100	1,5	76	1,5	100	1,5	100	1,5	100
	ZNK 71 B 8/2														
DC-Pro 2	ZNK 71 B 8/2														
DC-Pro 5	ZNK 80 B 8/2		31		94	-			26		75	-		-	
DC-Pro 10	ZNK 100 A 8/2		34						29		78				
	ZNK 100 B 8/2	-	-	-	38		61	-	-	2,5	45		43		78
DC-Pro 15	ZNK 100 B 8/2				46		73			1,5	36		52		90

DOC2722231 / 2 01 Juni 2026 Copyright © 2026 Demag Cranes & Components GmbH. Alle Rechte vorbehalten.

Tabelle 21. Kettenzug DC I – maximale Länge der Zuleitungen [1] (Weiter)

Spannung		220–240 V		380–415 V		500–525 V		220–240 V		380–400 V		440–480 V		575 V	
Frequenz		50 Hz						60 Hz							
Größe	Motor	[mm²]	[m]	[mm²]	[m]	[mm²]	[m]	[mm²]	[m]	[mm²]	[m]	[mm²]	[m]	[mm²]	[m]
DC-Com 1	ZNK 71 A 8/2	1,5	89	1,5	100	1,5	100	1,5	76	1,5	100	1,5	100	1,5	100
	ZNK 71 B 8/2														
DC-Com 2	ZNK 71 B 8/4														
DC-Com 5	ZNK 80 A 8/4		67						56						
DC-Com 10	ZNK 100 A 8/2		34						29		80				
	ZNK 100 B 8/2	-	-		38		61	-	-		26		43		59

[1] Die Kabellängen werden auf Basis von max. 5 % Spannungsabfall ΔU, Anlaufstrom I_A und einer Erdschleifenimpedanz von 200 mΩ berechnet.

Tabelle 22. Kettenzug DC I mit stufenloser Drehzahlregelung (DCS-Pro, DCMS-Pro, DCRS-Pro, DCBS-Pro) – Netzanschlusssicherung (träge) und maximale Länge der Zuleitungen

Spannung		Netzanschlusssicherung (träge)	Zuleitungen [1] bei 5 % Spannungsabfall ΔU und Anlaufstrom I_A	
		380–480 V, 3 ~		
Frequenz		50/60 Hz		
Größe	**Motorgröße**	[A]	[mm²]	[m]
DCS-Pro 1, DCS-Pro 2 DCMS-Pro 1, DCMS-Pro 2 DCRS-Pro 1, DCRS-Pro 2	ZNK 71 B 4	6	1,5	100
DCS-Pro 5	ZNK 80 A 4	10		
DCS-Pro 10	ZNK 100 A 4			40

[1] Für die Leitungslängen-Berechnung wurde eine Schleifenimpedanz von 200 mΩ zugrunde gelegt.

Tabelle 23. DC-II-Kettenzug – Netzanschluss Leitungsschutzschalter und Zuleitungen

		220-240 V / 50 HZ		380-415 V / 50 HZ		500-525 V / 50 Hz	
		Leistung des Leitungsschutzschalters	Max. Hauptversorgungsleitung	Leistung des Leitungsschutzschalters	Max. Hauptversorgungsleitung	Leistung des Leitungsschutzschalters	Max. Hauptversorgungsleitung
Kettenzugbaugröße	Motor	[A]	[mm²] / L (m)	[A]	[mm²] / L (m)	[A]	[mm²] / L (m)
1/2	ZNC 63 B 8/2	4	1,5 / 61	3	1,5 / 100	2	1,5 / 100
5	ZNC 80 B 8/2	6	1,5 / 40	4	1,5 / 100	3	1,5 / 100
10	ZNC 100 A 8/2	13	2,5 / 28	10	1,5 / 50	10	1,5 / 83
	ZNC 100 B 8/2	-	-	10	1,5 / 34	10	1,5 / 55

[A] = Auslösestrom des Haupt-Leitungsschutzschalters (EN 60898–1, Auslösecharakteristik B)

Hier sind Mindestwerte angegeben. Es können auch größere Leitungsschutzschalter bis 10 A mit Zuleitungen mit einem Querschnitt von 1,5 mm² oder 13 A mit Zuleitungen mit einem Querschnitt von 2,5 mm² verwendet werden.

[mm²] = Querschnitt der Zuleitung

L (m) = max. Kabellänge in Metern

Die Zuleitungslängen werden auf der Grundlage eines Spannungsabfalls von 5 %, des Anlaufstroms und einer Erdschleifenimpedanz von 200 mOhm berechnet.

HINWEIS ***Um sicherzustellen, dass alle Phasen getrennt werden, muss stets ein 3-poliger, automatischer Leitungsschutzschalter (EN 60898–1, Auslösecharakteristik B) in der Stromversorgung verwendet werden.***

DOC2722231 / 2 01 Juni 2026 Copyright © 2026 Demag Cranes & Components GmbH. Alle Rechte vorbehalten.

DOC2722231 / 2 01 Juni 2026 Copyright © 2026 Demag Cranes & Components GmbH. Alle Rechte vorbehalten.

ÜBERSETZUNG DER ORIGINALANWEISUNGEN
01 Juni 2026
Dokument-ID: DOC2722231 / 2 de-DE

DEMAG CRANES & COMPONENTS GMBH
Standort Wetter
Ruhrstraße 28
58300 Wetter
E info@demagcranes.com
T +49 2335 92-0
F +49 2335 92-7676
www.demagcranes.com